PTO Bomba

Categorización

Tomas de Fuerza y Partes
> Tomas de Fuerza

Descripción

El modelo AGV-PTO es una bomba de engranajes de toma de fuerza construida con placas de extremo de hierro fundido y una sección central de aluminio. Ofrece 4 tamaños de desplazamiento de 3,41 a 9,76 in3 / rev (56-160 cm3 / rev).
La transmisión estándar es una ranura hembra de 6 dientes de 1-3/8" de diámetro.

Especificaciones de la Bomba

Modelo	Desplazamiento pulg³ (cm3) / rev	Presión (psi)	Velocidad Calificado	Velocidad Máx	Peso aprox lbs (kg)*
AGV-PTO-A-3-6-S	3.41 (56)	2250	540	595	33
AGV-PTO-A-3-21-S	3.41 (56)	2250	1000	1100	33
AGV-PTO-A-5-6-S	5.50 (90)	2250	540	595	36
AGV-PTO-A-5-21-S	5.50 (90)	2250	1000	1100	36
AGV-PTO-A-7-6-S	7.62 (125)	2250	540	595	38
AGV-PTO-A-9-6-S	9.76 (160)	2250	540	595	40

Tasa de flujo (gpm) = Desplazamiento (in3 / rev) X Velocidad (rpm) / 231
Rendimiento volumétrico% ≥93

Condiciones de trabajo recomendadas:

Filtración: 25 micrones o más
Viscosidad del Aceite: 7-700 cSt
Presión de Entrada: 12 - 32 psi abs.
Temperatura del Aceite: -25º - 80ºC (-12º - 175ºF)
Ambiente: -22º - 55ºC (-8º - 130ºF)

Datos de Instalación

Modelo	A	B	C	D	E
AGV-PTO-A-3-*	1.26"	1.54"	1.63"	2.78"	5.23"
AGV-PTO-A-5-*	1.62"	1.72"	1.81"	2.97"	5.60"
AGV-PTO-A-7-*	2.00"	1.91"	2.00"	3.16"	5.97"
AGV-PTO-A-9-*	2.37"	2.09"	2.19"	3.35"	6.35"

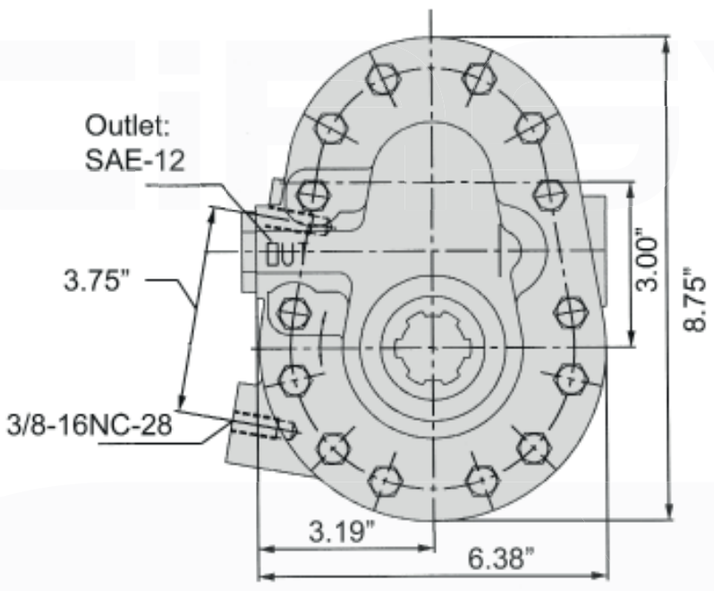

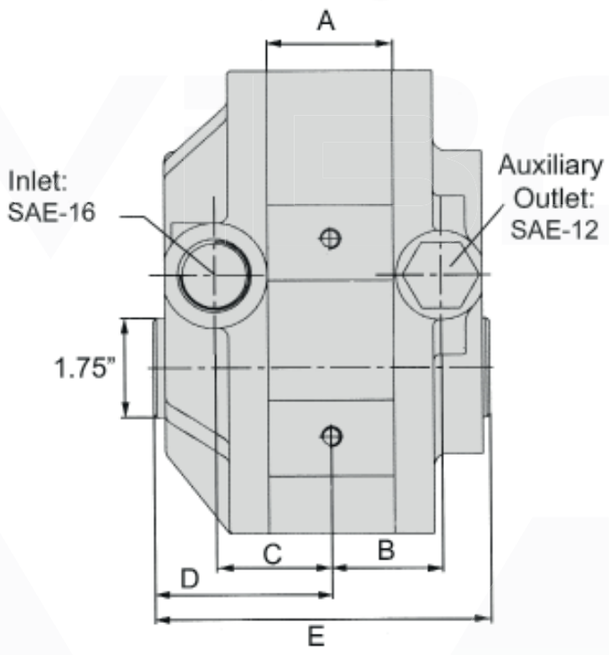

Ejemplo de pedido:

Categoría	Serie	Centro	Despl.	Drive	Puertos
AGV	PTO	A	5	6	S

Categoría	Serie	Sección Central	Desplazamiento	Drive	Puertos
Bomba de engranajes	**PTO =** Bomba de engranajes de toma de fuerza	**A =** Aluminio	3/5/7/9	**6 =** estriado de 6 dientes **21 * =** estriado de 21 dientes	**S =** puertos laterales

** La opción estriada de 21 dientes solo está disponible en bombas de tamaño 3 y 5 por pedido especial; es posible que se requieran cantidades mínimas.*

AGV AGENCIASVIBO®
Teléfonos:
(506) 2222-0410
(506) 2222-5705
Dirección:
Calle 20 Av. 9 Barrio México,
San José, Costa Rica.

PTO Bomba Puertos Traseros

Descripción

El modelo AGV-PTO es una bomba de engranajes de toma de fuerza con puerto trasero construida con placas de extremo de hierro fundido y una sección central de aluminio. Esta bomba ofrece un desplazamiento de 160 cm3 / rev (9,76 pulg3 / rev) y caudales más altos a rpm del motor reducidas en comparación con otras bombas de toma de fuerza. La transmisión estándar es una ranura hembra de 21 dientes de 1-3/8 ”de diámetro.

Condiciones de trabajo recomendadas:
Filtración: 25 micrones o más
Viscosidad del Aceite: 7-700 cSt
Presión de Entrada: 12 - 32 psi abs.
Temperatura del Aceite: -25º - 80ºC (-12º - 175ºF)
Ambiente: -22º - 55ºC (-8º - 130ºF)

Especificaciones de la Bomba

Modelo	Desplazamiento pulg³ (cm3) / rev	Presión (psi)	Velocidad Calificado	Velocidad Máx	Peso lbs kg
AGV-PTO-A-9-21-R	9.76 (160)	2250	1000	1100	40

Tasa de flujo (gpm) = Desplazamiento (in3 / rev) X Velocidad (rpm) / 231
Rendimiento volumétrico% ≥93

Datos de Instalación

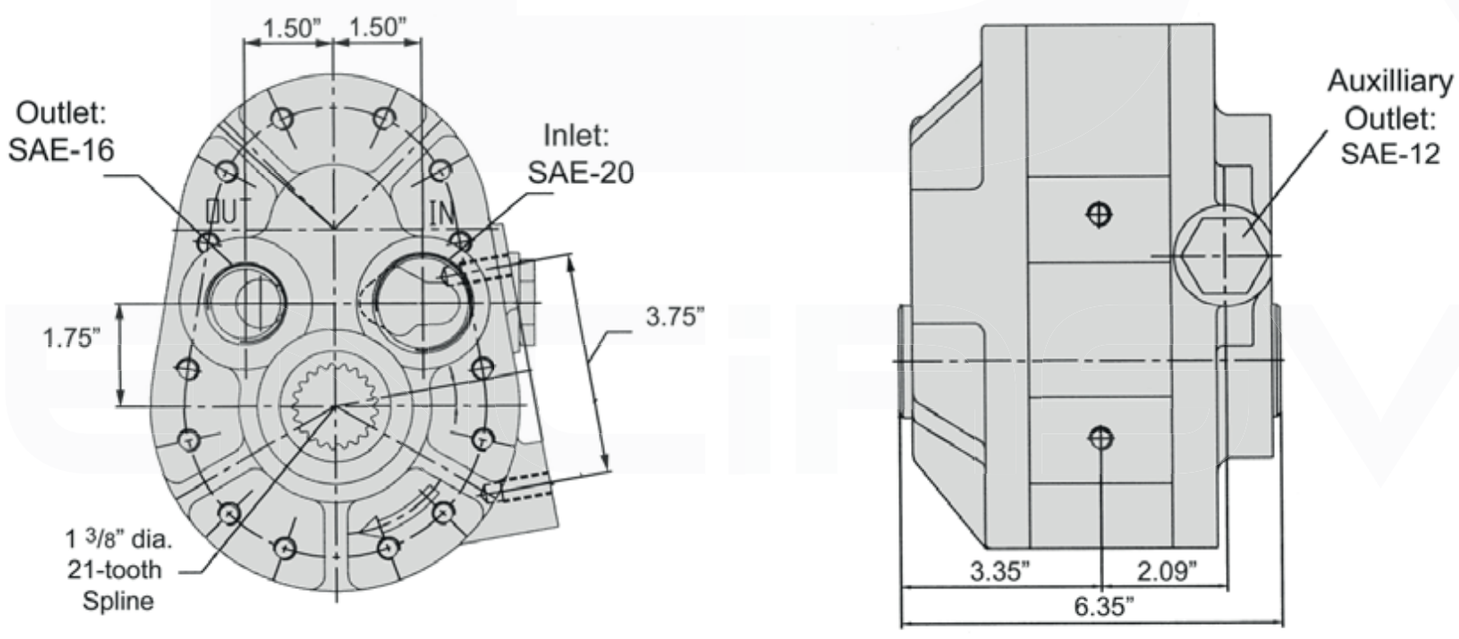

Ejemplo de pedido:

Categoría		Serie		Centro		Despl.		Drive		Puertos
AGV	-	PTO	-	A	-	9	-	21	-	R

Categoría	*Serie*	*Sección Central*	*Desplazamiento*	*Drive*	*Puertos*
Bomba de engranajes	**PTO =** Bomba de engranajes de toma de fuerza	**A =** Aluminio	9	**21 =** estriado de 21 dientes	**S =** puertos traseros

AGV AGENCIASVIBO
Teléfonos:
(506) 2222-0410
(506) 2222-5705
Dirección:
Calle 20 Av. 9 Barrio México,
San José, Costa Rica.