Válvula Serie V080

Categorización

Válvulas y Partes >
Válvulas Hidráulicas

Descripción

El V080 está construido con fundiciones de hierro de alta calidad y carretes niquelados para uso en aplicaciones de alta presión y se puede configurar con muchas opciones diferentes de carrete, control y posicionador. El V080 está diseñado para caudales de hasta 30 GPM (114 LPM) y ofrece un rendimiento superior en un paquete compacto.

Características

- Las fundiciones de hierro de alta calidad permiten capacidades de alta presión para las aplicaciones más extremas
- Los carretes niquelados resisten el desgaste, lo que permite una larga vida útil en condiciones de alta presión
- Las tolerancias estrechas y el mecanizado de precisión mantienen bajas las fugas internas del carrete
- El diseño del núcleo de aceite interno permite índices de flujo más altos y caídas de presión bajas, todo en un paquete más pequeño
- Los controles de carga y la válvula de alivio de entrada son estándar
- El diseño muy versátil se puede configurar con muchas opciones diferentes de carrete, control, posicionador y accesorios
- Las secciones de trabajo se ensamblan previamente y se prueban al 100 % antes del envío

Especificaciones Técnicas

Tipo de Diseño	*Seccional*
Secciones máximas de trabajo	10
Tipos de Circuitos	Centro abierto paralelo, serie, tándem y centro cerrado
Capacidad de Flujo	Nominal: 21 GPM (80 LPM) Maximum: 30 GPM (114 LPM)
Presión máxima	1 – 3 secciones: 5,075 PSI (350 BAR) 4 – 6 secciones: 4,650 PSI (320 BAR) 7 – 10 secciones: 4,350 PSI (300 BAR)
Contrapresión Máxima	365 PSI (25 BAR)
Filtración Recomendada	20 / 18 / 15 (ISO 4406:1999)
Rango de Viscosidad del Aceite	60 a 1,950 SUS (10 a 400 cSt)
Rango de Temperatura del Aceite	-20 a 180°F (-29 a 82°C)
Temperatura Recomendada del Aceite	85 a 140°F (30 a 60°C)
Pesos aproximados (Opciones estándar)	Entrada: 5.1 libras. (2.3 kg) Salida: 4.2 libras. (1.9 kg) Sección de trabajo: 8.6 lbs. (3.9 kg)

AGV AGENCIASVIBO®

Teléfonos:
(506) 2222-0410
(506) 2222-5705
Dirección:
Calle 20 Av. 9 Barrio México,
San José, Costa Rica.

Curvas de Caída de Presión

Centro abierto, presión al tanque (P-T)

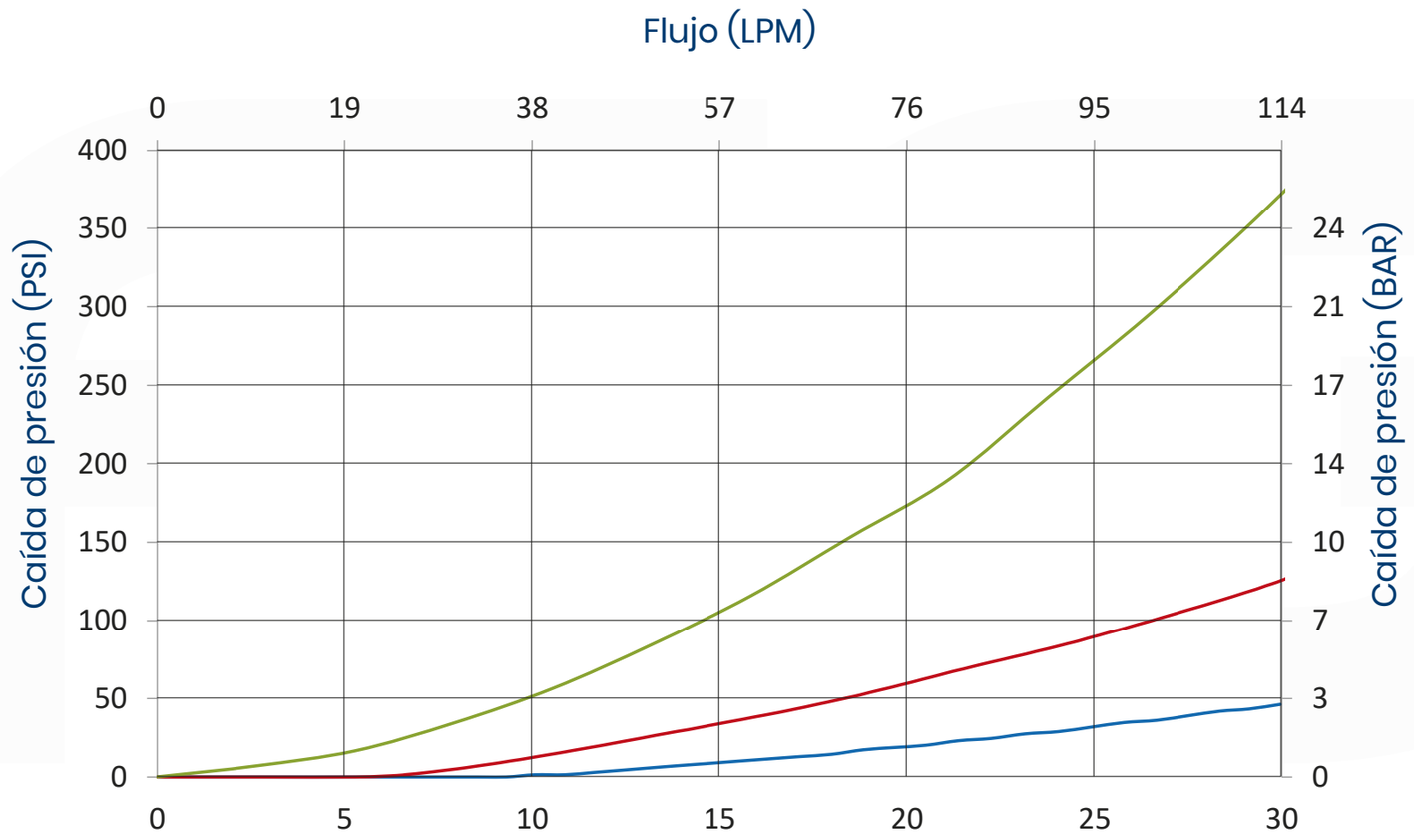

P-T, 1 Sección de Trabajo

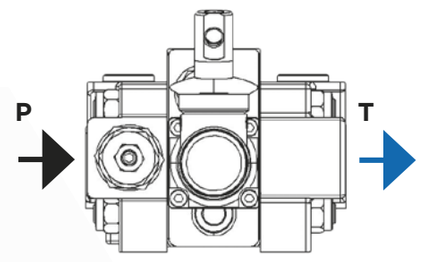

P-T, 3 Secciones de Trabajo

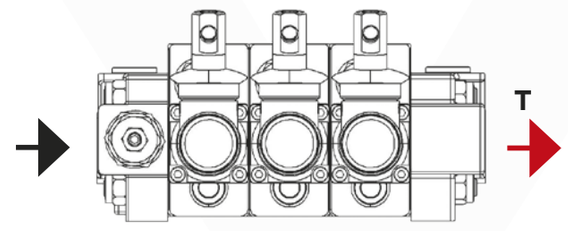

P-T, 10 Secciones de Trabajo

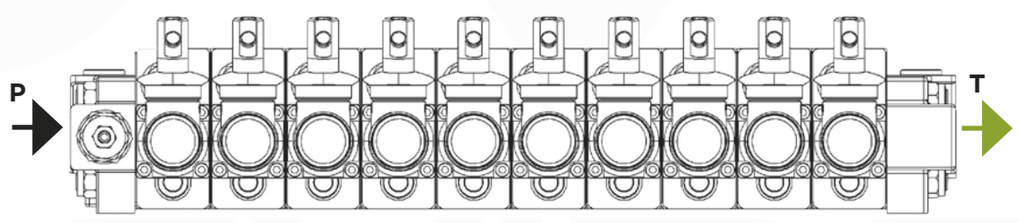

Puertos de presión a trabajo (P-Ax/Bx)

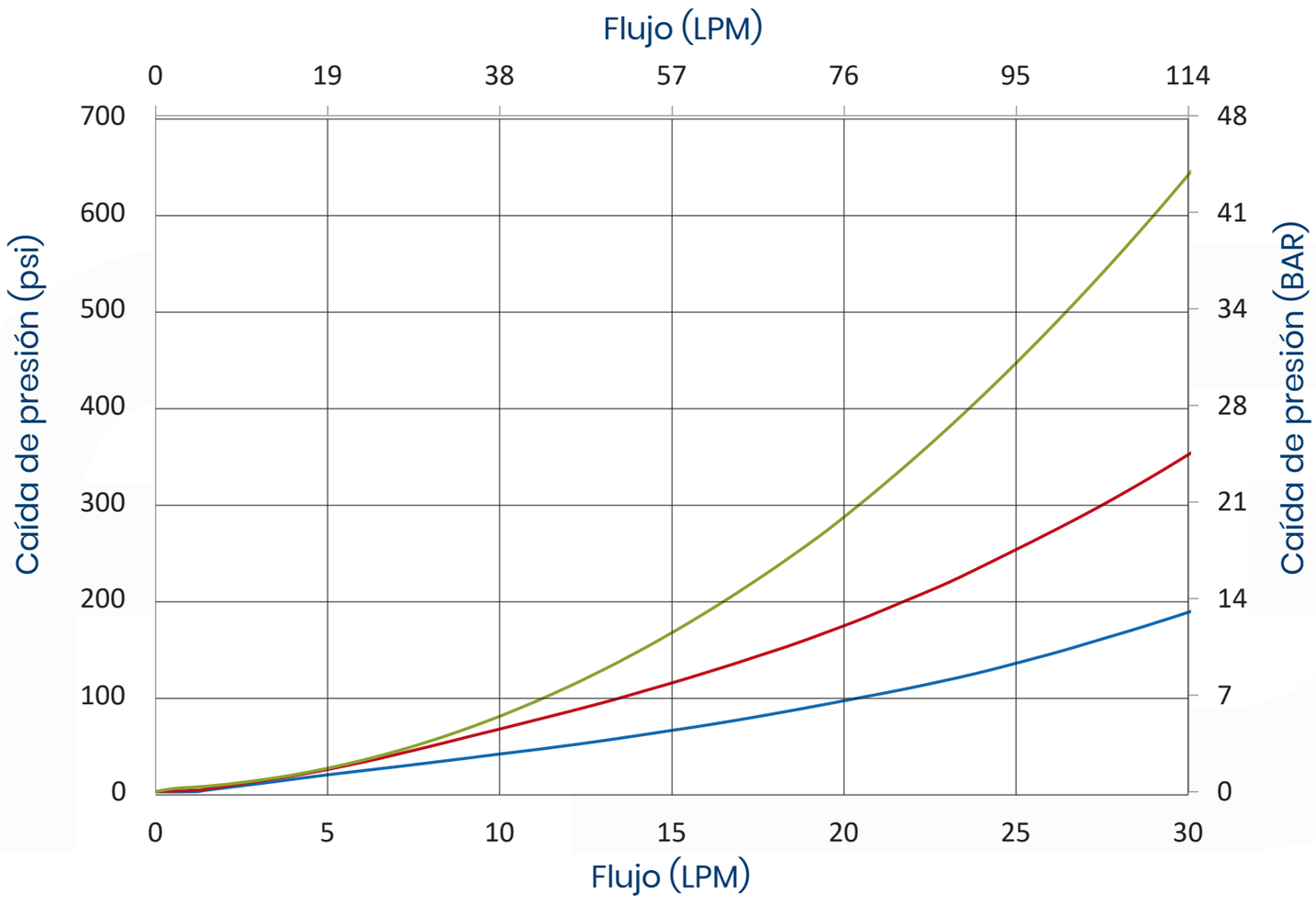

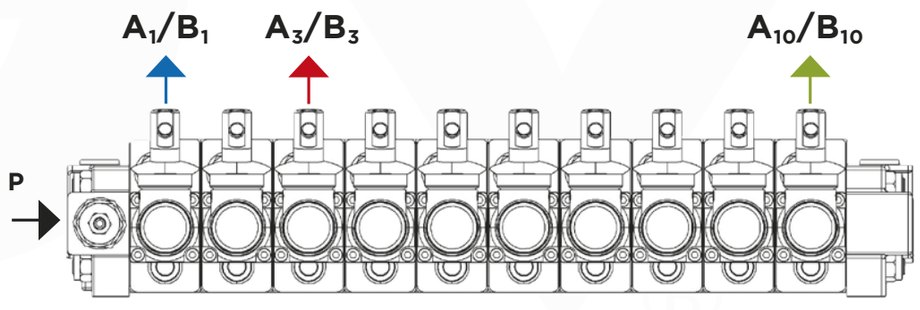

Probado usando aceite de 46cSt @ 100°F (38°C)

Puertos de trabajo al tanque (Ax/Bx-T)

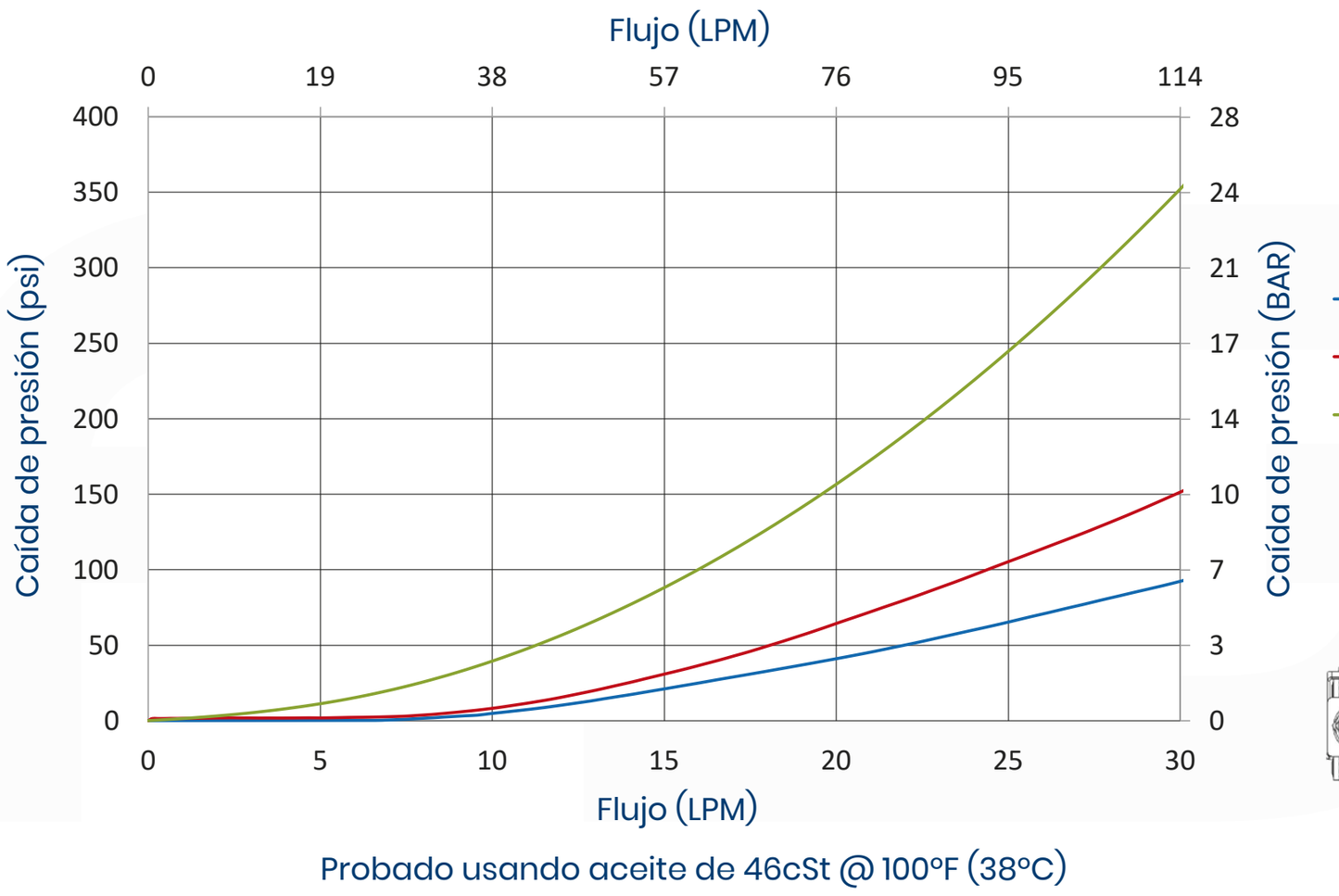

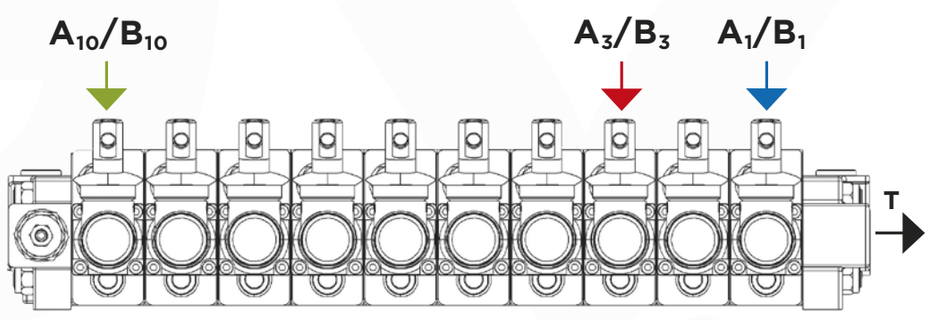

Probado usando aceite de 46cSt @ 100°F (38°C)

AGV®
AGENCIASVIBO
Teléfonos:
(506) 2222-0410
(506) 2222-5705
Dirección:
Calle 20 Av. 9 Barrio México,
San José, Costa Rica.

DIMENSIONES

TAMAÑO Y TIPO DE PUERTO
PUERTOS DE ENTRADA = -12 SAE
PUERTOS DE TRABAJO = -10 SAE (estándar)
PUERTOS DE SALIDA = -12 SAE
PUERTO DE POWER BEYOND = -10 SAE (estándar)
Nota: otros tamaños de puertos están disponibles a pedido especial (pueden aplicarse tiempos de entrega)

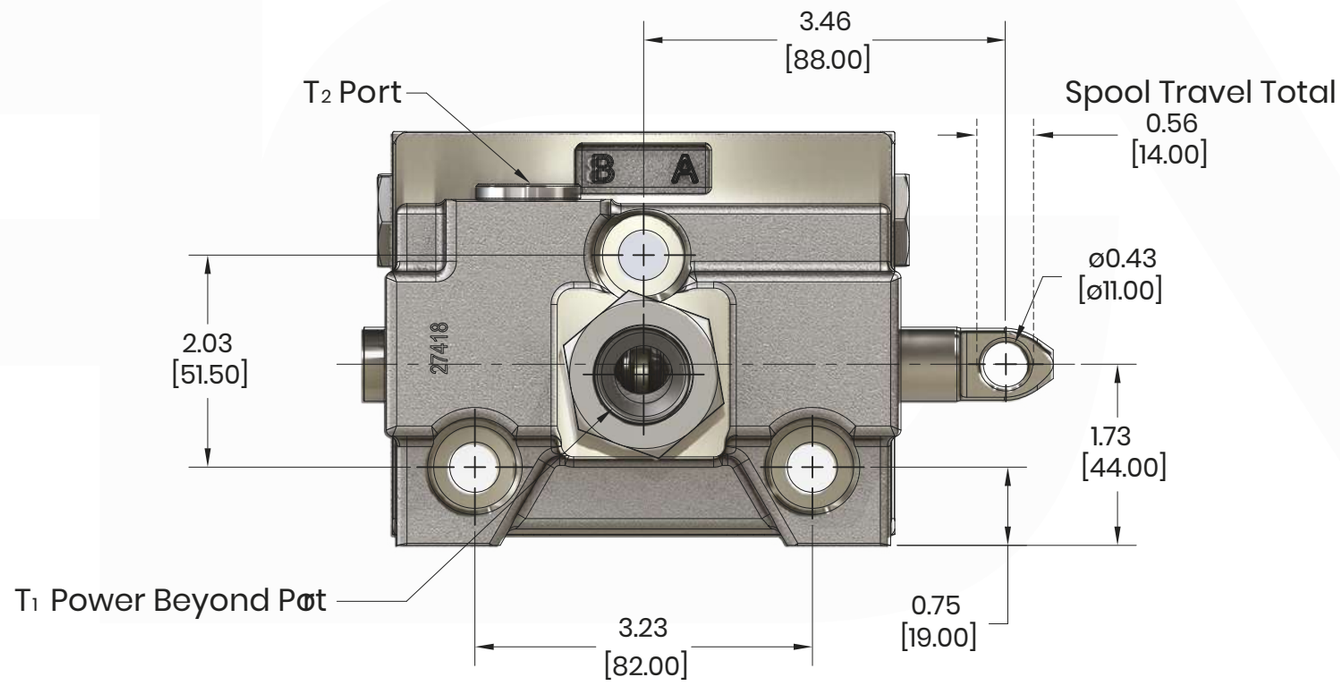

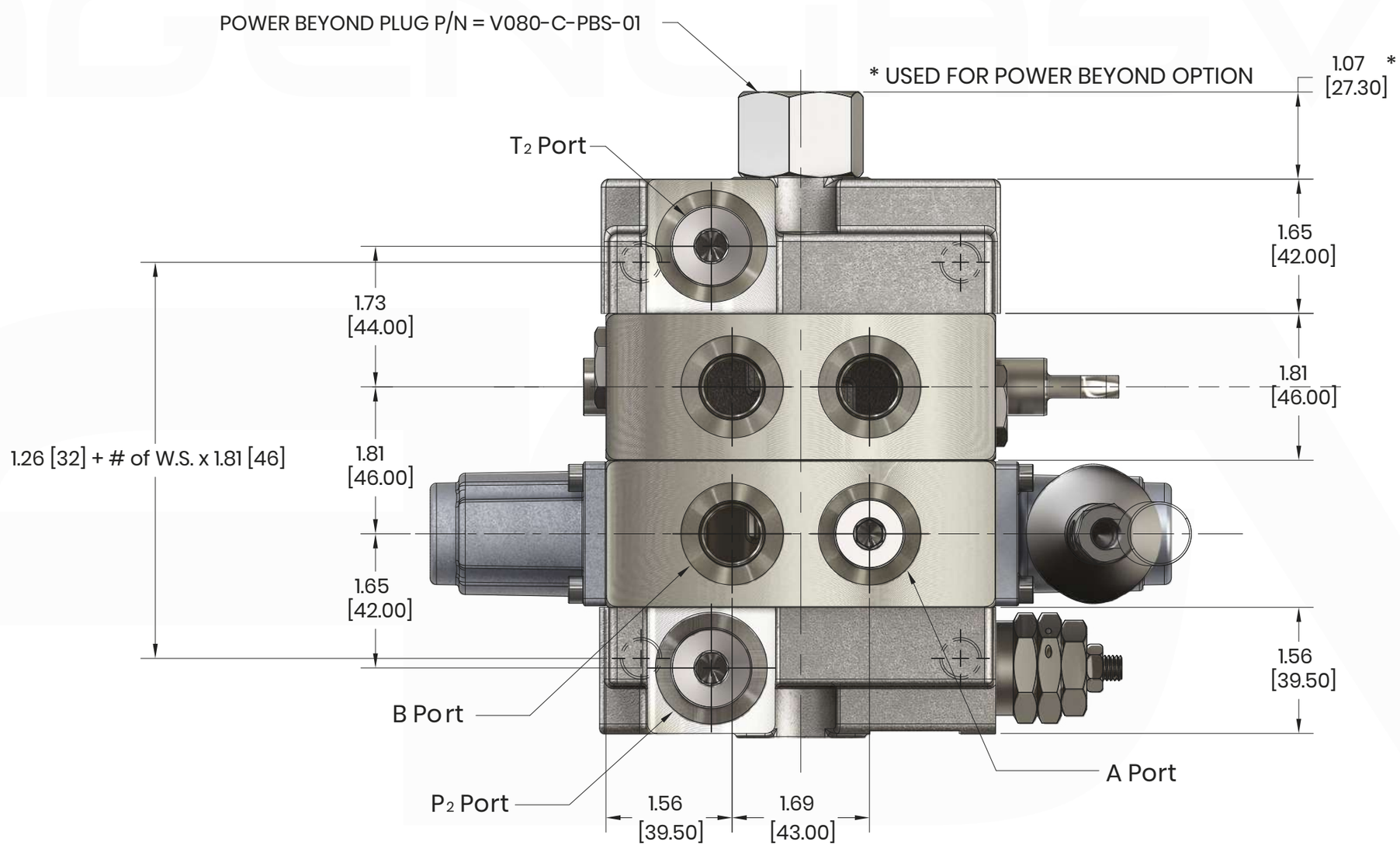

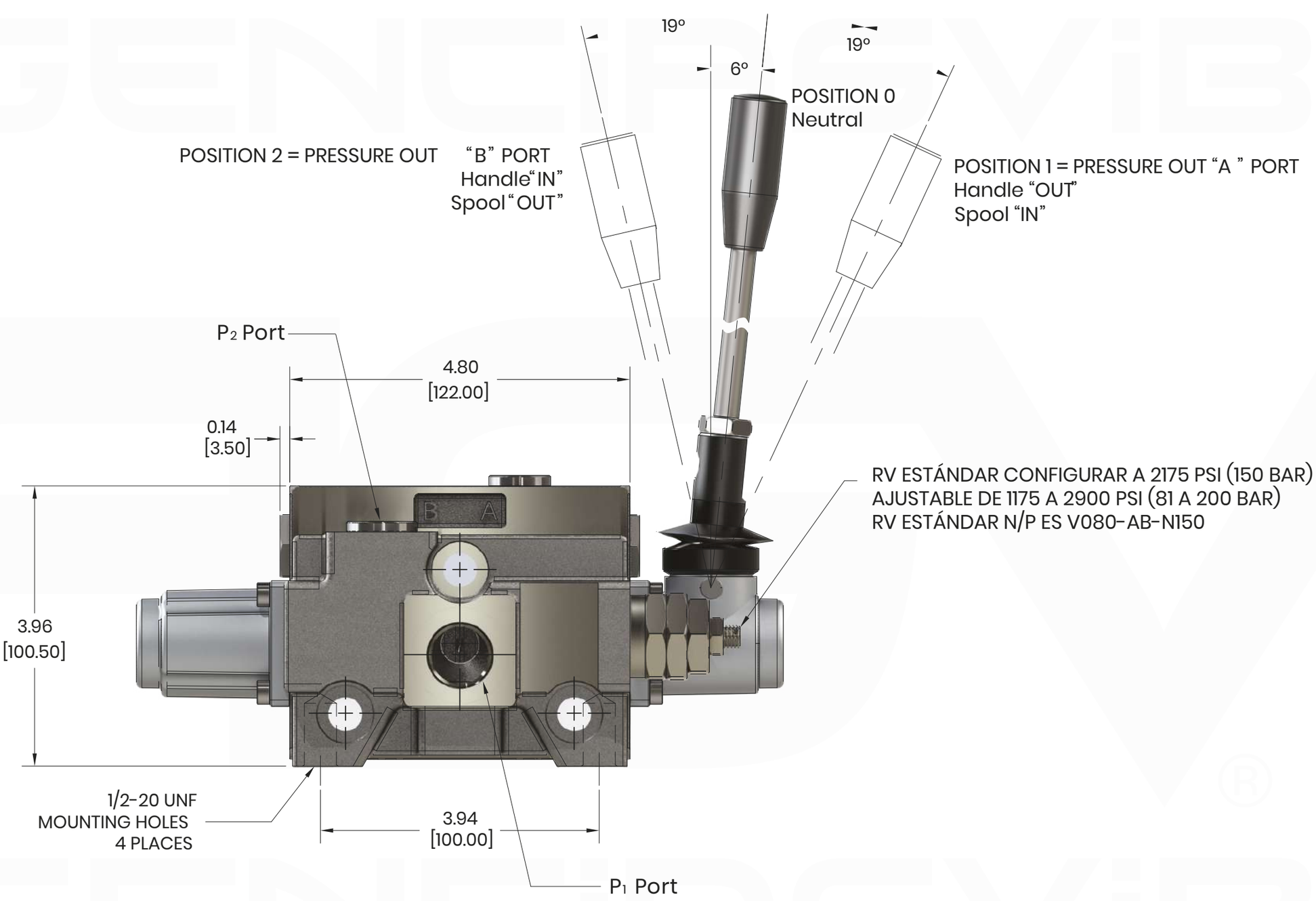

AGENCIASVIBO
Teléfonos:
(506) 2222-0410
(506) 2222-5705
Dirección:
Calle 20 Av. 9 Barrio México,
San José, Costa Rica.

Opciones de Tapa Trasera

V080-BC-01
Estándar de 3 posiciones,
retorno por resorte

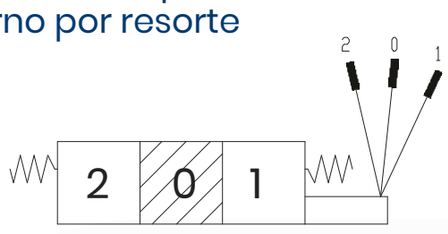

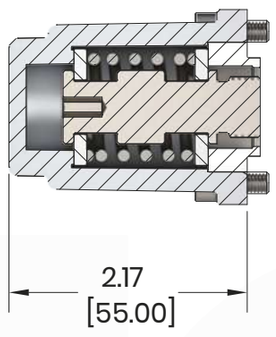

V080-BC-06
Carrete de retención "adentro" (Pos. 1),
carrete de resorte "afuera" (Pos. 2)

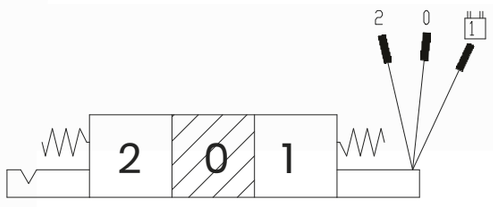

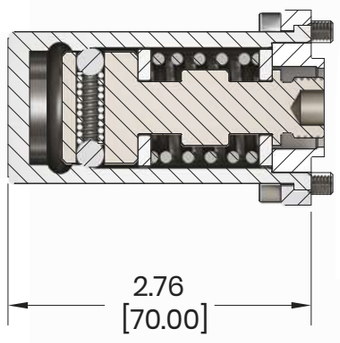

V080-BC-07
Carrete de tope "fuera" (Pos. 1),
carrete de resorte "dentro" (Pos. 2)

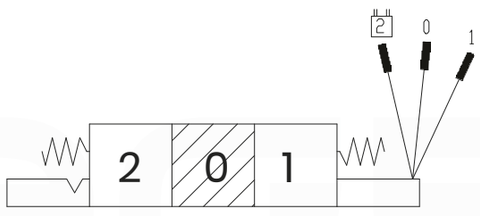

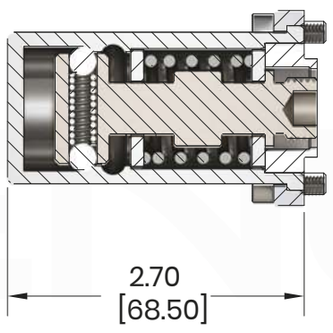

V080-BC-08
Detención de 3 posiciones

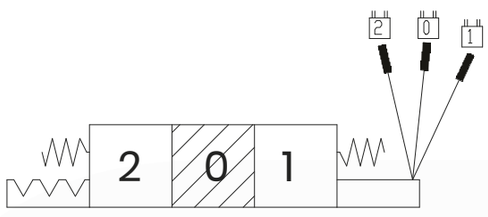

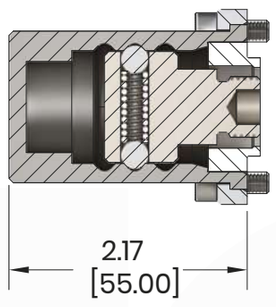

V080-BC-12
Retorno por resorte de
3 posiciones con retén
en la 4.ª posición

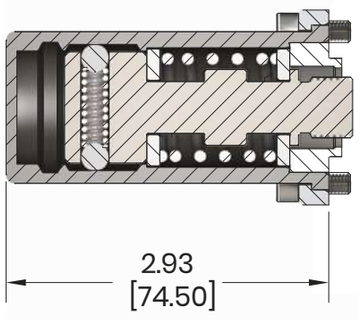

V080-BC-33
Desplazamiento neumático,
encendido/apagado o proporcional
(uso con control tipo AA, AE o AJ)

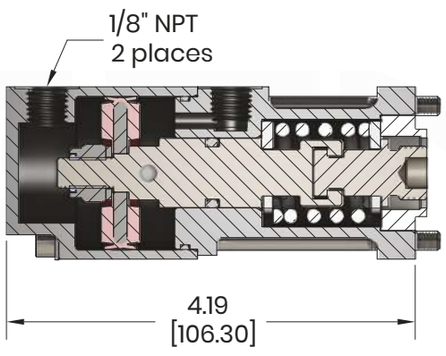

V080-BC-35 (Viene con carrete de acción simple "AB")
V080-BC-36 (Viene con carrete de doble acción "AC")
V080-BC-37 (Viene con bobina de motor "AJ")
Control eléctrico de encendido/apagado (Bang-Bang)
(Usar con tipo de control AA, AE o AJ)

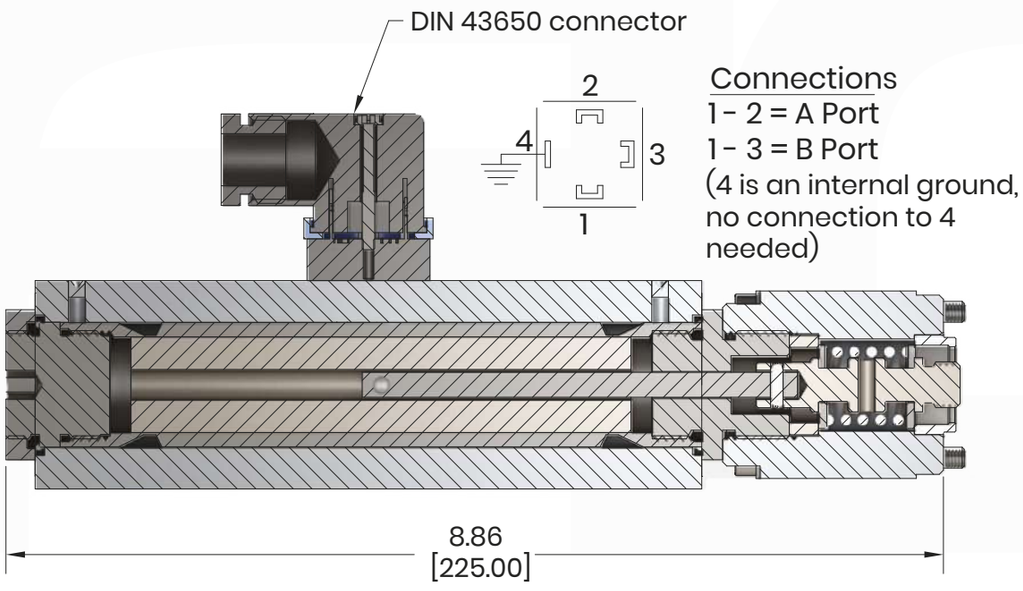

Opciones de Control

V080-CT-AA
Tapa de palanca estándar
Nota: Palanca de manija no
incluida

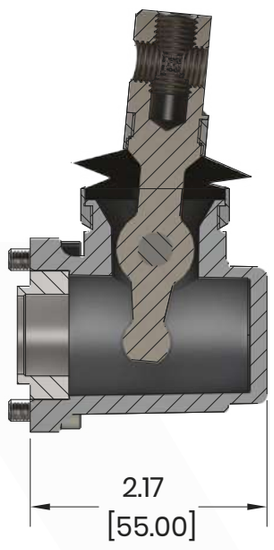

V080-CT-AB
Tapa de palanca para
carrete de flotador
(4º pos. Detente)
Nota: palanca de
mango no incluida

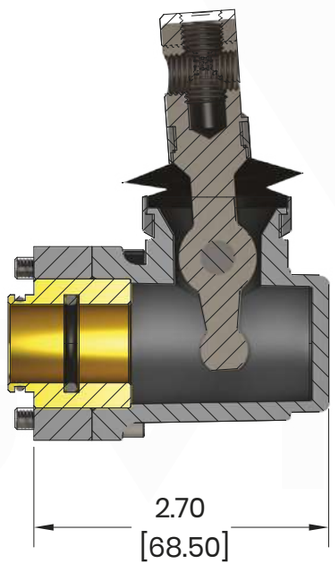

V080-CT-AE
Tapa de carrete para control
de tapa trasera

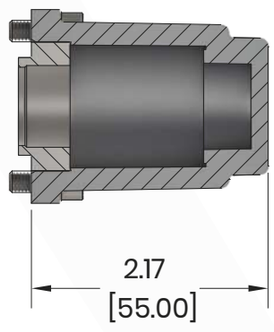

V080-CT-AJ
Ojo de carrete solo para conexión directa

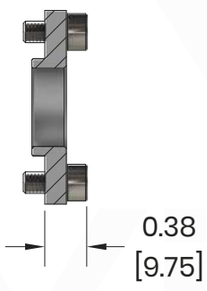

V080-CT-AK
Ojo de carrete sólo para carrete
de flotación (4º pos. Detente)

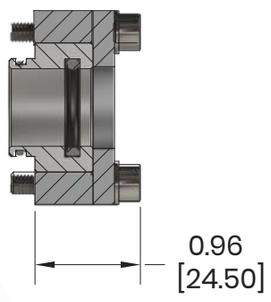

V080-CT-BG
Control hidráulico de baja presión de doble lado

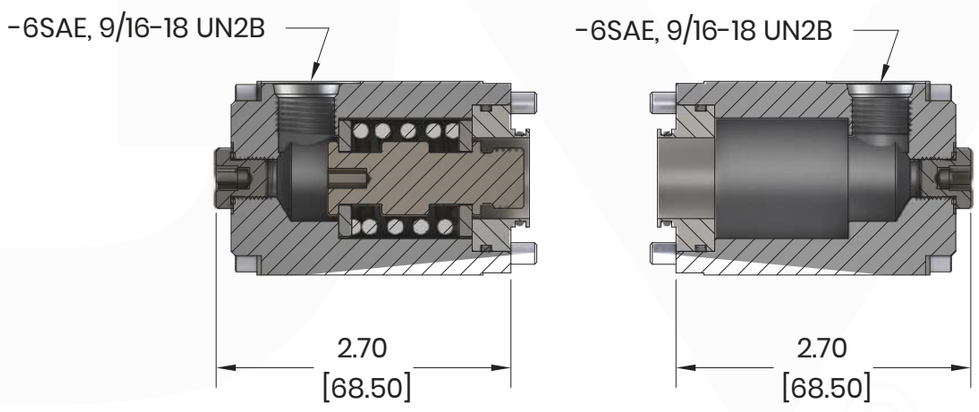

AGV®
AGENCIASVIBO
Teléfonos:
(506) 2222-0410
(506) 2222-5705
Dirección:
Calle 20 Av. 9 Barrio México,
San José, Costa Rica.

SECCIONES DE ENTRADA

V080-A-FX-7SX-N-150

Válvula
Serie V080

Sección Tipo
A = Entrada

Tamaño y tipo de puerto
FX = -12 SAE superior y final

Opciones de entrada
7SX = Entrada con válvula de alivio (estándar)
8SX = Entrada sin válvula de alivio (tapada)

Configuración de la válvula de alivio
150 = 2,175 PSI Entrada estándar RV
210 = 3,000 psi
XXX = Sin configuración (usado con la opción 8SX)

Rango de ajuste de la válvula de alivio
B = 145-1160 PSI (10-80 BAR)
N = 1,175-2,900 PSI (81-200 BAR) Opción Estándar
R = 2915-5510 PSI (201-380 BAR)
X = Sin válvula de alivio (se usa con la opción 8SX)

VÁLVULAS DE ALIVIO DE ENTRADA

V080-AB-N-150

Válvula
Serie V080

Tipo de sección
AB = Usar solo con entrada y sección intermedia

Ajuste de la válvula de alivio (BAR)
Ver opciones de configuración en "Secciones de entrada"

Rango de ajuste de la válvula de alivio
Consulte el rango de ajuste de RV en "Secciones de entrada"

Tipo de Diseño	*B*	*N*	*R*
Configuración estándar	1,160 PSI (80 Bar)	2,175 PSI (150 BAR)	3,000 PSI (210 BAR)

SECCIONES MEDIA

V080-B-FM-E53-N-150

Válvula
Serie V080

Tipo de sección
B = Sección media

Tamaño y tipo de puerto
FM = -10 SAE superior y lateral (solo E53)
FX = -12 lado SAE (solo E51)

* Las salidas intermedias de flujo dividido utilizan 2 secciones de entrada en el conjunto de la válvula, y la salida intermedia actúa como salida para cada entrada.

Ajuste de la válvula de alivio (en BAR)
Ver opciones de configuración en "secciones de entrada"

Rango de ajuste de la válvula de alivio
Consulte el rango de ajuste de RV en "Secciones de entrada"

Tipo de sección media
E51 = Salida media de flujo dividido*
E53 = Entrada media de flujo combinado con RV

SALIDAS

V080-C-FX-3DX-XXX

Válvula
Serie V080

Tipo de sección
C = Salida

Tamaño y tipo de puerto
FX = -12 SAE superior y final
FN = -10 SAE final P.B. puerto por -12 SAE puerto superior (usar con power beyond de la opción 6DX)

Opciones de salida adicionales
XXX = Sin opciones

Tipo de salida
3DX = Salida estándar
6DX = Salida con power beyond
16D = Salida con centro cerrado

(Número de pieza solo para alimentación power beyond del enchufe/manguito; V080-C-PBS-01)

AGENCIASVIBO®

Teléfonos:
(506) 2222-0410
(506) 2222-5705
Dirección:
Calle 20 Av. 9 Barrio México,
San José, Costa Rica.

NÚMERO DE CONSTRUCCÓN DE MODELO
SECCIONES DE TRABAJO

V080-AB-AA-01-FM-02-X

Válvula
Serie V080

Tipo de carrete
AB = 3P3W, Cilindro de simple efecto, salida de presión puerto B
AC = 3P4W, cilindro de doble efecto
AJ = 3P4W, motor birrotacional, puertos de trabajo conectados al tanque en neutral
AM = 4P4W, Cilindro de doble efecto con flotador (retención de la 4.ª posición)

Tipo de control
AA = Tapa de palanca (mango no incluido)*
AB = Tapa de palanca para carrete flotante "AM" (mango no incluido)*
AE = Cubierta de carrete para controles de tapa trasera
AJ = Ojo de carrete solo para conexión directa
AK = Ojo de carrete solo para conexión directa con carrete de flotador "AM"
BG = Control hidráulico de baja presión

Posicionadores y controles de tapa trasera
00 = Sin posicionador, uso con tipo de control BG
01 = 3 posiciones, retorno por resorte
06 = Carrete de retención ENTRADA, carrete de resorte SALIDA
07 = Carrete de retención ENTRADA, carrete de resorte SALIDA
08 = retén de 3 posiciones
12 = 3 posiciones, retorno por resorte con retén en la 4ª posición
33 = Posicionamiento neumático (on/off o proporcional)**
35 = Encendido/apagado (Bang-bang) Control eléctrico de 12 V para carrete de acción simple (usar con código de carrete AB)**
36 = Encendido/apagado (Bang-bang) Control eléctrico de 12 V para carrete de doble acción (usar con código de carrete AC)**
37 = Encendido/apagado (Bang-bang) Control eléctrico de 12 V para el carrete del motor (usar con el código de carrete AJ)**

Características especiales
X = Sin opción (estándar)

Opciones de puerto de trabajo
02 = Mecanizado con tapones de acero (estándar)
RV o RV+AC Set @ 1,000 PSI (70 BAR) ajustable de 435-1,160 PSI (30-80 BAR)
03 = RV en puerto A, ajustado a 1000 PSI (70 BAR)
04 = RV en puerto B, ajustado a 1000 PSI (70 BAR)
05 = RV en puerto A y B, ajustado a 1000 PSI (70 BAR)
08 = RV+AC en puerto A y B, ajustado a 1000 PSI (70 BAR)
RV o RV+AC Set @ 1,800 PSI (125 BAR) ajustable de 1,175-2,900 PSI (81-200 BAR)
14 = RV en puerto A, ajustado a 1800 PSI (125 BAR)
15 = RV en puerto B, ajustado a 1800 PSI (125 BAR)
16 = RV en puerto A y B, ajustado a 1800 PSI (125 BAR)
19 = RV+AC en puerto A y B, ajustado a 1800 PSI (125 BAR)
Válvulas anticavitación:
11 = Anti-cav en puerto A
12 = Anti-cav en puerto B
13 = Anti-cav en puerto A y B
(Nota: Hay opciones de válvula accesoria de puerto adicionales disponibles a pedido, pueden aplicarse plazos de entrega.)

Tipo de puerto
FM = -10 SAE (estándar)

* El kit de manijas debe pedirse por separado
Kit de mango estándar P/N: VLVH-01A-210
Longitud: 8,25" (210 mm)
** El tipo de control recomendado de las opciones 35-37 es "AA", otras opciones son "AJ" o "AE".
Número de pieza del kit de control de cables: RVC-HK-233

JUEGOS DE PERNOS

V080-T-01

Válvula
Serie V080

T = Tirante

Número de secciones de trabajo
01-10

No. de Secciones de Trabajo	*1*	*2*	*3*	*4*	*5*	*6*	*7*	*8*	*9*	*10*
"L" (in/mm)	4.7 / 120	6.5 / 166	8.3 / 212	10.2 / 258	12.0 / 304	13.8 / 350	15.6 / 396	17.4 / 442	19.2 / 488	21.0 / 534

Nota: Apriete a 18.8 ft.lbs. (25.5 Nm)

AGENCIASVIBO®
Teléfonos:
(506) 2222-0410
(506) 2222-5705
Dirección:
Calle 20 Av. 9 Barrio México,
San José, Costa Rica.

OPCIONES DE PUERTO DE TRABAJO

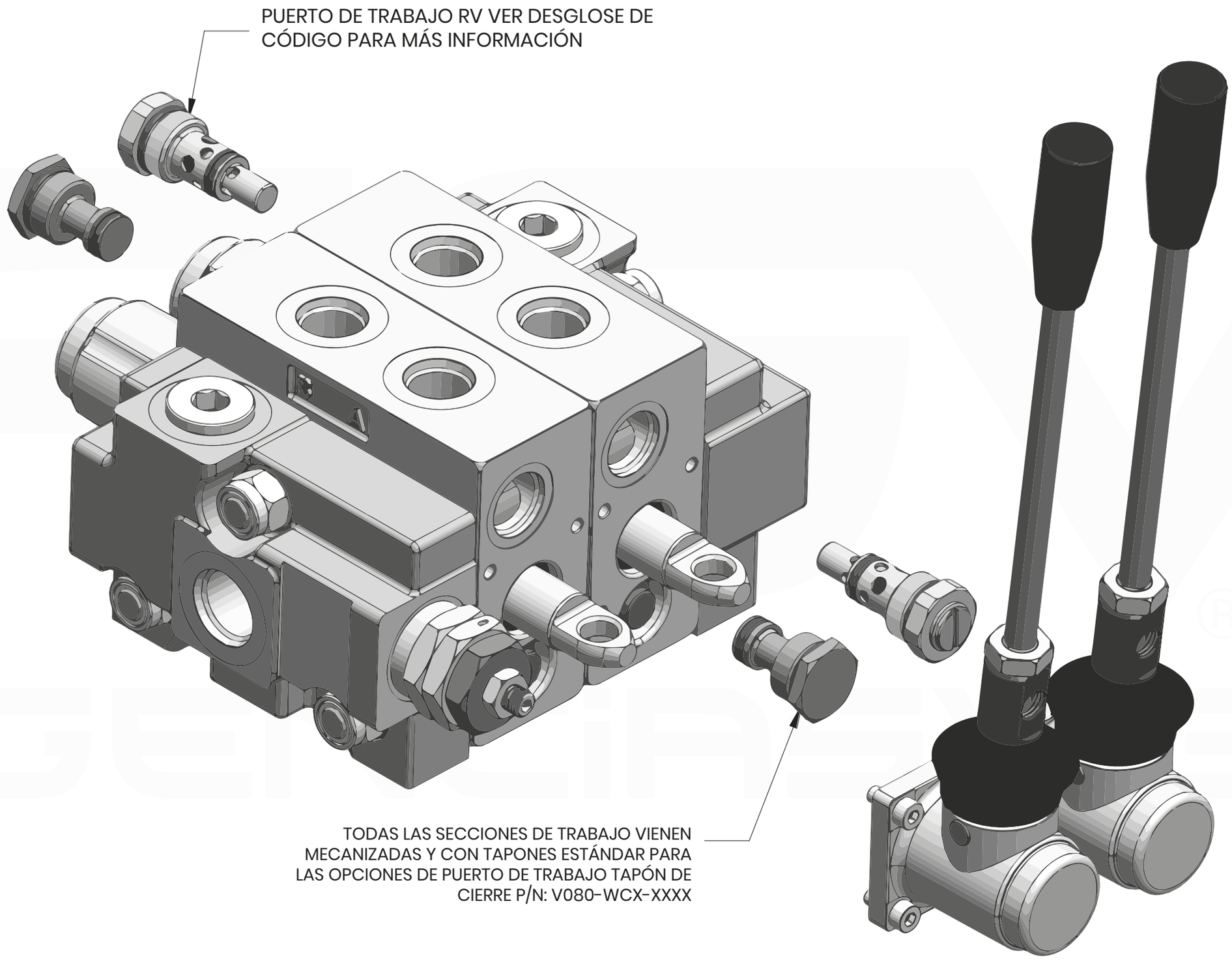

V080-W30-N-125

Válvula
Serie V080

Opción de puerto de trabajo
W30 = Puerto de trabajo RV
W33 = Puerto de trabajo RV + Anti-Cav
W04 = Puerto de trabajo Anti-Cav solamente
WCX = Tapón ciego

Configuración de RV (en BAR)
Configuración estándar:
035 = 500 psi
070 = 1000 psi
125 = 1800 psi
150 = 2175 psi
170 = 2500 psi
210 = 3000 psi
XXX = Sin configuración, utilizado con W04 y WCX

Rango de ajuste de la válvula de alivio
Consulte el rango de ajuste de RV en "secciones de entrada"
X = Sin rango, usado con W04 o WCX)

Nota: Las válvulas de alivio del puerto de trabajo V080 son de bajo perfil para evitar interferencias con las opciones de control. Para lograr el rango de ajuste completo del resorte de la válvula de alivio, se deben usar cuñas espaciadoras. V080 puerto de trabajo RV juego de cuñas P/N = V080-W30-SHIMKIT

EJEMPLO DE PEDIDO

Si desea pedir una válvula ensamblada, deberá pedir cada artículo por separado. El orden en que se ingresan las partes es cómo se construirá la válvula de izquierda a derecha. Abajo hay un ejemplo de un pedido de válvula de 3 secciones de trabajo:

Número de parte	*Cantidad*	*Descripción*
V080-A-FX-7SX-N150	1	Entrada con válvula de alivio
V080-AC-AA-01-FM-02-X	2	Sección de trabajo 1 y 2
V080-AC-AJ-33-FM-05-X	1	Sección de trabajo 3
VLVH-01A-210	2	Juegos de manijas de 8.25" (210 mm) para WS 1 y 2
V080-C-FX-3DX-XXX	1	Salida estándar
V080-T03	1	Kit de pernos para montaje de 3 secciones

AGV AGENCIASVIBO
Teléfonos:
(506) 2222-0410
(506) 2222-5705
Dirección:
Calle 20 Av. 9 Barrio México,
San José, Costa Rica.