# Sello Mecánico Para Bombas AllWeiller

## Categorización

Sellos Mecánicos

## Descripción

AGV tiene una amplia gama de sellos adaptables a bombas Allweiler®, incluyendo muchos sellos de gama estándar, tales como los sellos tipo 8DIN y 8DINS, Tipo 24 y Tipo 1677M. Los siguientes son ejemplos de sellos de dimensiones especificas diseñados para adaptarse a dimensiones internas de ciertas bombas Allweiler® solamente.

## TIPO 8W ADAPTABLE A BOMBAS SERIE BAS, SPF, ZAS Y ZASV

## Descripción

Sellos de resorte cónico de junta tórica montada con estacionarios distintivos, adaptable a las cámaras de sello de bombas husillo o tornillo, series “BAS, SPF, ZAS y ZASV”, comúnmente encontrados en motores de barcos en tareas de petróleo y combustibles. Los resortes con rotación horaria son los estándar.

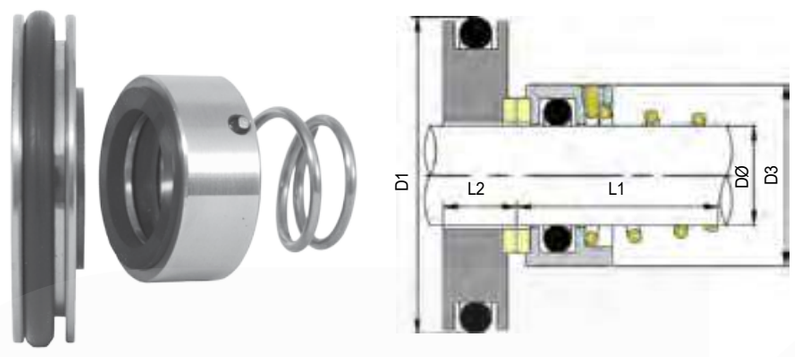


V H D 304

| Tamaño del Eje DØ | Código Tamaño | D1 | D3 | L1 | L2 |
|---|---|---|---|---|---|
| 15.00 | 0150 | 38.00 | 24.00 | 15.00 | 8.00 |
| 20.00 | 0200 | 45.00 | 31.00 | 19.50 | 8.50 |

## TIPO 8X ADAPTABLE A BOMBAS SERIE SOB Y SOH

## Descripción

Sellos de 22mm de resorte cónico y junta tórica montada con distintivos anillos de asiento de junta montada, para adaptarse a bombas serie “SOB” y “SOH”, comúnmente encontradas en casa de máquinas de barcos.
Los resortes con rotación horaria son los estándar.

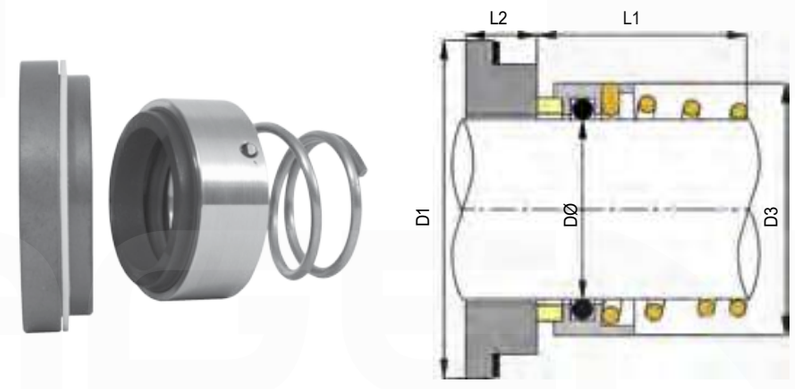


V D 304

| Tamaño del Eje DØ | Código Tamaño | D1 | D3 | L1 | L2 |
|---|---|---|---|---|---|
| 22.00* | 0220 | 44.00 | 33.00 | 21.50 | 11.25 |

## TIPO 82A ADAPTABLE A BOMBAS SERIE L Y LV

## Descripción

Sellos balanceados de eje escalonado y resorte cónico de junta tórica montada con estacionarios de junta tórica montada, adaptable a dimensiones específicas de bombas comúnmente de aplicaciones marinas, series “L y LV”. Las bombas “LV” tienen ejes verticales y solamente requieren un sello de rotación en sentido horario, pero la serie “L” es para bombas horizontales de dos extremos y requiere un sello en sentido horario y otro en anti horario por bomba.
Muchas bombas Allweiler aceptan sellos de gama estándar AGV, tales como los tipos 8DIN y 8DINS. Algunos de los sellos se detallan aquí o en las secciones anteriores del catálogo. Si usted no puede encontrar lo que necesita, por favor contáctenos con los detalles O.E.M. para un cruce de referencia en nuestra base de datos.

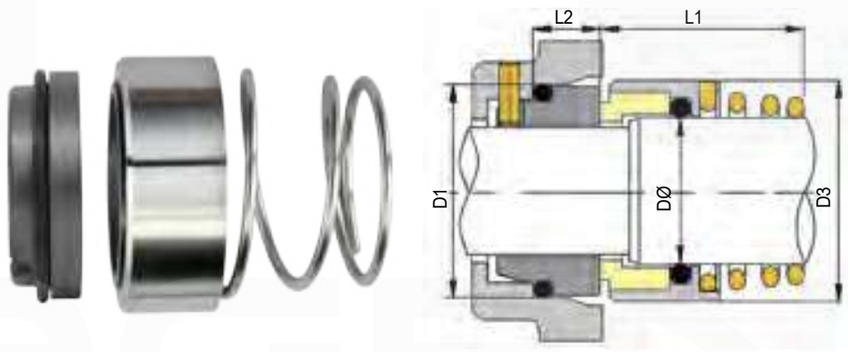


E D 304

| Tamaño del Eje DØ | Código Tamaño | D1 | D3 | L1 | L2 |
|---|---|---|---|---|---|
| 28.00* | 0330 | 43.00 | 46.00 | 39.50 | 8.5 |
| 30.00* | 0350 | 45.00 | 49.00 | 39.50 | 9.0 |
| 45.00* | 0500 | 63.00 | 66.00 | 55.00 | 9.0 |

AGV AGENCIASVIBO

Teléfonos:
(506) 2222-0410
(506) 2222-5705

Dirección:
Calle 20 Av. 9 Barrio México,
San José, Costa Rica.