Consolas para PTO

Categorización

Tomas de Fuerza y Partes > Partes TDF

Características

El control de aire compacto proporciona control de difuminado para el bajado cuerpo. El retén central es estándar para todos los modelos con opciones de retén para subir, bajar o ambos. La TDF se activa mediante el control con la punta de un dedo de una simple palanca. Puede elegir entre la desconexión manual de la TDF o la automática (desconexión) cuando la palanca de descarga se coloca en la posición inferior.
Las consolas de calidad están diseñadas para la forma, el ajuste y la función, con opciones como nunca antes había visto. Elija entre bajo, alto, cuadrado, rectangular, compacto o "espacio para crecer". La atractiva y duradera capa de polvo negro proporciona un acabado de calidad.

Características del producto

Controlador de aire

• Seis modelos: detención central estándar, detención inferior opcional o 3er detención en posición elevada
• Desplazamiento automático o manual de la tdf para la posición inferior
• Luz indicadora de pto led - tamaño pequeño para un montaje fácil en el tablero
• Pulse para conectar los accesorios estándar en el kit de instalación de válvula y aire

Consolas

• nueve estilos - placa facial de aluminio cepillado en la mayoría de los tipos
• con o sin kit de instalación de aire - opciones de altura de 4 ", 8" o 13 "en la mayoría de los tipos, 12" estándar en el tipo a o b
• acabado con capa de polvo negro - los tipos b, e, f y g proporcionan una superficie grande para montar interruptores adicionales, luces, válvulas, etc.
• diseño simétrico en los tipos c, d, e, f, g y h para el montaje en cualquier lado del asiento del conductor
• nuevo montaje en ángulo para piso o salpicadero

Construcción del Número de Modelo

ASC 2 – A – AXDD – K

Consola Air Shift ASC

Diseño No. 2

Tipo de diseño (ancho x largo x alto)
5 x 5 x 12 pies cuadrados, Cen. Placa frontal - A
5 x 5 x 12 pies cuadrados, placa frontal compensada - B
3 x 3 x 8 Cuadrado - C
3 x 3 x 13 Cuadrado - D
3 x 10 x 8 Rectangular - E
3 x 10 x 13 Rectangular - F
3 x 10 x 4 Rectangular - G
3 x 3 x 4 Cuadrado - H
Montaje en ángulo - J
Sin consola (montaje en tablero) - X

Kit de instalación de aire
K - Con kit de instalación (48T40826)
L - Sin kit de instalación

Control de PTO / Bomba
AXDX - PTO Auto KO, tope central
MXDX - PTO Man KO, tope central
AXDD - PTO Auto KO, Center & Lower Detent
MXDD - PTO Man KO, centro y retén inferior
ADDD - PTO Auto KO, 3 Pos. Detente
MDDD - PTO Man KO, 3 Pos. Detente
XXXX - Sin válvula de control

AGV AGENCIASVIBO
Teléfonos:
(506) 2222-0410
(506) 2222-5705
Dirección:
Calle 20 Av. 9 Barrio México,
San José, Costa Rica.

TIPOS

CONSOLA TIPO A

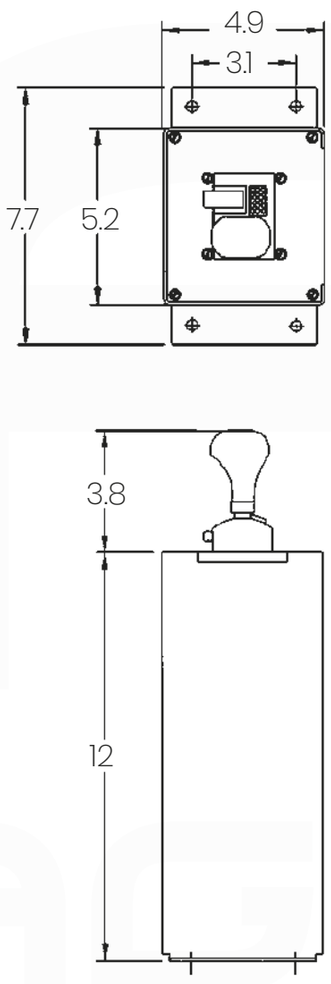

CONSOLA TIPO B

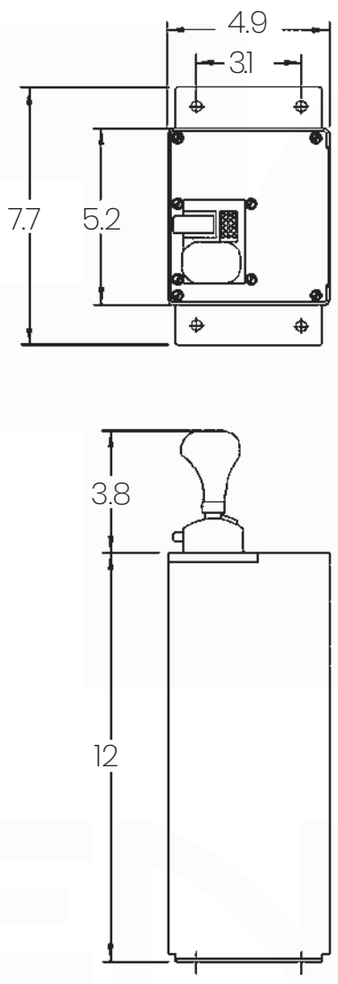

CONSOLA TIPO C/D/H

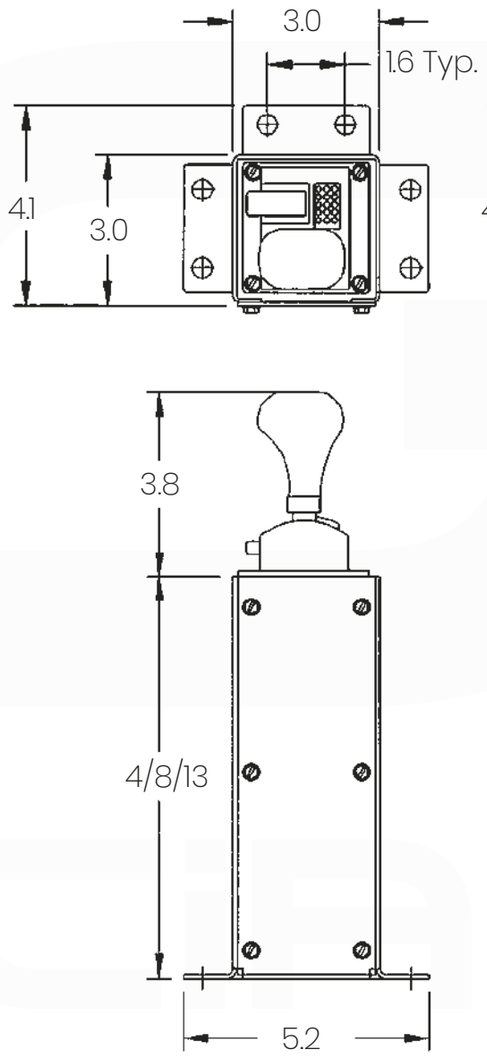

CONSOLA TIPO E/F/G

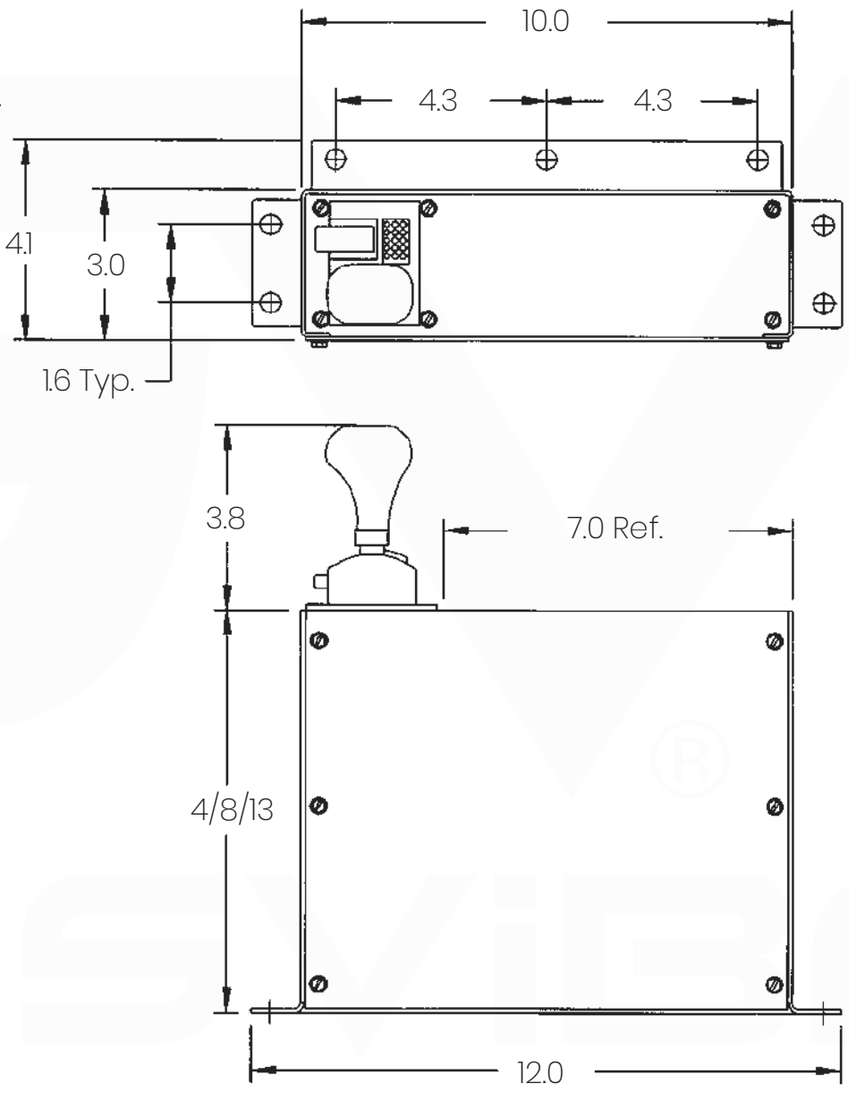

CONTROL DE PTO / BOMBA

35T40821-AXDX	PTO Auto KO, Detente central
35T40821-MXDX	PTO Man KO, Detente central
35T40821-AXDD	PTO Auto KO, Detente central e inferior
35T40821-MXDD	PTO Man KO, Detente central e inferior
35T40821-ADDD	PTO Auto KO, 3 pos. Detente
35T40821-MDDD	PTO Man KO, 3 Pos. Detente

CONSOLA TIPO J

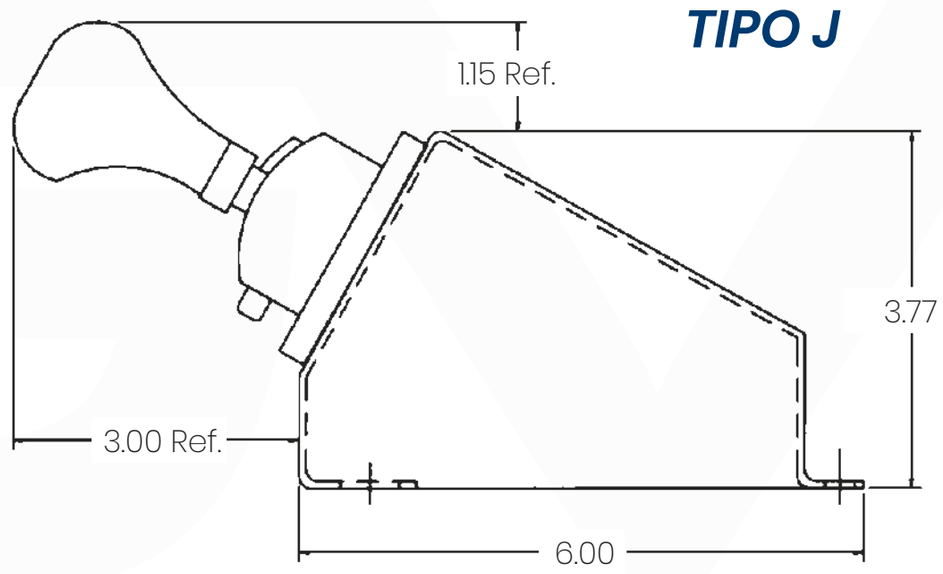

AGENCIASVIBO®

Teléfonos:
(506) 2222-0410
(506) 2222-5705
Dirección:
Calle 20 Av. 9 Barrio México,
San José, Costa Rica.