Filtros de Presión y Retorno

Categorización

Tanques y Partes > Filtros

MUNCIE

Descripción

Los filtros hidráulicos de reducen las fallas relacionadas con la contaminación y el tiempo de inactividad del equipo al garantizar sistemas hidráulicos más limpios. Ofrecemos filtración nominal y absoluta con tasas de flujo de hasta 100 GPM.

Especificaciones

Número de Modelo	Estilo de Modelo	Tipo de Medio	Rating de micrones	Configuración de Bypass	Tipo de Puerto	Tamaño de Puerto	Calibre No. *	Elemento de Reemplazo
LÍNEA DE RETORNO								
RLF*-25	A	C	10	25	NPT (2)	-16	FG-4	RE-25
RLF*-501	B	C	10	25	NPT (2)	-20	FG-4	RE-501
RLF*-100	C	C	10	25	NPT (2)	-24	FG-4	RE-501
RLF*-101	C	C	25	25	NPT (2)	-24	FG-4	RE-101
RLF*-241-L10G25P66	A	G	10	25	NPT (2)	-16	FG-4	RE-241L10G
RLF*-501-L10G25P77	B	G	10	25	NPT (2)	-20	FG-4	RE-501L10G
LÍNEA DE DEVOLUCIÓN DEL TANQUE								
TRLF*-501	E	C	10	25	NPT (2)	-20	FG-4	TRE-501
TRLF*-503	E	C	10	15	ODT (1)	-20	FG-3	TRE-501
TRLF*-503-10G25S77	E	G	10	25	ODT (1)	-20	FG-4	TRE-50110G
49T37524	E	C	10	25	ODT (2)	-20/24	FG-4	TRE-503(2)
LÍNEA DE PRESIÓN								
PLFR-451-10C50S55**	D	C	10	50	ODT (2)	-12	NA	PRE-45110C
PLFR-451-10C50S66**	D	C	10	50	ODT (2)	-16	NA	PRE-45110C

* Agregue la letra "G" al número de modelo para incluir el calibre. Todos los puertos de manómetro son de 1/8 NPT.
** Requiere dos kits de montaje: PLFR-451-MK.
Nota: El interruptor indicador eléctrico opcional PM-515A (20 PSI) se puede utilizar en lugar del indicador visual FG-4. No incluye cableado ni luz de panel.

AGV® AGENCIASVIBO

Teléfonos:
(506) 2222-0410
(506) 2222-5705
Dirección:
Calle 20 Av. 9 Barrio México,
San José, Costa Rica.

ESTILOS DE MODELO ESTÁNDAR

ESTILO A	MODELOS	DIÁM. B
IN (MM)	RLF*-25	07.2 (183)
	RLF*-241-L***	10.2 (259)

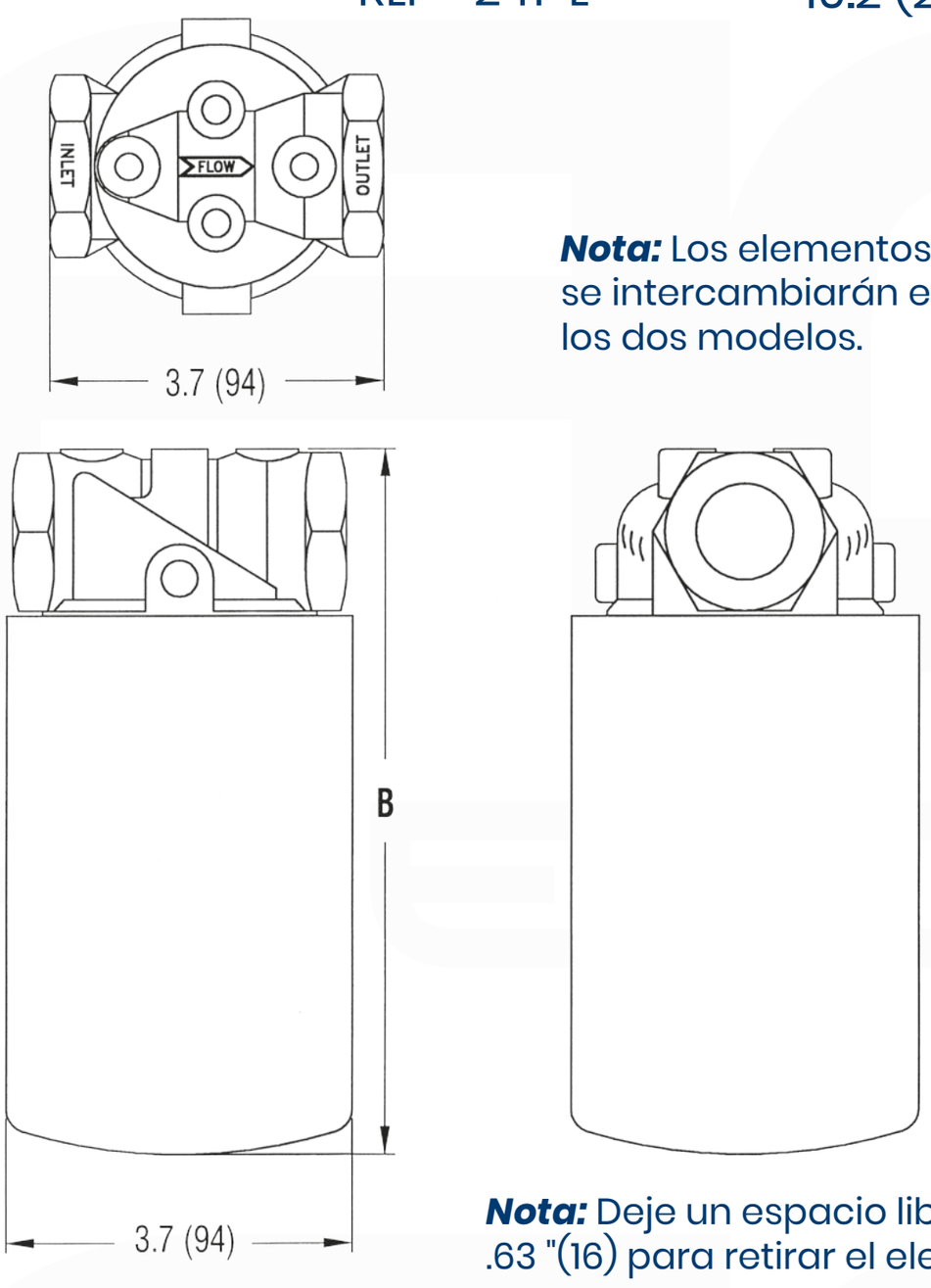

Nota: Los elementos no se intercambiarán entre los dos modelos.

Nota: Deje un espacio libre de .63 "(16) para retirar el elemento.

ESTILO B	MODELOS	DIÁM. B
IN (MM)	RLF*-501	09.3 (236)
	RLF*-501-L***	13.3 (338)

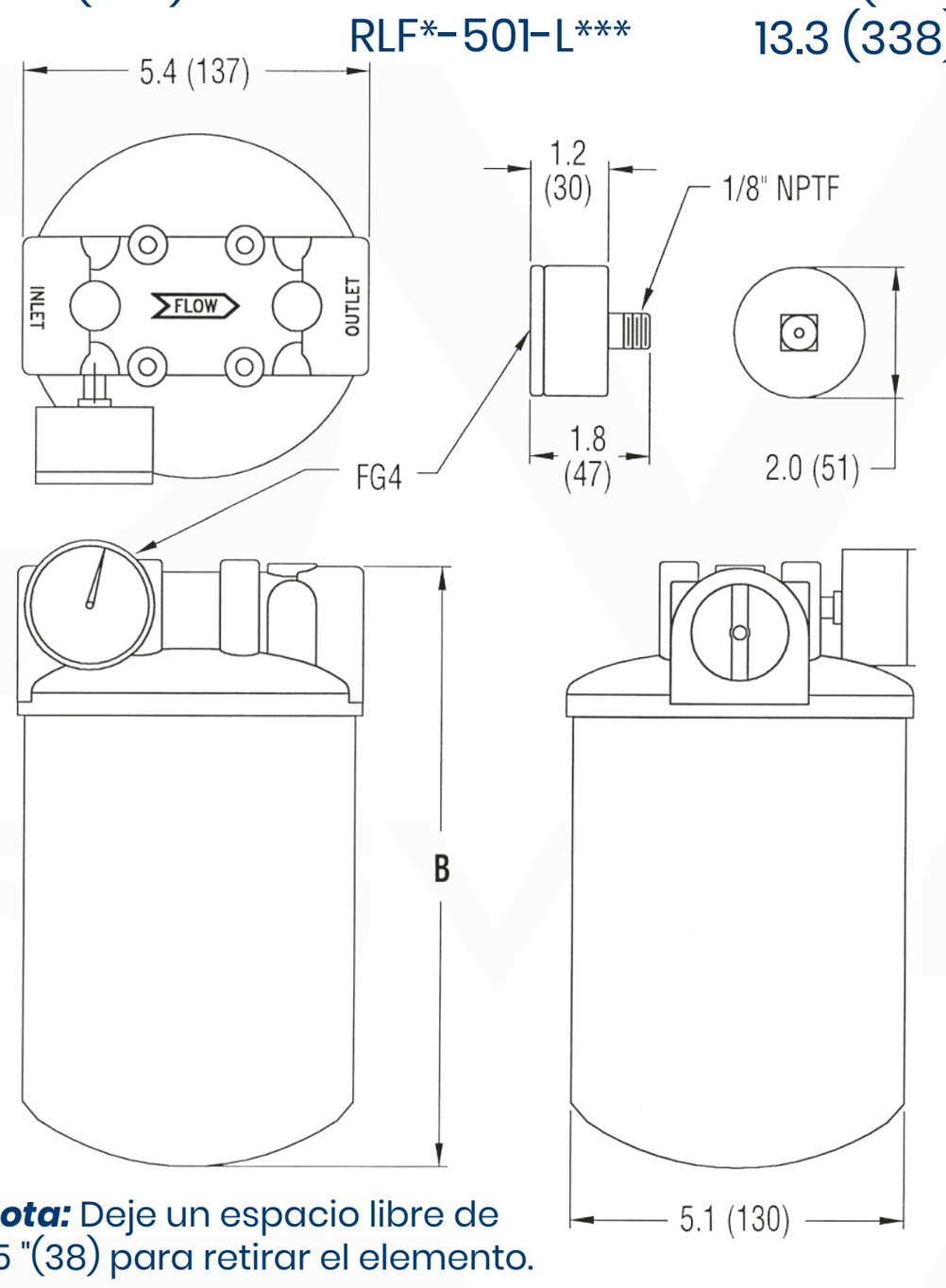

Nota: Deje un espacio libre de 1,5 "(38) para retirar el elemento.

ESTILO C	MODELOS	DIÁM. B
IN (MM)	RLF*-100	17 (432)
	RLF*-101	25 (635)
	RLF*-100-L***	25 (635)

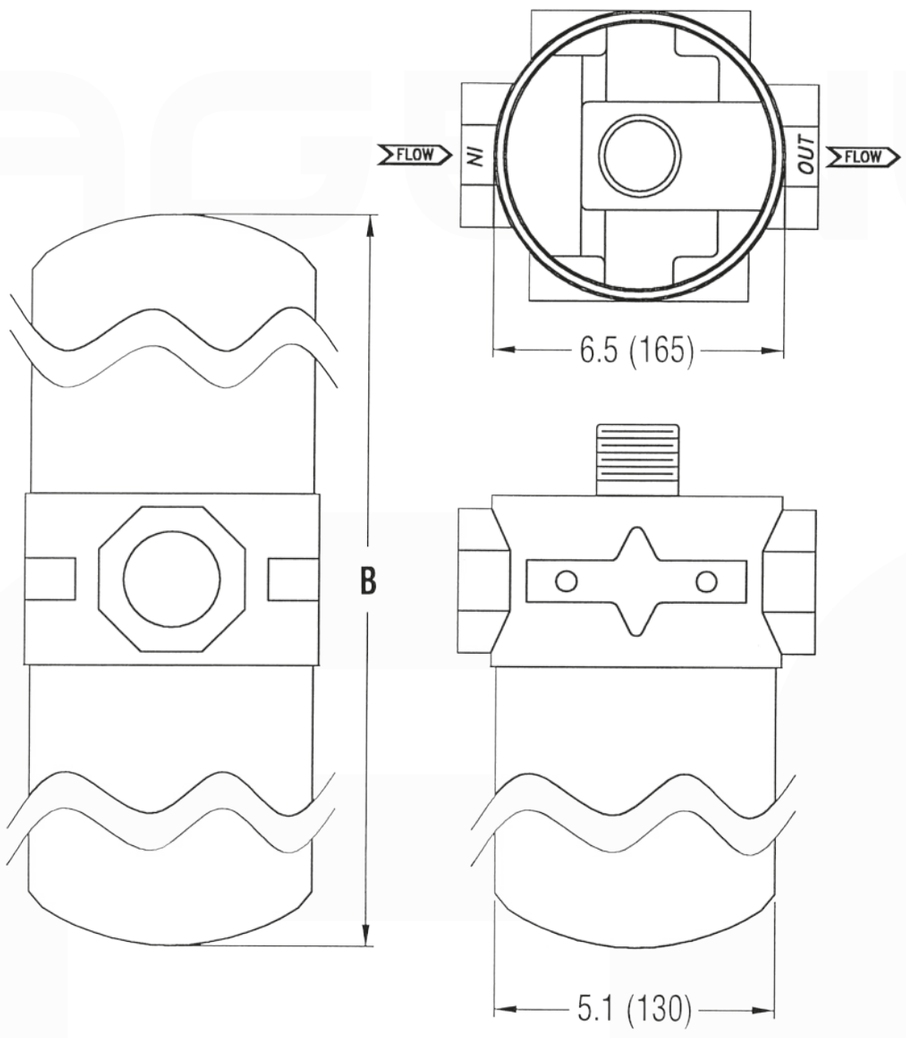

Nota: Deje un espacio libre de 1,5 "(38) para retirar el elemento.

ESTILO D	MODELO
IN (MM)	PLFR-451-***

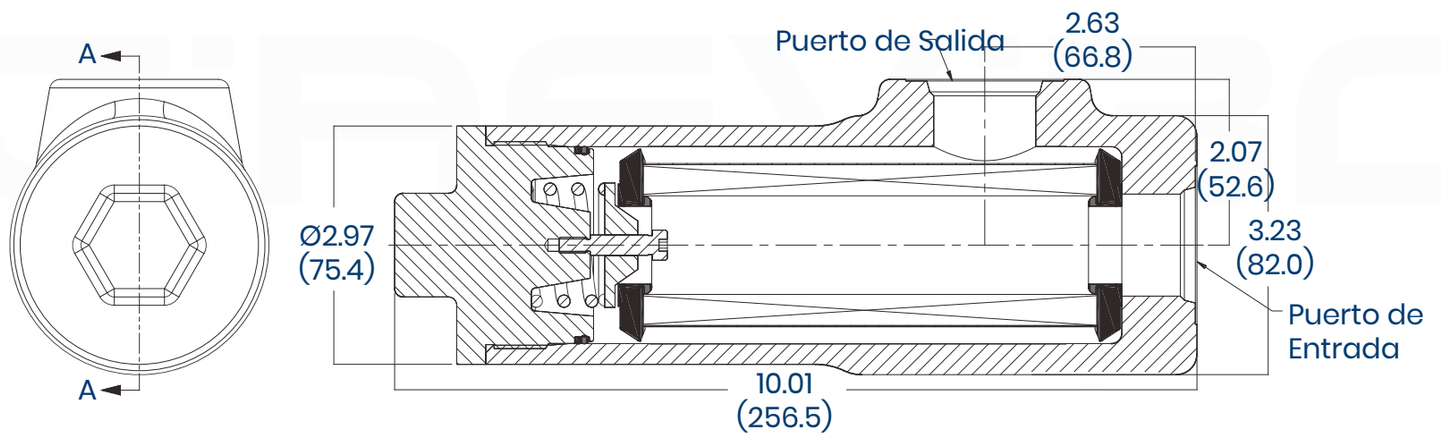

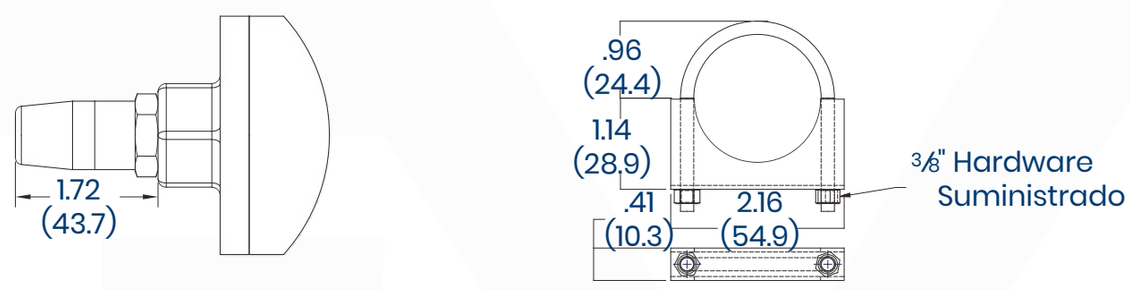

Indicador visual opcional (diferencial de 50 PSI) Kit de montaje “U-Bolt”, número de pieza: PLFR-451-MK (se requieren 2)

AGV®
AGENCIASVIBO

Teléfonos:
(506) 2222-0410
(506) 2222-5705
Dirección:
Calle 20 Av. 9 Barrio México,
San José, Costa Rica.

ESTILOS DE MODELO ESTÁNDAR

ESTILO E
IN (MM)

MODELOS
TRLF*-50*-***
49T37524

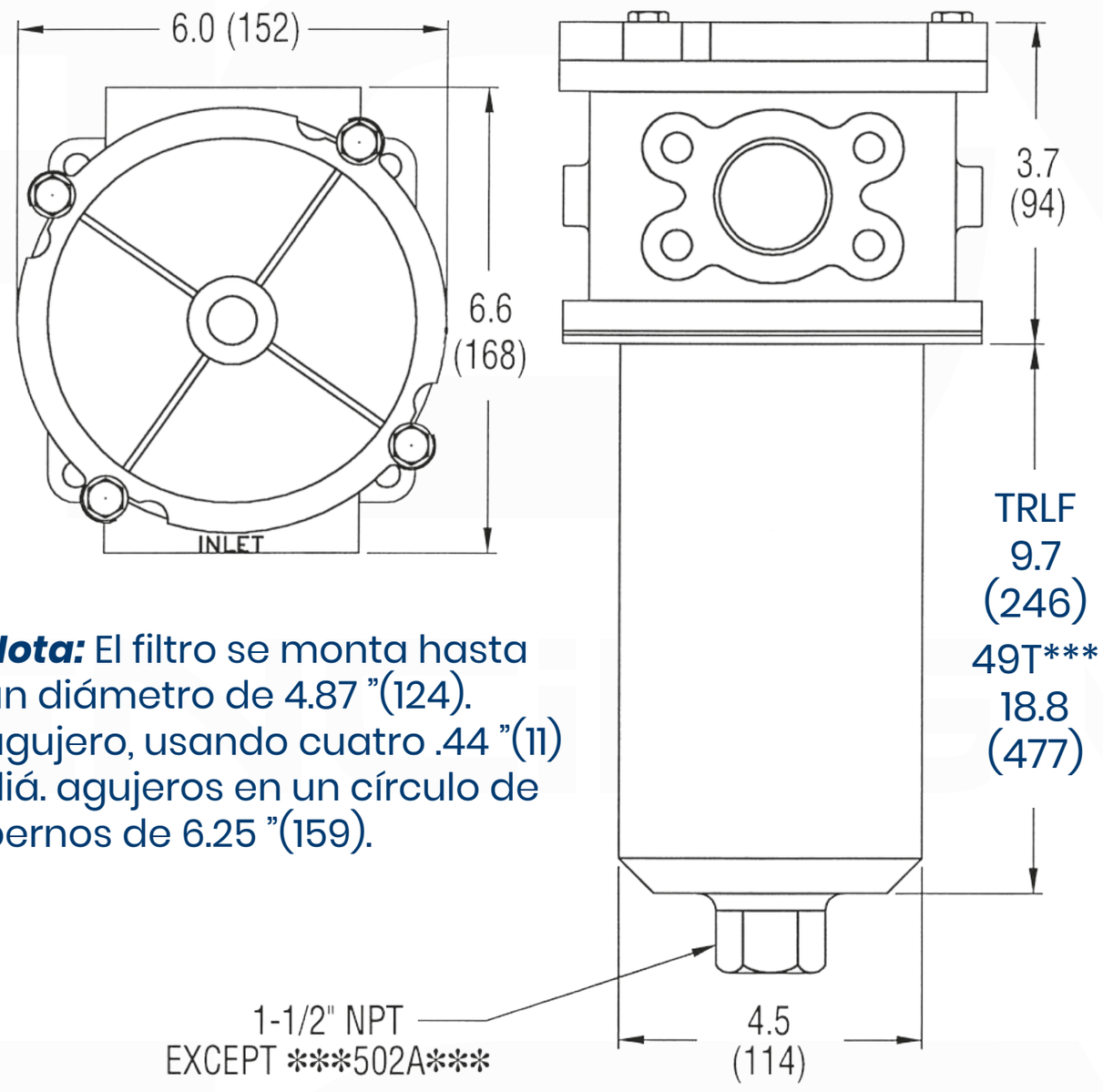

Nota: El filtro se monta hasta un diámetro de 4.87 ”(124). agujero, usando cuatro .44 ”(11) diá. agujeros en un círculo de pernos de 6.25 ”(159).

Nota: Deje un espacio libre de 9.0 "(229) para retirar el elemento

CONSTRUCCIÓN DEL CÓDIGO DE MODELO

TRLF - G - 50 - 1 - L 10 - G - 25 - P - 7 - 7

Estilo del producto
Línea de retorno, girar **- RLF**
Sobre el tanque, retorno, elemento de caída **- TRLF**
Línea de presión, elemento de caída **- PLFR**

Indicador de condición*
Indicador analógico (colores) **- G**

Serie *(capacidad máxima de flujo)*

024 GPM Max **—024**	045 GPM Max **— 045**
025 GPM Max **—025**	050 GPM Max **— 050**
027 GPM Max **—027**	055 GPM Max **— 055**
037 GPM Max **—037**	100 GPM Max **— 100**

Número de diseño*
Primer diseño **- 1**

Longitud del elemento*
Largo **- L**

Clasificación de micrones
10 micrones **- 10**
25 micrones **- 25**

Tamaño del puerto (secundario)
Ver abajo

Tamaño del puerto*
5 - (–12)
6 - (–16)
7 - (–20)
8 - (–24)

Tipo de puerto
P - Rosca de tubería NPT
S - Hilo recto ODT

Ajuste de la válvula de derivación *
15 - 15 PSI
25 - 25 PSI
50 - 50 PSI

Tipo de medio
C - Celulosa (papel)
G - Microglass (300 PSI)

*** Eliminar para ninguno***

Nota: Todos los elementos de microvidrio tienen una clasificación Beta de B10 = 75.
Todos los filtros de estilo RLF utilizan elementos de estilo giratorios. Todos los demás usan elementos de caída.

AGENCIASVIBO®
Teléfonos:
(506) 2222-0410
(506) 2222-5705
Dirección:
Calle 20 Av. 9 Barrio México,
San José, Costa Rica.