Bomba P315, P330, P350, P365

Categorización

Bombas Motores y Partes > Bombas

Características

- Unidades individuales / múltiples de alta eficiencia
- Amplia gama de desplazamientos
- Ejes / montajes opcionales
- Construcción de hierro fundido resistente
- Conjuntos de motor disponibles
- Programa de piezas completo
- Divisores de flujo disponibles

Datos de Rendimiento

Modelo	Ancho de engranaje (pulg.)	Desplazamiento Teórico		Presión Máxima de Aceite Mineral				Rango de Velocidad Recomendado		Peso Aproximado			
				Continuo		Intermitente		Máx	Mín	Unidad Simple		Sección Agregada	
		in³/rev	cm³/rev	psi	bar	psi	bar	rpm	rpm	lbs	kg	lbs	kg
P315	1/2	.62	10.20	3000	207	3500	241	3000	600	14	6	13.5	5
	3/4	.93	15.20	3000	207	3500	241	3000	600	15	7	14.25	6.65
	1	1.24	20.30	3000	207	3500	241	3000	600	18	8	17	7.6
	1 - 1/4	1.55	25.40	3000	207	3500	241	3000	600	19	8.5	18	8
	1 - 1/2	1.86	30.50	2750	190	3300	228	3000	600	20	9	19	8.5
	1 - 3/4	2.17	35.60	2500	172	2900	200	3000	600	21	9.5	20	9
	2	2.48	40.60	2250	155	2500	172	3000	600	22	10	21	9.5
P330	1/2	.99	16.10	3000	207	3500	241	3000	600	33.5	15	30	13.5
	3/4	1.48	24.20	3000	207	3500	241	3000	600	34.75	15.5	31	14
	1	1.97	32.30	3000	207	3500	241	3000	600	36	16	32.5	14.5
	1 - 1/4	2.46	40.40	3000	207	3500	241	3000	600	37.25	16.5	33.5	14.85
	1 - 1/2	2.96	48.40	3000	207	3500	241	3000	600	38.5	17	34.5	15.3
	1 - 3/4	3.45	56.50	2750	190	3250	224	3000	600	39.75	17.5	35.75	15.75
	2	3.94	64.60	2500	172	3000	207	3000	600	40	18	36	16.2
P350	3/4	1.91	31.30	3000	207	3500	241	3000	600	49.5	22	47	21
	1	2.55	41.80	3000	207	3500	241	2400	600	51	23	48.5	21.75
	1 - 1/4	3.19	52.20	3000	207	3500	241	2400	600	52.5	23.5	49.75	22.3
	1 - 1/2	3.83	62.70	3000	207	3500	241	2400	600	54	24	51	22.8
	1 - 3/4	4.46	73.10	2750	190	3250	224	2400	600	55.5	25	52.75	23.25
	2	5.10	83.60	2500	172	3000	207	2400	600	57	25.5	54	23.75
	2 - 1/4	5.74	94.00	2500	172	2750	190	2400	600	58.5	26	55.5	24.7
	2 - 1/2	6.38	104.50	2250	155	2500	172	2400	600	60	27	57	25.65
P365	3/4	2.70	44.30	3000	207	3500	241	2400	600	53.5	24	50.8	22.8
	1	3.60	59.00	3000	207	3500	241	2400	600	56	25	53	23.75
	1 - 1/4	4.50	73.80	3000	207	3500	241	2400	600	58.5	26	55.5	24.75
	1 - 1/2	5.40	88.50	3000	207	3500	241	2400	600	61	27.5	58	26
	1 - 3/4	6.30	103.30	3000	207	3500	241	2400	600	63.5	28.5	60	27
	2	7.20	118.00	3000	207	3500	241	2400	600	66	29.5	62.5	28
	2 - 1/4	8.10	132.80	2750	190	3250	224	2400	600	68.5	31	65	29.5
	2 - 1/2	9.00	147.50	2500	172	3000	207	2400	600	71	32	67.5	30

AGV® AGENCIASVIBO

Teléfonos:
(506) 2222-0410
(506) 2222-5705
Dirección:
Calle 20 Av. 9 Barrio México,
San José, Costa Rica.

DATOS DE RENDIMIENTO DE LA BOMBA P315 / P330 / P350 / P365

Datos promedio a 2000 psi / 138 bar
Viscosidad del aceite - 150 SUS (32 CST)

P315

Ancho de Engranaje (pulg.)

Velocidad rpm	1/2"	3/4"	1"	1 - 1/4"	1 - 1/2"	1 - 3/4"	2"
pulg³/rev	.62	.93	1.24	1.55	1.86	2.17	2.48
cc/rev	10.20	15.20	20.30	25.40	30.50	35.60	40.60
	gpm	gpm	gpm	gpm	gpm	gpm	gpm
	lpm	lpm	lpm	lpm	lpm	lpm	lpm
900	1.6	2.8	4.0	5.2	6.2	7.2	8.4
	6	11.5	15	19.5	23.5	27.7	32
1200	2.4	3.9	5.4	6.9	8.6	10.1	11.7
	9	14.8	20.5	26.2	32.5	38.2	44
1500	3.2	5.2	7.2	9.2	11.1	13	14.8
	12	19.2	27	34.8	42	48	56
1800	4.0	6.4	8.7	11	13.4	16.7	18
	15	24	33	42	51	59.5	68
2100	4.8	7.6	10.4	13.2	15.9	18.5	21.2
	18	29	39	50	60	70	80
2400	5.6	8	12.0	15.2	18.2	21.2	24.2
	21	33.3	45.5	57.76	69	80.2	91.5
3000	7.2	11.2	15.2	19.2	23.2	26.9	30.7
	27	42.3	57.5	72.7	88	102	116

P330

Ancho de Engranaje (pulg.)

Velocidad rpm	1/2"	3/4"	1"	1 - 1/4"	1 - 1/2"	1 - 3/4"	2"
pulg³/rev	.99	1.48	1.97	2.46	2.96	3.45	3.94
cc/rev	16.10	24.20	32.30	40.40	48.40	56.50	64.60
	gpm	gpm	gpm	gpm	gpm	gpm	gpm
	lpm	lpm	lpm	lpm	lpm	lpm	lpm
900	2	4	6	8	10	12	13.5
	9	16	23	30	38	45	51
1200	3.5	6	8.5	11.5	14	16	18.5
	12	22	32	42	53	61	70
1500	3.5	7.5	11	14.5	17.5	20.5	23.5
	20	31	42	55	66	78	89
1800	6	10	14	18	21.5	25	29
	27	40	53	81	81	95	110
2100	7.5	12	16.5	25	25	29.5	34
	28	45	62	79	95	112	129
2400	9	14	19	24	29	34	39
	34	53	72	91	110	129	148
2400	12.2	18.5	24.9	31.2	37.5	43.8	50.1
	46	70	94	118	142	166	190

P350

Ancho de Engranaje (pulg.)

Velocidad rpm	3/4"	1"	1 - 1/4"	1 - 1/2"	1 - 3/4"	2"	2 - 1/4"	2 - 1/2"
pulg³/rev	1.91	2.55	3.19	3.83	4.46	5.10	5.74	5.74
cc/rev	31.30	41.80	52.20	62.70	73.10	83.60	94.00	94.00
	gpm	gpm	gpm	gpm	gpm	gpm	gpm	gpm
	lpm	lpm	lpm	lpm	lpm	lpm	lpm	lpm
900	6	8	10.5	13	15	17.5	20	22
	20	30	40	49	57	66	75	83
1200	8.5	11.5	15	18	21	24	27	30
	31	44	57	68	79	91	102	114
1500	10	14.5	19	23	27	31	35	39
	38	55	72	87	102	117	132	148
1800	12	17.5	23	27.5	32.5	37.5	42	47
	45	66	87	104	123	142	159	178
2100	15	21	27	32.5	38.5	44	49.5	55
	56	79	102	123	146	167	187	208
2400	18	24.5	31	37	44	51	57	63.5
	69	93	117	140	167	193	216	240

P365

Ancho de Engranaje (pulg.)

Velocidad rpm	3/4"	1"	1 - 1/4"	1 - 1/2"	1 - 3/4"	2"	2 - 1/4"	2 - 1/2"
pulg³/rev	2.70	3.60	4.50	5.40	6.30	7.20	8.10	9.00
cc/rev	44.30	59.00	73.80	88.50	103.30	118.00	132.80	147.50
	gpm	gpm	gpm	gpm	gpm	gpm	gpm	gpm
	lpm	lpm	lpm	lpm	lpm	lpm	lpm	lpm
900	7.5	10.5	13.5	17	20.5	24	27.5	31
	30	40	51	64	78	91	104	117
1200	11	15.5	20	24.5	29	33.5	38	43
	43	59	75	93	110	127	144	163
1500	15	20	25.5	31	37.5	43	49	55
	55	76	97	117	142	163	185	208
1800	17.5	24.5	31.5	38	45.5	52	59	66
	67	93	119	144	172	197	223	250
2100	20.5	29	37.5	45.5	54	62	70	78
	78	110	142	172	204	235	265	295
2400	25	34	43	52.5	62	71	80.5	90
	95	129	163	199	235	269	305	341

Nota: Los datos de rendimiento que se muestran son un promedio y no son representantes de una unidad en particular

AGENCIASVIBO®

Teléfonos:
(506) 2222-0410
(506) 2222-5705
Dirección:
Calle 20 Av. 9 Barrio México,
San José, Costa Rica.

DATOS DE RENDIMIENTO DEL MOTOR M315 / M330 / M350 / M365

Datos promedio a 2000 psi / 138 bar
Viscosidad del aceite - 150 SUS (32 CST)

M315

Velocidad rpm (pulg³/rev, cm³/rev)	1/2" Despl. .62 in3/rev	1/2" Entrada Salida	1/2" Flujo Torque	1/2" gpm in/lbs	1/2" l/m Nm	3/4" Despl. .93 in3/rev	3/4" Entrada Salida	3/4" Flujo Torque	3/4" gpm in/lbs	3/4" l/m Nm	1" Despl. 1.24 in3/rev	1" Entrada Salida	1" Flujo Torque	1" gpm in/lbs	1" l/m Nm
900	4.4	265	5.6	450	6.8	635	8.0	820	9.2	880	10.6	915	11.9	910	
	16	30	21	51	26	72	30	93	35	99	40	103	45	103	
1200	5.3	280	6.9	460	8.5	640	10.1	820	11.7	875	13.4	915	15.2	910	
	4	30	26	51	32	72	38	93	44	99	51	103	58	103	
1500	6.2	290	8.2	465	10.2	640	12.2	815	14.2	870	16.4	910	18.6	905	
	25	32	32	52	39	72	46	92	54	98	62	103	72	102	
1800	7.3	300	9.6	470	11.9	640	14.2	810	16.6	860	18.2	900	21.9	895	
	27	32	36	52	45	72	54	92	63	97	69	102	83	101	
2000	7.8	285	10.7	460	13.6	635	16.3	810	19.0	850	22.2	895	25.3	890	
	33	32	42	52	51	72	62	92	72	96	84	101	96	100	
2400	9.1	290	12.2	460	15.3	630	18.4	800	21.5	835	25.1	875	28.7	870	
	36	33	47	52	58	71	70	90	81	94	95	99	109	98	

Velocidad rpm (pulg³/rev, cm³/rev)	1 - 1/4" Despl. 1.55 in3/rev	1 - 1/4" Entrada Salida	1 - 1/4" Flujo Torque	1 - 1/4" gpm in/lbs	1 - 1/4" l/m Nm	1 - 1/2" Despl. 1.86 in3/rev	1 - 1/2" Entrada Salida	1 - 1/2" Flujo Torque	1 - 1/2" gpm in/lbs	1 - 1/2" l/m Nm	1 - 3/4" Despl. 2.17 in3/rev	1 - 3/4" Entrada Salida	1 - 3/4" Flujo Torque	1 - 3/4" gpm in/lbs	1 - 3/4" l/m Nm	2" Despl. 2.48 in3/rev	2" Entrada Salida	2" Flujo Torque	2" gpm in/lbs	2" l/m Nm
900	8.0	820	9.2	880	10.6	915	11.9	910												
	30	93	35	99	40	103	45	103												
1200	10.1	820	11.7	875	13.4	915	15.2	910												
	38	93	44	99	51	103	58	103												
1500	12.2	815	14.2	870	16.4	910	18.6	905												
	46	92	54	98	62	103	72	102												
1800	14.2	810	16.6	860	18.2	900	21.9	895												
	54	92	63	97	69	102	83	101												
2000	16.3	810	19.0	850	22.2	895	25.3	890												
	62	92	72	96	84	101	96	100												
2400	18.4	800	21.5	835	25.1	875	28.7	870												
	70	90	81	94	95	99	109	98												

M330

Velocidad rpm (pulg³/rev, cm³/rev)	1/2" Despl. .99 in3/rev	1/2" Entrada Salida	1/2" Flujo Torque	1/2" gpm in/lbs	1/2" l/m Nm	3/4" Despl. 1.48 in3/rev	3/4" Entrada Salida	3/4" Flujo Torque	3/4" gpm in/lbs	3/4" l/m Nm	1" Despl. 1.97 in3/rev	1" Entrada Salida	1" Flujo Torque	1" gpm in/lbs	1" l/m Nm
900	5.5	745	7.5	895	9.5	995	11.5	1245	13.5	1495	15.5	1650	17.5	1720	
	20	83	29	83	36	112	44	141	51	169	59	186	66	194	
1200	7.5	740	10	740	12.5	995	15.0	1250	17.5	1500	20.2	1660	22.5	1725	
	27	54	37	83	47	112	57	141	66	169	76	188	85	195	
1500	9	455	12	720	15	985	18	1250	21.5	1495	24.5	1630	28	1725	
	35	51	46	81	57	111	68	141	81	169	93	184	106	195	
1800	9.5	450	13.5	700	17.5	950	21.5	1200	25.5	1475	29	1600	33	1700	
	34	49	50	78	66	107	81	136	97	167	110	181	125	1921	
2000	11	415	15.5	670	20	925	24.5	1180	29.5	1440	34	1560	38.5	1670	
	38	44	57	75	76	105	93	133	112	163	129	174	146	189	
2400	12	315	17.5	600	22.5	885	28	1170	33	1400	38.5	1475	43.5	1640	
	45	48	65	74	85	100	106	132	125	158	146	167	165	185	

Velocidad rpm (pulg³/rev, cm³/rev)	1 - 1/4" Despl. 2.46 in3/rev	1 - 1/4" Entrada Salida	1 - 1/4" Flujo Torque	1 - 1/4" gpm in/lbs	1 - 1/4" l/m Nm	1 - 1/2" Despl. 2.96 in3/rev	1 - 1/2" Entrada Salida	1 - 1/2" Flujo Torque	1 - 1/2" gpm in/lbs	1 - 1/2" l/m Nm	1 - 3/4" Despl. 3.45 in3/rev	1 - 3/4" Entrada Salida	1 - 3/4" Flujo Torque	1 - 3/4" gpm in/lbs	1 - 3/4" l/m Nm	2" Despl. 3.94 in3/rev	2" Entrada Salida	2" Flujo Torque	2" gpm in/lbs	2" l/m Nm
900	11.5	1245	13.5	1495	15.5	1650	17.5	1720												
	44	141	51	169	59	186	66	194												
1200	15.0	1250	17.5	1500	20.2	1660	22.5	1725												
	57	141	66	169	76	188	85	195												
1500	18	1250	21.5	1495	24.5	1630	28	1725												
	68	141	81	169	93	184	106	195												
1800	21.5	1200	25.5	1475	29	1600	33	1700												
	81	136	97	167	110	181	125	1921												
2000	24.5	1180	29.5	1440	34	1560	38.5	1670												
	93	133	112	163	129	174	146	189												
2400	28	1170	33	1400	38.5	1475	43.5	1640												
	106	132	125	158	146	167	165	185												

M350

Velocidad rpm (pulg³/rev, cm³/rev)	3/4" Despl. 1.91 in3/rev	3/4" Entrada Salida	3/4" Flujo Torque	3/4" gpm in/lbs	3/4" l/m Nm	1" Despl. 2.55 in3/rev	1" Entrada Salida	1" Flujo Torque	1" gpm in/lbs	1" l/m Nm	1 - 1/4" Despl. 3.19 in3/rev	1 - 1/4" Entrada Salida	1 - 1/4" Flujo Torque	1 - 1/4" gpm in/lbs	1 - 1/4" l/m Nm
900	11	880	13.5	1240	16	1600	18.5	1950	21	2140	23.5	2260	26	2340	28.5
	41	99	51	140	61	181	70	220	79	242	89	255	98	264	108
1200	14	890	17	1250	20	1610	23.5	1960	27	2150	30	2260	33.5	2340	37
	52	100	64	141	76	182	89	221	102	243	114	255	127	264	140
1500	16.5	880	20	1240	24.5	1600	28.5	1960	32.5	2130	36.5	2230	41	2310	45
	59	99	76	140	93	181	108	221	123	241	138	252	155	261	170
1800	18.5	860	23.5	1210	28.5	1560	33.5	1900	38.5	2060	43.5	2160	48.5	2240	53.5
	70	98	89	137	108	176	127	215	146	2331	165	244	184	253	202
2000	20.5	830	26.5	1175	32.5	1520	38.5	1840	44	2000	50	2100	56	2160	62
	77	94	100	133	123	172	146	208	167	226	189	237	212	244	235
2400	23	810	30	1140	37	1470	43.5	1790	50	1950	57	2050	63.5	2110	70
	88	92	114	129	140	166	165	202	189	220	216	232	240	238	265

Velocidad rpm (pulg³/rev, cm³/rev)	1 - 1/2" Despl. 3.83 in3/rev	1 - 1/2" Entrada Salida	1 - 1/2" Flujo Torque	1 - 1/2" gpm in/lbs	1 - 1/2" l/m Nm	1 - 3/4" Despl. 4.46 in3/rev	1 - 3/4" Entrada Salida	1 - 3/4" Flujo Torque	1 - 3/4" gpm in/lbs	1 - 3/4" l/m Nm	2" Despl. 5.10 in3/rev	2" Entrada Salida	2" Flujo Torque	2" gpm in/lbs	2" l/m Nm	2 - 1/4" Despl. 5.74 in3/rev	2 - 1/4" Entrada Salida	2 - 1/4" Flujo Torque	2 - 1/4" gpm in/lbs	2 - 1/4" l/m Nm	2 - 1/2" Despl. 6.38 in3/rev	2 - 1/2" Entrada Salida	2 - 1/2" Flujo Torque	2 - 1/2" gpm in/lbs	2 - 1/2" l/m Nm
900	18.5	1950	21	2140	23.5	2260	26	2340	28.5	2360															
	70	220	79	242	89	255	98	264	108	267															
1200	23.5	1960	27	2150	30	2260	33.5	2340	37	2360															
	89	221	102	243	114	255	127	264	140	267															
1500	28.5	1960	32.5	2130	36.5	2230	41	2310	45	2330															
	108	221	123	241	138	252	155	261	170	263															
1800	33.5	1900	38.5	2060	43.5	2160	48.5	2240	53.5	2260															
	127	215	146	2331	165	244	184	253	202	255															
2000	38.5	1840	44	2000	50	2100	56	2160	62	2180															
	146	208	167	226	189	237	212	244	235	246															
2400	43.5	1790	50	1950	57	2050	63.5	2110	70	2130															
	165	202	189	220	216	232	240	238	265	241															

M365

Velocidad rpm (pulg³/rev, cm³/rev)	3/4" Despl. 2.70 in3/rev	3/4" Entrada Salida	3/4" Flujo Torque	3/4" gpm in/lbs	3/4" l/m Nm	1" Despl. 3.60 in3/rev	1" Entrada Salida	1" Flujo Torque	1" gpm in/lbs	1" l/m Nm	1 - 1/4" Despl. 4.50 in3/rev	1 - 1/4" Entrada Salida	1 - 1/4" Flujo Torque	1 - 1/4" gpm in/lbs	1 - 1/4" l/m Nm
900	15.5	1350	19	1790	22.5	2230	26	2730	29.5	3200	33	3610	37	3880	40
	59	152	72	202	85	252	98	308	112	361	125	408	140	438	151
1200	19	1350	23.5	1800	28	2250	33	2740	37.5	3230	42.5	3620	47.5	3900	52
	72	152	89	203	106	254	125	309	142	365	161	409	180	441	197
1500	22	1340	28	1790	34	2240	40	2720	46	3200	52	3600	58	3810	63.5
	83	151	106	202	129	253	151	307	174	361	197	407	220	430	240
1800	26	1340	33	1770	40	2200	47	2650	54	3150	61	3540	68	3720	75
	99	152	125	200	151	248	178	300	204	356	231	400	257	420	284
2000	29	1270	37.5	1700	46	2130	54	2600	62.5	3075	70.5	3440	79	3600	87
	110	143	142	192	174	241	204	294	237	347	267	389	299	407	329
2400	33	1190	42.5	1620	52	2050	61	2500	70.5	2975	80	3360	90	3500	98.5
	125	134	161	183	197	232	231	2800	267	336	303	380	341	395	373

Velocidad rpm (pulg³/rev, cm³/rev)	1 - 1/2" Despl. 5.40 in3/rev	1 - 1/2" Entrada Salida	1 - 1/2" Flujo Torque	1 - 1/2" gpm in/lbs	1 - 1/2" l/m Nm	1 - 3/4" Despl. 6.30 in3/rev	1 - 3/4" Entrada Salida	1 - 3/4" Flujo Torque	1 - 3/4" gpm in/lbs	1 - 3/4" l/m Nm	2" Despl. 7.20 in3/rev	2" Entrada Salida	2" Flujo Torque	2" gpm in/lbs	2" l/m Nm	2 - 1/4" Despl. 8.10 in3/rev	2 - 1/4" Entrada Salida	2 - 1/4" Flujo Torque	2 - 1/4" gpm in/lbs	2 - 1/4" l/m Nm	2 - 1/2" Despl. 9.00 in3/rev	2 - 1/2" Entrada Salida	2 - 1/2" Flujo Torque	2 - 1/2" gpm in/lbs	2 - 1/2" l/m Nm
900	26	2730	29.5	3200	33	3610	37	3880	40	3960															
	98	308	112	361	125	408	140	438	151	447															
1200	33	2740	37.5	3230	42.5	3620	47.5	3900	52	3975															
	125	309	142	365	161	409	180	441	197	449															
1500	40	2720	46	3200	52	3600	58	3810	63.5	3950															
	151	307	174	361	197	407	220	430	240	446															
1800	47	2650	54	3150	61	3540	68	3720	75	3875															
	178	300	204	356	231	400	257	420	284	438															
2000	54	2600	62.5	3075	70.5	3440	79	3600	87	3790															
	204	294	237	347	267	389	299	407	329	428															
2400	61	2500	70.5	2975	80	3360	90	3500	98.5	3650															
	231	2800	267	336	303	380	341	395	373	412															

AGV® AGENCIASVIBO

Teléfonos:
(506) 2222-0410
(506) 2222-5705
Dirección:
Calle 20 Av. 9 Barrio México,
San José, Costa Rica.

P315 / P330 / P350 / P365
DIMENSIONES DE INSTALACIÓN

Dimensiones (pulg/mm)

BOMBAS Y MOTORES SIMPLES

Modelo	A	B	C**	D*	E	F	G	H	J (P)	J (M)
315	4.27+GW	4.75	4.25	1.62	1.88	2.0	0.75	3.27+GW	4.0	4.19
	108.5+GW	120.7	108.0	41.1	47.8	50.8	19.1	83.1+GW	101.6	106.4
330	6.19+GW	5.88	6.88	1.62	3.12	2.5	6.88	4.94+GW	4.81	5.00
	157.2+GW	149.4	174.8	41.1	79.2	65.0	22.2	125.5+GW	122.2	127.0
350	7.06+GW	6.00	7.12	2.19	3.50	3.06	1.00	5.56+GW	5.75	5.75
	179.3+GW	152.4	108.8	55.6	88.9	77.7	25.4	141.2+GW	146.1	146.1
365	7.31+GW	7.25	7.38	2.19	3.75	3.06	1.12	5.81+GW	6.25	6.25
	185.7+GW	184.2	187.5	55.6	95.3	77.7	28.6	147.6+GW	158.8	158.8

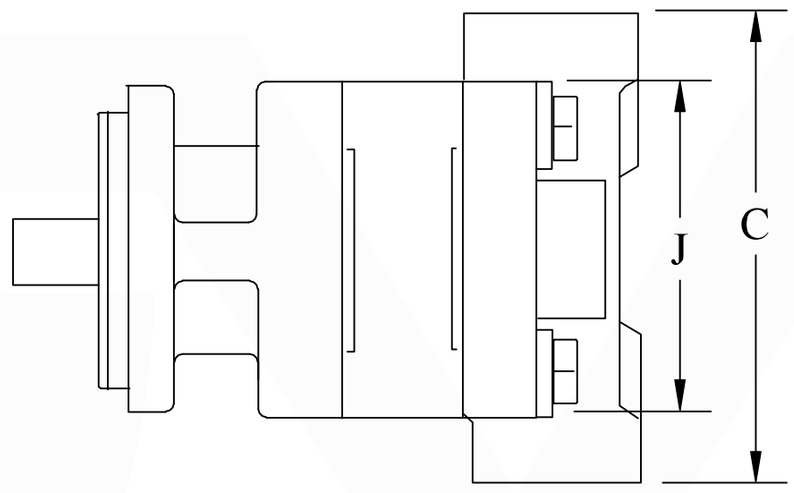

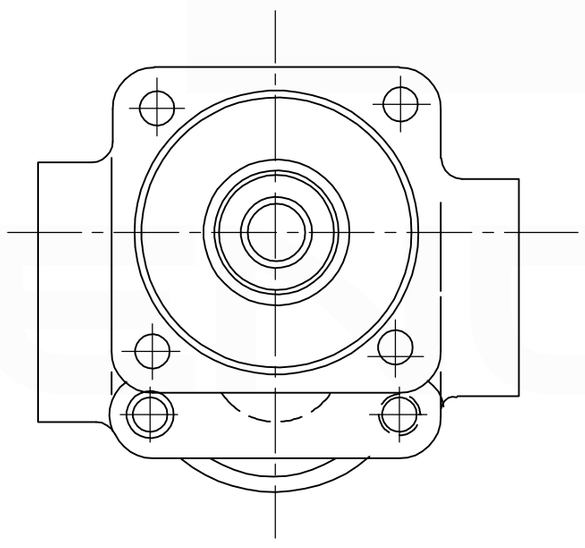

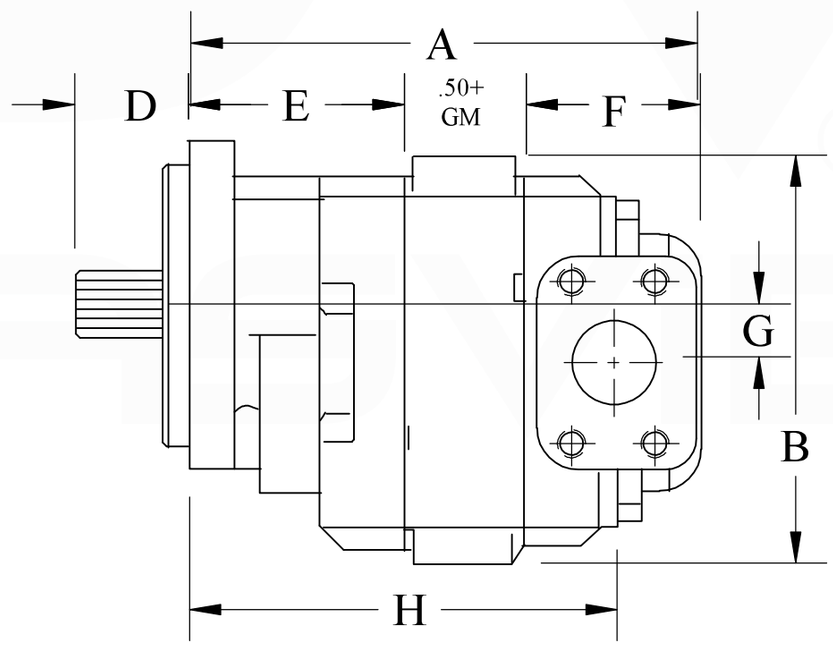

BOMBAS Y MOTORES TÁNDEM

Modelo	A	B	C**	D*	E	F	G	H	I	J	K	L**	M**	N(P)	N(M)
315	7.05+T.GW	4.75	4.25	1.62	1.88	1.75	2.62	1.84	.34	.75	3.59+GW	2.25	2.75	4.0	4.19
	179.1+T.GW	120.7	108.0	41.1	47.8	44.5	66.5	46.7	8.6	19.1	91.2+GW	57.2	69.9	101.6	106.4
330	9.88+T.GW	5.88	6.88	1.62	3.12	2.25	3.50	2.38	.62	.88	5.38+GW	3.09	3.69	4.81	5.00
	250.9+T.GW	149.4	174.8	41.1	79.2	57.2	88.9	60.5	15.7	22.2	136.7+GW	78.5	93.7	122.2	127.0
350	10.25+T.GW	6.00	7.12	2.19	3.50	2.25	3.50	2.50	.50	1.00	5.75+GW	3.56	4.12	5.75	5.75
	260.4+T.GW	152.4	108.8	55.6	88.9	57.2	88.9	63.5	12.7	25.4	146.1+GW	90.4	104.6	146.1	146.1
365	11.38+T.GW	7.25	7.38	2.19	3.75	2.62	4.00	2.88	.62	1.12	6.25+GW	3.69	4.69	6.25	6.25
	289.1+T.GW	184.2	187.5	55.6	95.3	66.5	101.6	73.3	15.7	28.6	158.8+GW	93.7	119.1	158.8	158.8

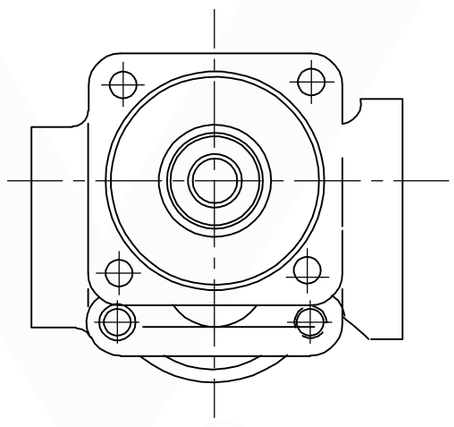

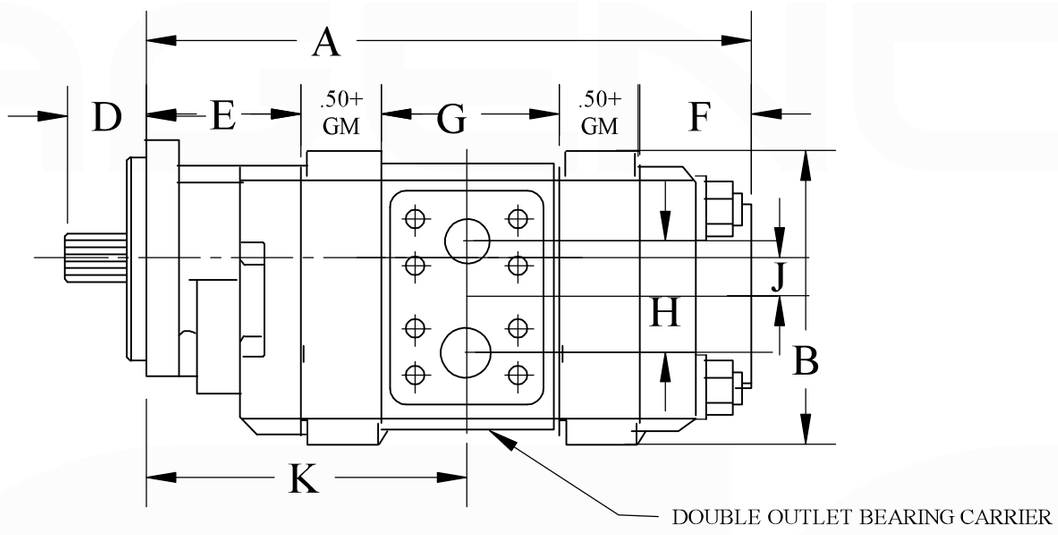

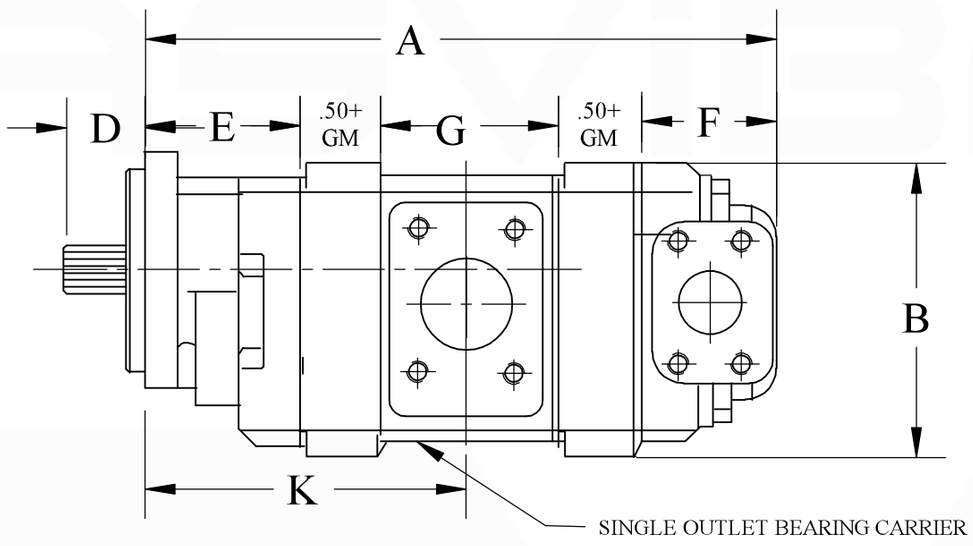

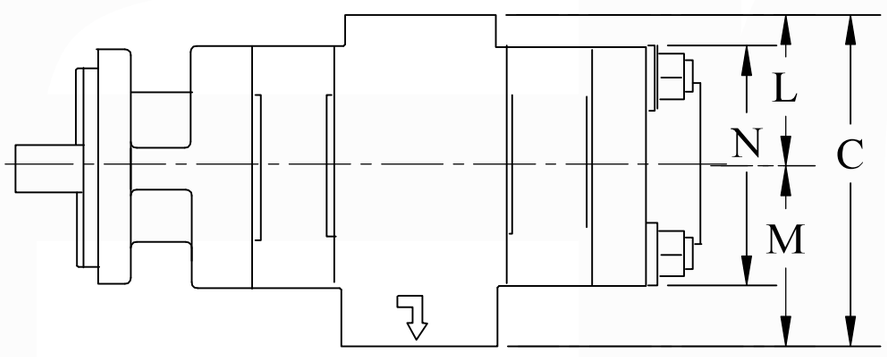

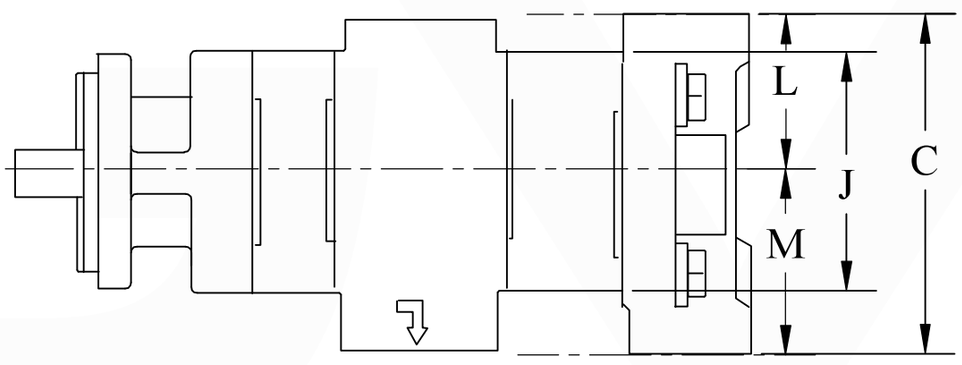

AGENCIASVIBO®

Teléfonos:
(506) 2222-0410
(506) 2222-5705

Dirección:
Calle 20 Av. 9 Barrio México,
San José, Costa Rica.

P315 / P330 / P350 / P365
Modelo de Codificación y Nomenclatura

* ¿Cómo especificar el código de modelo?

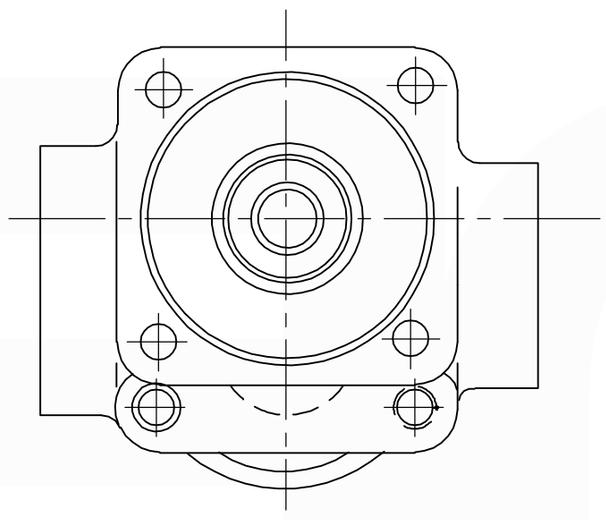

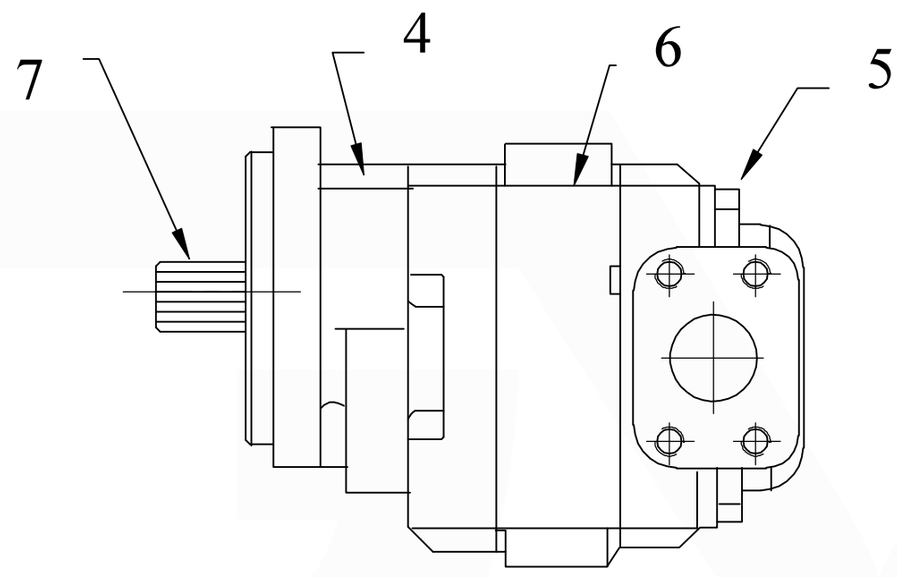

MUESTRA DE CÓDIGO DE MODELO DE BOMBA SIMPLE

1	2	3	4	5	6	7
P	*315*	*A*	*293*	*FW*	*AB20*	*65*
(P) BOMBA / (M) MOTOR	SERIE 315/330 350/365	UNIDAD SIMPLE	TAPA DELANTERA	TAPA TRASERA	CAJA DE ENGRANAJES	EJE DE ACCIONAMIENTO

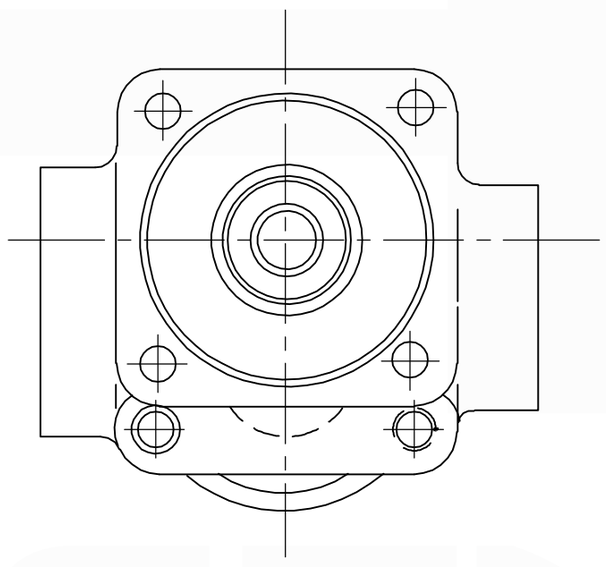

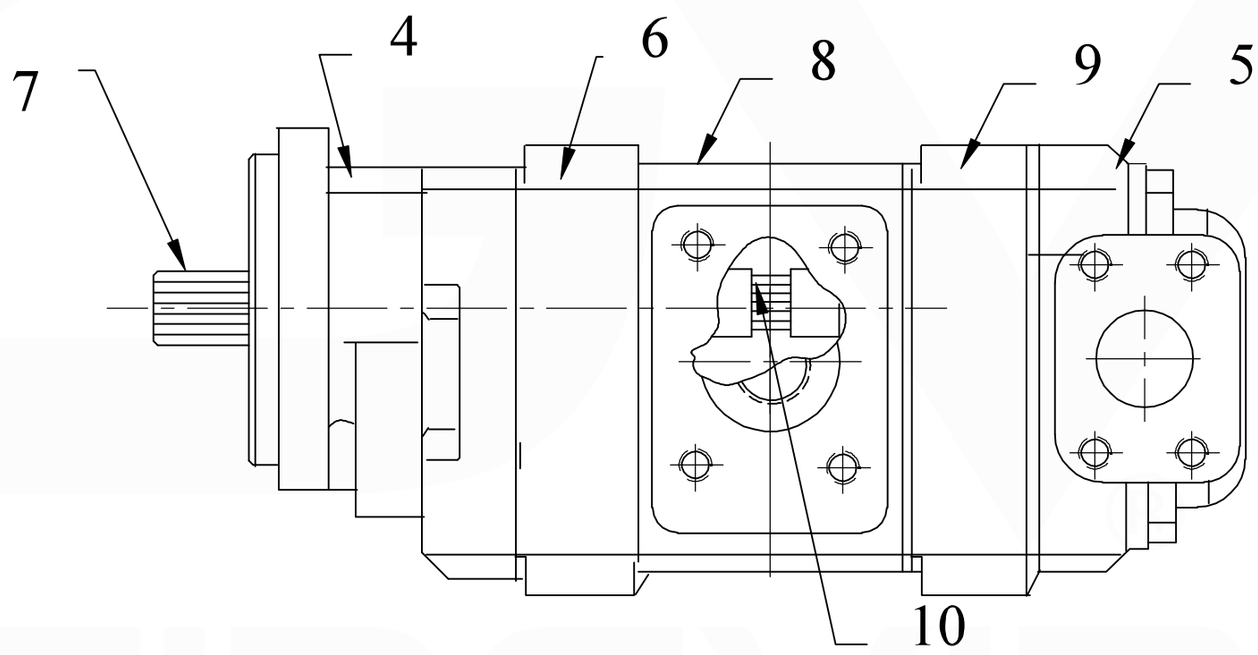

MUESTRA DE CÓDIGO DE MODELO DE BOMBA TANDEM

			PRIMERA SECCIÓN				*SECCIONES ADICIONALES*		
1	*2*	*3*	*4*	*5*	*6*	*7*	*8*	*9*	*10*
P	*350*	*B*	*498*	*EM*	*AB20*	*7*	*HP*	*AB17*	*1*
(P) BOMBA / (M) MOTOR	SERIE 315/330 350/365	UNIDAD TANDEM	TAPA DELANTERA	TAPA TRASERA	CARCASA DEL ENGRANAJE DELANTERO	EJE DE ACCIONAMIENTO	PORTADOR DE COJINETES	CARCASA DEL ENGRANAJE TRASERO	EJE DE CONEXIÓN

AGENCIASVIBO®

Teléfonos:
(506) 2222-0410
(506) 2222-5705

Dirección:
Calle 20 Av. 9 Barrio México,
San José, Costa Rica.

P315 / P330 / P350 / P365
TAPA DELANTERA

CÓDIGO *93/*94
P315/P330
SAE A 2-PERNOS

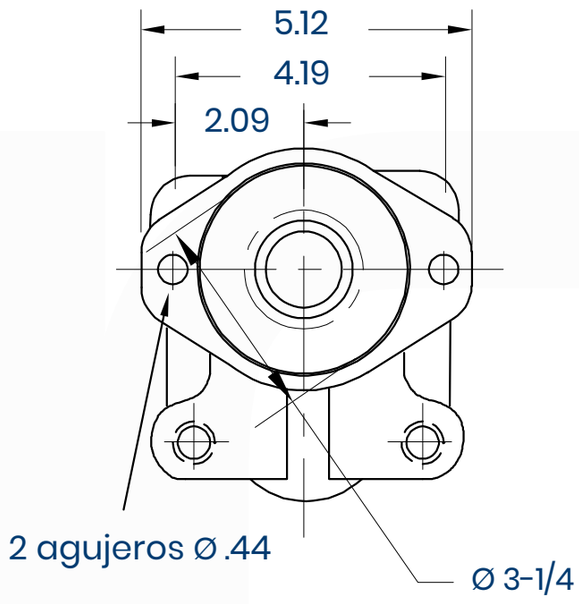

Brida Delantera P315	Brida Delantera P330	Rotación del Eje	Cojinete del Eje Exterior	1/4 Drenaje Opcional
193	194	CW	Sin	Ninguna (Bomba)
293	294	CCW	Sin	Ninguna (Bomba)
393	394	Doble	Sin	Ninguna (Bomba)
No disp.	494	CW	Con	Ninguna (Bomba)
No disp.	594	CCW	Con	Ninguna (Bomba)
No disp.	694	Doble	Con	Ninguna (Bomba)
No disp.	894	Doble	Con	1/4 NPT (Motor)
993	994	Doble	Sin	1/4 NPT (Motor)

P315 Número de Pieza de la Tapa Delantera	326 5129 201
P330 Número de Pieza de la Tapa Delantera	324 5123 204

CÓDIGO *96/*97
P315/P330/P350
SAE B 2-PERNOS

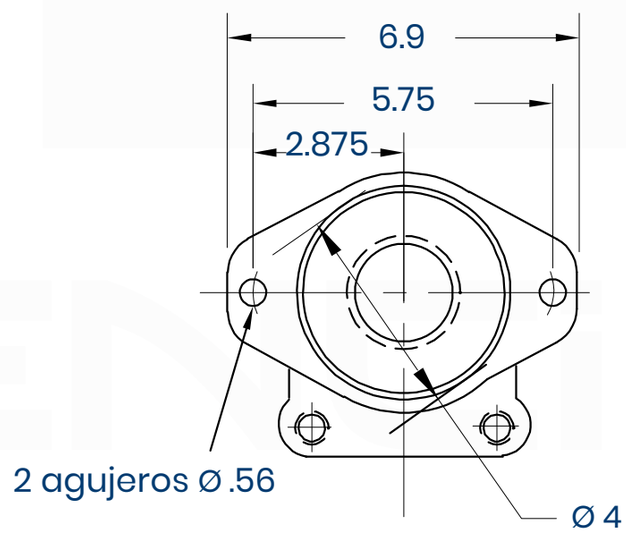

Brida Delantera P315	Brida Delantera P330/350	Rotación del Eje	Cojinete del Eje Exterior	1/4 Drenaje Opcional
196	197	CW	Sin	Ninguna (Bomba)
296	297	CCW	Sin	Ninguna (Bomba)
396	397	Doble	Sin	Ninguna (Bomba)
No disp.	497	CW	Con	Ninguna (Bomba)
No disp.	597	CCW	Con	Ninguna (Bomba)
No disp.	697	Doble	Con	Ninguna (Bomba)
No disp.	897	Doble	Con	1/4 NPT (Motor)
996	997	Doble	Sin	1/4 NPT (Motor)

P315 Número de Pieza de la Tapa Delantera	326 5129 203
P330 Número de Pieza de la Tapa Delantera	324 5123 201
P350 Número de Pieza de la Tapa Delantera	323 5123 201

CÓDIGO *42
P330 /P350
SAE B 4-PERNOS

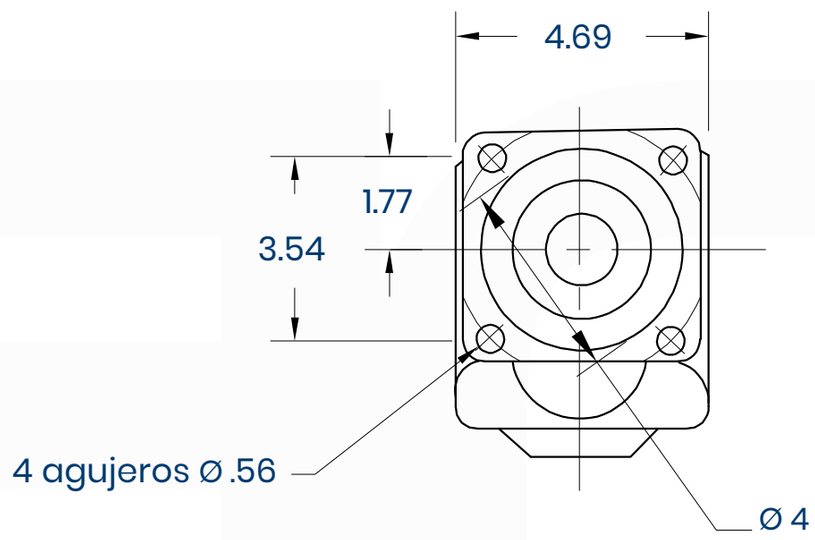

Brida Delantera	Rotación del Eje	Cojinete del Eje Exterior	1/4 Drenaje Opcional
142	CW	Sin	Ninguna (Bomba)
242	CCW	Sin	Ninguna (Bomba)
342	Doble	Sin	Ninguna (Bomba)
442	CW	Con	Ninguna (Bomba)
542	CCW	Con	Ninguna (Bomba)
642	Doble	Con	Ninguna (Bomba)
842	Doble	Con	1/4 NPT (Motor)
942	Doble	Sin	1/4 NPT (Motor)

P330 Número de Pieza de la Tapa Delantera	324 5133 201
P350 Número de Pieza de la Tapa Delantera	323 5133 201

CÓDIGO *78
P330/P350/P365
SAE C 4-PERNOS

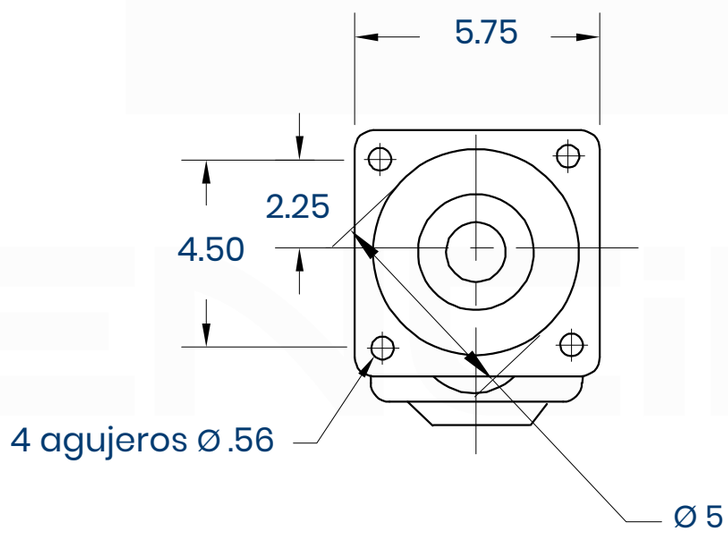

Brida Delantera	Rotación del Eje	Cojinete del Eje Exterior	1/4 Drenaje Opcional
178	CW	Sin	Ninguna (Bomba)
278	CCW	Sin	Ninguna (Bomba)
378	Doble	Sin	Ninguna (Bomba)
478	CW	Con	Ninguna (Bomba)
578	CCW	Con	Ninguna (Bomba)
678	Doble	Con	Ninguna (Bomba)
878	Doble	Con	1/4 NPT (Motor)
978	Doble	Sin	1/4 NPT (Motor)

P330 Número de Pieza de la Tapa Delantera	324 5133 202N
P350 Número de Pieza de la Tapa Delantera	323 5133 202N
P365 Número de Pieza de la Tapa Delantera	322 5133 202N

CÓDIGO *98
P350 /P365
SAE C 2-PERNOS

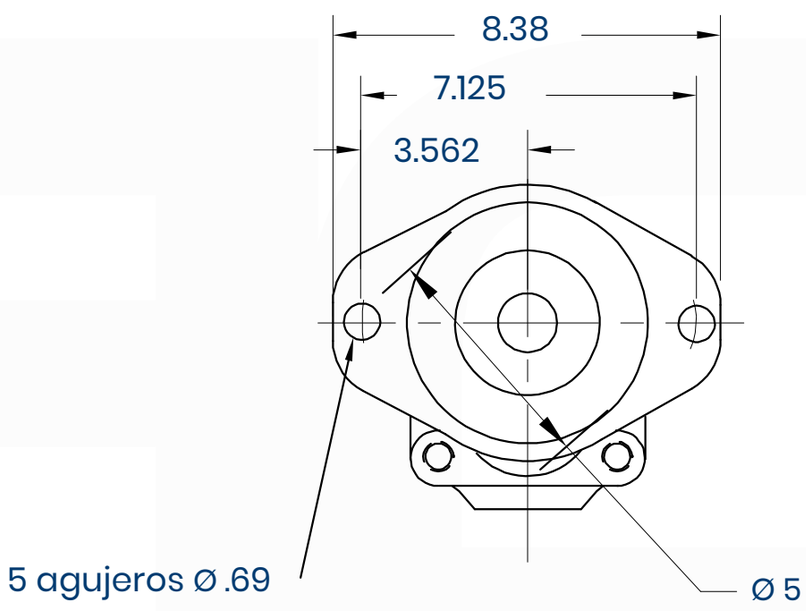

Brida Delantera	Rotación del Eje	Cojinete del Eje Exterior	1/4 Drenaje Opcional
198	CW	Sin	Ninguna (Bomba)
298	CCW	Sin	Ninguna (Bomba)
398	Doble	Sin	Ninguna (Bomba)
498	CW	Con	Ninguna (Bomba)
598	CCW	Con	Ninguna (Bomba)
698	Doble	Con	Ninguna (Bomba)
898	Doble	Con	1/4 NPT (Motor)
998	Doble	Sin	1/4 NPT (Motor)

P350 Número de Pieza de la Tapa Delantera	323 5123 202N
P365 Número de Pieza de la Tapa Delantera	322 5123 202N

AGENCIASVIBO®
Teléfonos:
(506) 2222-0410
(506) 2222-5705
Dirección:
Calle 20 Av. 9 Barrio México,
San José, Costa Rica.

P315 / P330 / P350 / P365
TAPA TRASERA

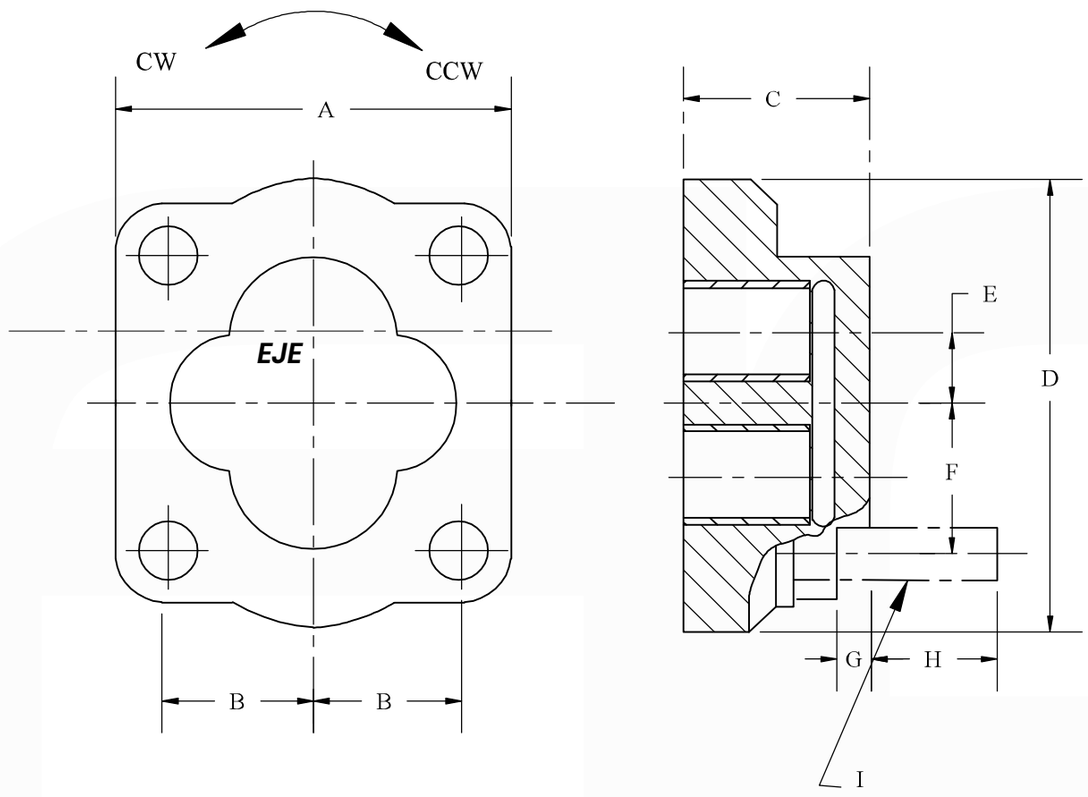

TAPA TRASERA

P315 NÚMERO DE PARTE 326-3100-100
P330 NÚMERO DE PARTE 324-3100-100
P350 NÚMERO DE PARTE 323-3100-100
P365 NÚMERO DE PARTE 322-3100-100

Modelo	A	B	C	D	E	F	G	H	I
P315	4.00	1.19	1.75	4.31	.75		.38	1.00-1.12	1/2-13UNC ROSCA
P330	4.81	1.78	2.25	5.38	.88	1.78	.39	1.38-1.62	5/8-11NC-3 ROSCA
P350	5.75	1.78	2.25	6.00	1.00	1.78	.39	1.38-1.62	5/8-11NC-3 ROSCA
P365	6.25	2.12	2.62	7.00	1.12	2.12	.39	1.25-1.50	5/8-11NC-3 ROSCA

TAPA TRASERA

P315 NÚMERO DE PARTE 326-3110-100
P330 NÚMERO DE PARTE 324-3110-100
P350 NÚMERO DE PARTE 323-3110-100
P365 NÚMERO DE PARTE 322-3110-100

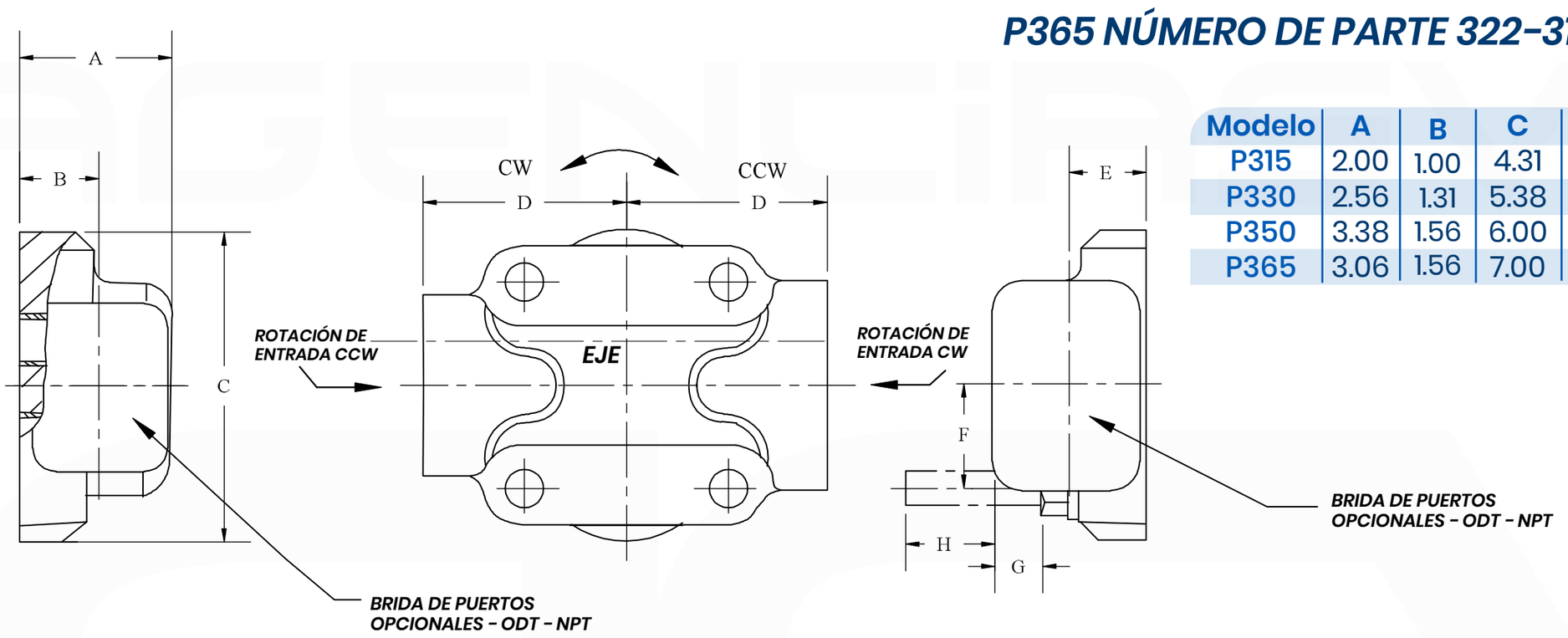

Modelo	A	B	C	D	E	F	G	H
P315	2.00	1.00	4.31	2.12	1.00			
P330	2.56	1.31	5.38	3.44	1.31	1.78	.70	1.25-1.56
P350	3.38	1.56	6.00	3.56	1.56	1.78	.11	1.25-1.56
P365	3.06	1.56	7.00	3.69	1.56	2.12	.83	1.31-1.44

CÓDIGOS DE PUERTO DE TAPA TRASERA (UNIDADES CON PUERTO LATERALES)

Tamaño del puerto		Brida Dividida P315		Diám. Externo Puerto de Tubo P315	
entrada	*salida*	*Puerto CW*	*Puerto CCW*	*Puerto CW*	*Puerto CCW*
1-1/4	1	-	-	FB	BF
1-1/4	7/8	-	-	FC	CF
1-1/4	3/4	-	-	FG	GF
1-1/4	5/8	-	-	FJ	JF
1	1	-	-	FL	LF
1	7/8	-	-	FV	VF
1	3/4	EJ	JE	FW	WF
1	5/8	-	-	FX	XF
1	1/2	EK	KE	FY	YF
7/8	7/8	-	-	FZ	ZF
7/8	3/4	-	-	BC	CB
7/8	5/8	-	-	BG	GB
7/8	1/2	-	-	BJ	JB
3/4	3/4	EL	LE	BL	LB
3/4	5/8	-	-	BN	NB
3/4	1/2	EM	ME	BV	VB
1-1/4	-	-	-	BW	WB
1	-	OE	EO	BX	XB
7/8	-	-	-	BY	YB
3/4	-	OF	FO	BZ	ZB
-	1	-	-	PD	DP
-	7/8	-	-	PE	EP
-	3/4	OJ	JO	PM	MP
-	5/8	-	-	PN	NP
-	1/2	OL	LO		

Tamaño del puerto		Brida Dividida P330		Brida Dividida P350/P365		Diám. Externo Puerto de Tubo P330		Diám. Externo Puerto de Tubo P350/P365	
entrada	*salida*	*Puerto CW*	*Puerto CCW*	*Puerto CW*	*Puerto CCW*	*Puerto CW*	*Puerto CCW*	*Puerto CW*	*Puerto CCW*
2	1-1/2	-	-	EC	CE	-	-	-	-
2	1-1/4	-	-	EF	FE	-	-	-	-
2	1	-	-	EG	GE	-	-	-	-
1-1/2	1-1/2	-	-	EH	HE	-	-	-	-
1-1/2	1-1/4	EJ	JE	EJ	JE	-	-	FB	BF
1-1/2	1	EK	KE	EK	KE	-	-	FC	CF
1-1/4	1-1/4	EL	LE	EL	LE	-	-	-	-
1-1/4	1	EM	ME	EM	ME	-	-	FG	GF
1	1	EN	NE	EN	NE	FJ	JF	FJ	JF
2	-	-	-	OE	EO	FL	LF	FL	LF
1-1/2	-	OF	FO	OF	FO	-	-	BC	CB
1-1/4	-	OG	GO	OG	GO	BG	GB	BG	GB
1	-	OJ	JO	OJ	JO	BJ	JB	BJ	JB
-	1-1/2	OL	LO	OL	LO	-	-	BL	LB
-	1-1/4	OM	MO	OM	MO	-	-	-	-
-	1	ON	NO	ON	NO	BN	NB	BN	NB

AGV AGENCIASVIBO
Teléfonos:
(506) 2222-0410
(506) 2222-5705
Dirección:
Calle 20 Av. 9 Barrio México,
San José, Costa Rica.

P315 / P330 / P350 / P365 HOUSING

CARCASA (HOUSING) NOMENCLATURA DEL NÚMERO DE PIEZA

32* 82 100N**

SERIE P315 - (326)
SERIE P330 - (324)
SERIE P350 - (323)
SERIE P365 - (322)

CÓDIGO DE ANCHO DE ENGRANAJE

81 - HOUSING BOMBA
82 - HOUSING MOTOR

CARCASA (HOUSING) BOMBA

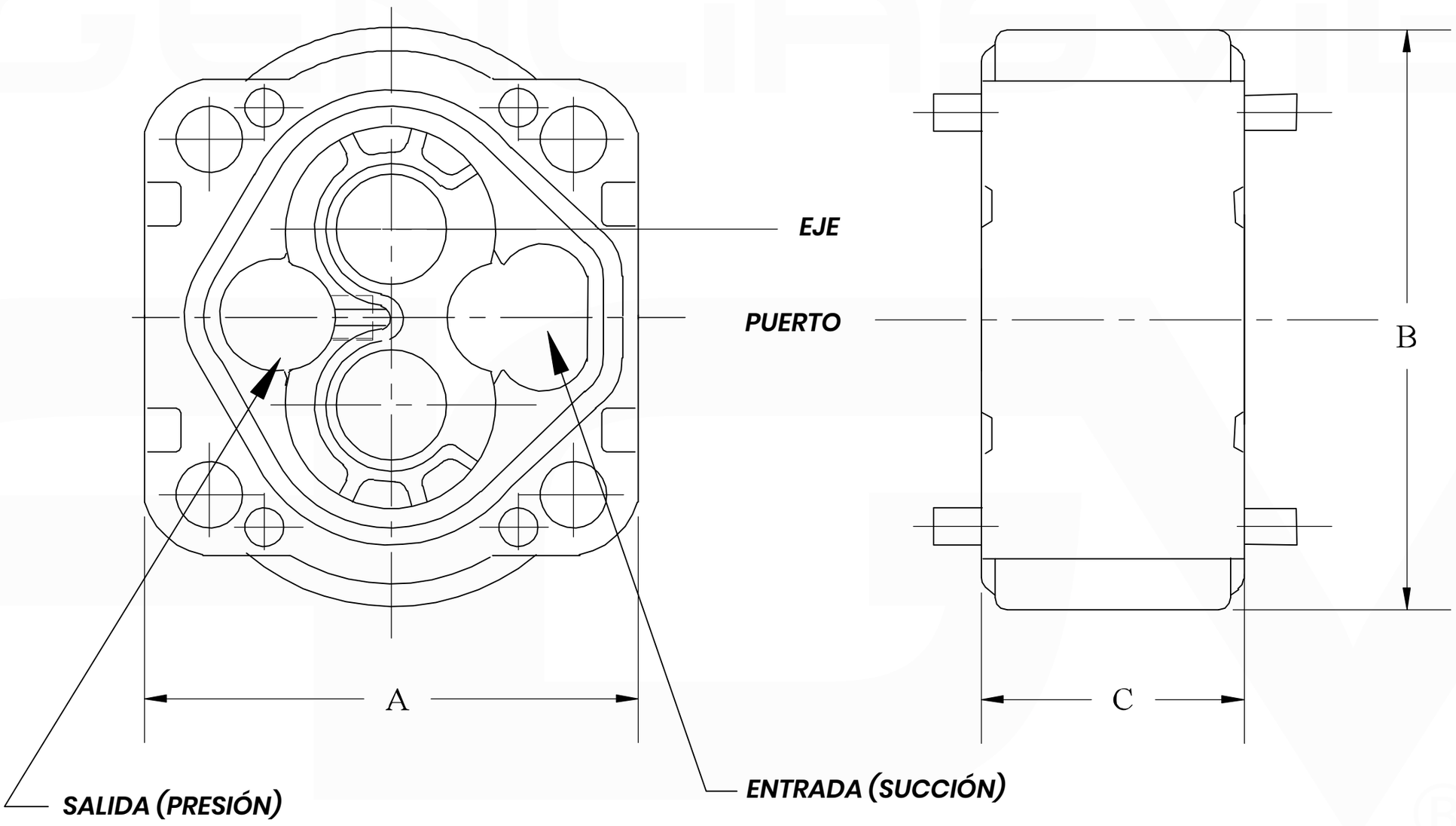

NÚMERO DE PARTE DE HOUSING DE LA BOMBA

Housing	Número de Parte			
	P315	P330	P350	P365
05	326-8105-100N	324-8105-100N	323-8105-100N	322-8105-100N
07	326-8107-100N	324-8107-100N	323-8107-100N	322-8107-100N
10	326-8110-100N	324-8110-100N	323-8110-100N	322-8110-100N
12	326-8112-100N	324-8112-100N	323-8112-100N	322-8112-100N
15	326-8115-100N	324-8115-100N	323-8115-100N	322-8115-100N
17	326-8117-100N	324-8117-100N	323-8117-100N	322-8117-100N
20	326-8120-100N	324-8120-100N	323-8120-100N	322-8120-100N
22			323-8122-100N	322-8122-100N
25			323-8125-100N	322-8125-100N

DIMENSIONES HOUSING

Housing	P315	P330	P350	P365
A=	4.19	4.81	5.75	6.25
B=	4.75	5.88	6.00	7.25
Espejos	0.40	0.50	0.50	0.50
C= Ancho de engranaje + Espejos				
Dimensiones C				
05	.92	1.00	1.00	//
07	1.14	1.25	1.25	1.25
10	1.40	1.50	1.50	1.50
12	1.64	1.75	1.75	1.75
15	1.90	2.00	2.00	2.00
17	2.14	2.25	2.25	2.25
20	2.40	2.50	2.50	2.50
22	//	//	2.75	2.75
25	//	//	3.00	3.00

AGENCIASVIBO®
Teléfonos:
(506) 2222-0410
(506) 2222-5705
Dirección:
Calle 20 Av. 9 Barrio México,
San José, Costa Rica.

P315 / P330 / P350 / P365
EJES ESTRIADOS / EJES Y ENGRANAJES

CÓDIGO 96

SAE "A" ESTRIADO 5/8 - 9 DIENTES -ANSI 16-4

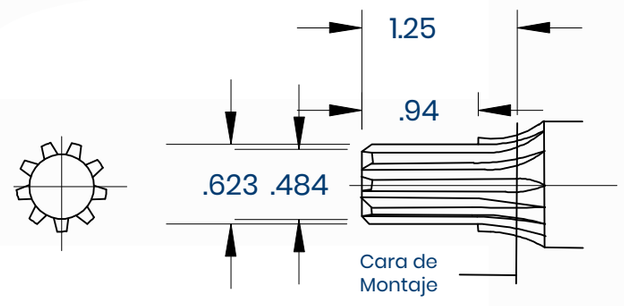

Engranaje Código de Ancho	Engranaje Ancho pulg.	P315 Número de Pieza del Eje y de Engranaje	P330 Número de Pieza del Eje y de Engranaje	P350 Número de Pieza del Eje y de Engranaje	P365 Número de Pieza del Eje y de Engranaje
05	1/2"	326-2905-420N	NO DISPONIBLE	NO DISPONIBLE	NO DISPONIBLE
07	3/4"	326-2907-420N	NO DISPONIBLE	NO DISPONIBLE	NO DISPONIBLE
10	1"	326-2910-420N	NO DISPONIBLE	NO DISPONIBLE	NO DISPONIBLE
12	1-1/4"	326-2912-420N	NO DISPONIBLE	NO DISPONIBLE	NO DISPONIBLE
15	1-1/2"	326-2915-420N	NO DISPONIBLE	NO DISPONIBLE	NO DISPONIBLE
17	1-3/4"	326-2917-420N	NO DISPONIBLE	NO DISPONIBLE	NO DISPONIBLE
20	2"	326-2920-420N	NO DISPONIBLE	NO DISPONIBLE	NO DISPONIBLE

P315 EJE DE UNA PIEZA	NO DISPONIBLE
P330 EJE DE UNA PIEZA	NO DISPONIBLE
P350 EJE DE UNA PIEZA	NO DISPONIBLE
P365 EJE DE UNA PIEZA	NO DISPONIBLE

CÓDIGO 65

SAE "B" ESTRIADO 7/8 - 13 DIENTES -ANSI 122-4

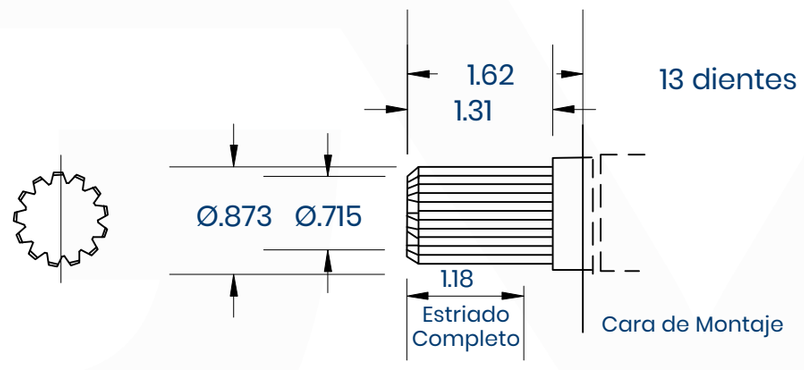

Engranaje Código de Ancho	Engranaje Ancho pulg.	P315 Número de Pieza del Eje y de Engranaje	P330 Número de Pieza del Eje y de Engranaje	P350 Número de Pieza del Eje y de Engranaje	P365 Número de Pieza del Eje y de Engranaje
05	1/2"	326-2905-420N	//		NO DISPONIBLE
07	3/4"	326-2907-420N	324-2907-230N	//	NO DISPONIBLE
10	1"	326-2910-420N	324-2910-230N	//	NO DISPONIBLE
12	1-1/4"	326-2912-420N	324-2912-230N	323-2912-230N	NO DISPONIBLE
15	1-1/2"	326-2915-420N	324-2915-230N	323-2915-230N	NO DISPONIBLE
17	1-3/4"	326-2917-420N	324-2917-230N	323-2917-230N	NO DISPONIBLE
20	2"	326-2920-420N	324-2920-230N	323-2920-230N	NO DISPONIBLE
22	2-1/4"	//		323-2922-230N	NO DISPONIBLE
25	2-1/2"	//		323-2925-230N	NO DISPONIBLE

P315 EJE DE UNA PIEZA	NO DISPONIBLE
P330 EJE DE UNA PIEZA	324-1000-300N
P350 EJE DE UNA PIEZA	323-1000-300N
P365 EJE DE UNA PIEZA	322-1000-300N

CÓDIGO 98

SAE "BB" ESTRIADO 1 - 15 DIENTES -ANSI 25-4

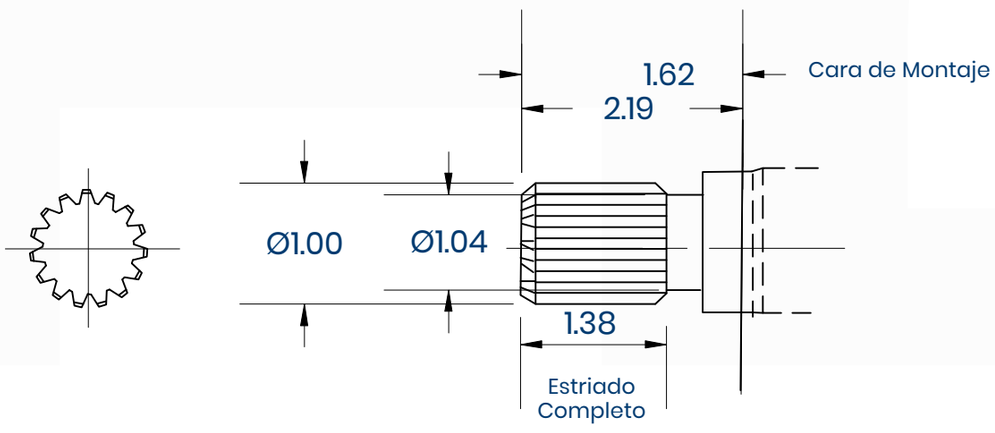

Engranaje Código de Ancho	Engranaje Ancho pulg.	P315 Número de Pieza del Eje y de Engranaje	P330 Número de Pieza del Eje y de Engranaje	P350 Número de Pieza del Eje y de Engranaje	P365 Número de Pieza del Eje y de Engranaje
05	1/2"	NO DISPONIBLE	//		NO DISPONIBLE
07	3/4"	NO DISPONIBLE	//	//	NO DISPONIBLE
10	1"	NO DISPONIBLE	324-2910-240N	//	NO DISPONIBLE
12	1-1/4"	NO DISPONIBLE	324-2912-240N	323-2912-240N	NO DISPONIBLE
15	1-1/2"	NO DISPONIBLE	324-2915-240N	323-2915-240N	NO DISPONIBLE
17	1-3/4"	NO DISPONIBLE	324-2917-240N	323-2917-240N	NO DISPONIBLE
20	2"	NO DISPONIBLE	324-2920-240N	323-2920-240N	NO DISPONIBLE
22	2-1/4"	NO DISPONIBLE	//	323-2922-240N	NO DISPONIBLE
25	2-1/2"	NO DISPONIBLE	//	323-2925-240N	NO DISPONIBLE

P315 EJE DE UNA PIEZA	NO DISPONIBLE
P330 EJE DE UNA PIEZA	NO DISPONIBLE
P350 EJE DE UNA PIEZA	NO DISPONIBLE
P365 EJE DE UNA PIEZA	NO DISPONIBLE

CÓDIGO 07

SAE "C" ESTRIADO 1 1/4 - 14 DIENTES -ANSI 32-4

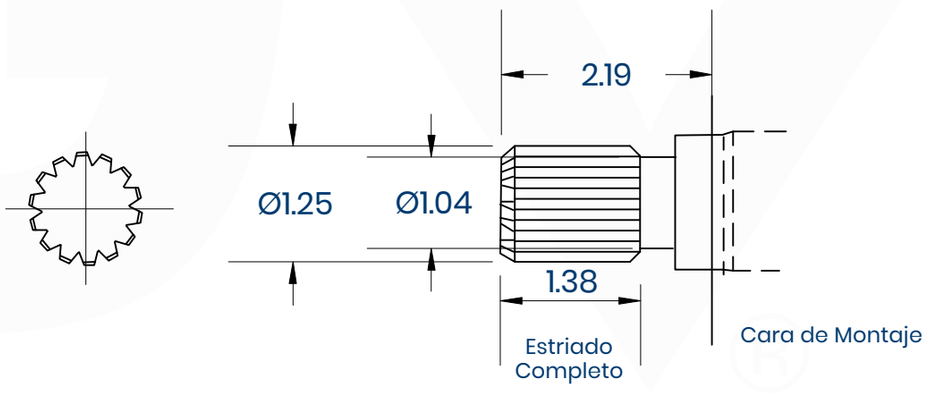

Engranaje Código de Ancho	Engranaje Ancho pulg.	P315 Número de Pieza del Eje y de Engranaje	P330 Número de Pieza del Eje y de Engranaje	P350 Número de Pieza del Eje y de Engranaje	P365 Número de Pieza del Eje y de Engranaje
05	1/2"	NO DISPONIBLE	NO DISPONIBLE	//	//
07	3/4"	NO DISPONIBLE	NO DISPONIBLE	//	//
10	1"	NO DISPONIBLE	NO DISPONIBLE	//	//
12	1-1/4"	NO DISPONIBLE	NO DISPONIBLE	323-2912-250N	322-2912-250N
15	1-1/2"	NO DISPONIBLE	NO DISPONIBLE	323-2915-250N	322-2915-250N
17	1-3/4"	NO DISPONIBLE	NO DISPONIBLE	323-2917-250N	322-2917-250N
20	2"	NO DISPONIBLE	NO DISPONIBLE	323-2920-250N	322-2920-250N
22	2-1/4"	NO DISPONIBLE	NO DISPONIBLE	323-2922-250N	322-2922-250N
25	2-1/2"	NO DISPONIBLE	NO DISPONIBLE	323-2925-250N	322-2925-250N
27	2-3/4"	NO DISPONIBLE	NO DISPONIBLE	//	322-2927-250N
30	3"	NO DISPONIBLE	NO DISPONIBLE	//	322-2930-250N

P315 EJE DE UNA PIEZA	NO DISPONIBLE
P330 EJE DE UNA PIEZA	324-1000-500N
P350 EJE DE UNA PIEZA	323-1000-500N
P365 EJE DE UNA PIEZA	322-1000-500N

AGENCIASVIBO®

Teléfonos:
(506) 2222-0410
(506) 2222-5705
Dirección:
Calle 20 Av. 9 Barrio México,
San José, Costa Rica.

P315 / P330 / P350 / P365
EJES ESTRIADOS / EJES Y ENGRANAJES

CÓDIGO 30

SAE "B" CUÑERO 7/8 Ø-1/4 CUÑA -ANSI 22-4

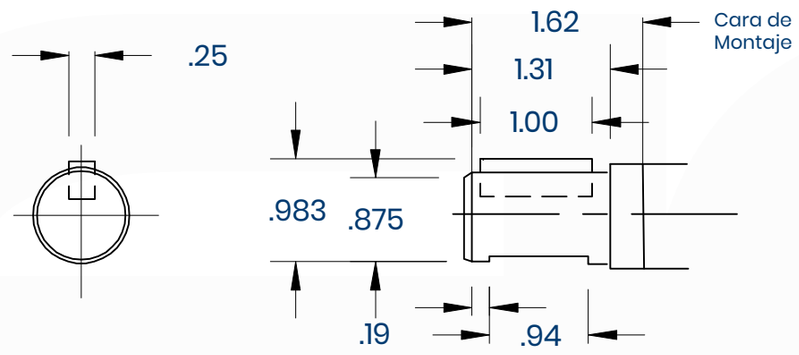

Engranaje Código de Ancho	Engranaje Ancho pulg.	P315 Número de Pieza del Eje y de Engranaje	P330 Número de Pieza del Eje y de Engranaje	P350 Número de Pieza del Eje y de Engranaje	P365 Número de Pieza del Eje y de Engranaje
05	1/2"	326-2905-930N	NO DISPONIBLE	NO DISPONIBLE	NO DISPONIBLE
07	3/4"	326-2907-930N	NO DISPONIBLE	NO DISPONIBLE	NO DISPONIBLE
10	1"	326-2910-930N	NO DISPONIBLE	NO DISPONIBLE	NO DISPONIBLE
12	1-1/4"	326-2912-930N	NO DISPONIBLE	NO DISPONIBLE	NO DISPONIBLE
15	1-1/2"	326-2915-930N	NO DISPONIBLE	NO DISPONIBLE	NO DISPONIBLE
17	1-3/4"	326-2917-930N	NO DISPONIBLE	NO DISPONIBLE	NO DISPONIBLE
20	2"	326-2920-930N	NO DISPONIBLE	NO DISPONIBLE	NO DISPONIBLE

P315 EJE DE UNA PIEZA	NO DISPONIBLE
P330 EJE DE UNA PIEZA	324-1000-300N
P350 EJE DE UNA PIEZA	NO DISPONIBLE
P365 EJE DE UNA PIEZA	NO DISPONIBLE

CÓDIGO 43

CUÑERO 1 □ - 1/4 CUÑA- ANSI 25-1

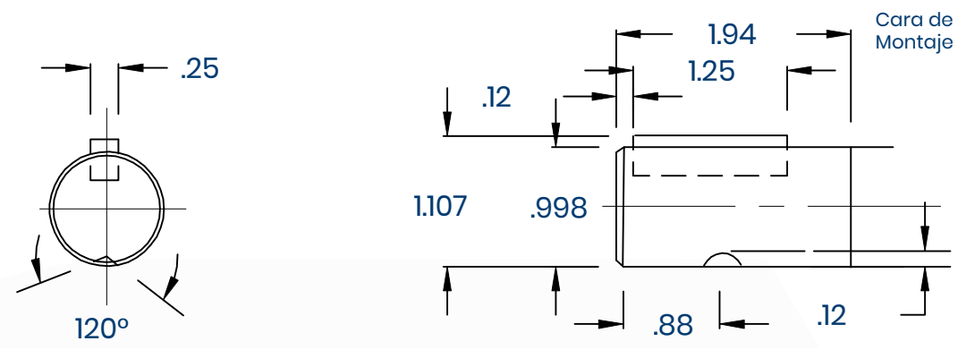

Engranaje Código de Ancho	Engranaje Ancho pulg.	P315 Número de Pieza del Eje y de Engranaje	P330 Número de Pieza del Eje y de Engranaje	P350 Número de Pieza del Eje y de Engranaje	P365 Número de Pieza del Eje y de Engranaje
05	1/2"	NO DISPONIBLE	//	NO DISPONIBLE	NO DISPONIBLE
07	3/4"	NO DISPONIBLE	//	NO DISPONIBLE	NO DISPONIBLE
10	1"	NO DISPONIBLE	324-2910-740N	NO DISPONIBLE	NO DISPONIBLE
12	1-1/4"	NO DISPONIBLE	324-2912-740N	NO DISPONIBLE	NO DISPONIBLE
15	1-1/2"	NO DISPONIBLE	324-2915-740N	NO DISPONIBLE	NO DISPONIBLE
17	1-3/4"	NO DISPONIBLE	324-2917-740N	NO DISPONIBLE	NO DISPONIBLE
20	2"	NO DISPONIBLE	324-2920-740N	NO DISPONIBLE	NO DISPONIBLE

P315 EJE DE UNA PIEZA	NO DISPONIBLE
P330 EJE DE UNA PIEZA	324-1500-300N
P350 EJE DE UNA PIEZA	NO DISPONIBLE
P365 EJE DE UNA PIEZA	NO DISPONIBLE

CÓDIGO 11

SAE "C" CUÑERO 1 1/4 □ - 5/16 CUÑA -ANSI 32-1

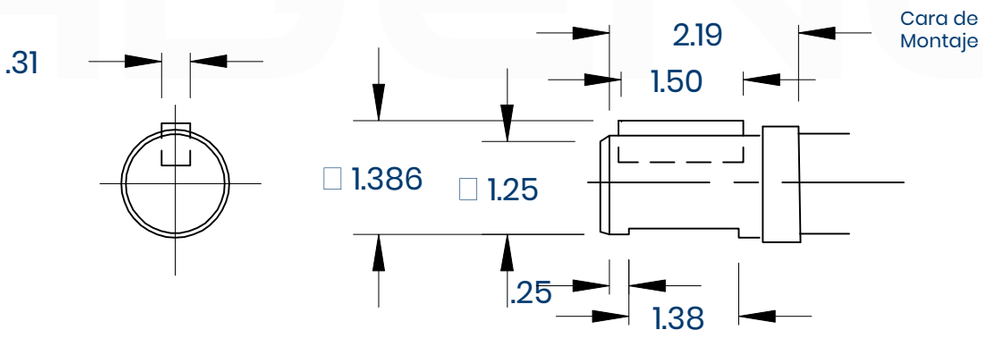

Engranaje Código de Ancho	Engranaje Ancho pulg.	P315 Número de Pieza del Eje y de Engranaje	P330 Número de Pieza del Eje y de Engranaje	P350 Número de Pieza del Eje y de Engranaje	P365 Número de Pieza del Eje y de Engranaje
05	1/2"	NO DISPONIBLE	NO DISPONIBLE	//	NO DISPONIBLE
07	3/4"	NO DISPONIBLE	NO DISPONIBLE	//	NO DISPONIBLE
10	1"	NO DISPONIBLE	NO DISPONIBLE	//	NO DISPONIBLE
12	1-1/4"	NO DISPONIBLE	NO DISPONIBLE	323-2912-750N	NO DISPONIBLE
15	1-1/2"	NO DISPONIBLE	NO DISPONIBLE	323-2915-750N	NO DISPONIBLE
17	1-3/4"	NO DISPONIBLE	NO DISPONIBLE	323-2917-750N	NO DISPONIBLE
20	2"	NO DISPONIBLE	NO DISPONIBLE	323-2920-750N	NO DISPONIBLE
22	2-1/4"	NO DISPONIBLE	NO DISPONIBLE	323-2922-750N	NO DISPONIBLE
25	2-1/2"	NO DISPONIBLE	NO DISPONIBLE	323-2925-750N	NO DISPONIBLE

P315 EJE DE UNA PIEZA	NO DISPONIBLE
P330 EJE DE UNA PIEZA	NO DISPONIBLE
P350 EJE DE UNA PIEZA	323-1500-500N
P365 EJE DE UNA PIEZA	322-1500-500N

AGENCIASVIBO®
Teléfonos:
(506) 2222-0410
(506) 2222-5705
Dirección:
Calle 20 Av. 9 Barrio México,
San José, Costa Rica.

P315 / P330 / P350 / P365
JUEGOS DE ENGRANAJES Y EJES EMPAREJADOS

JUEGO DE ENGRANAJES EMPAREJADOS

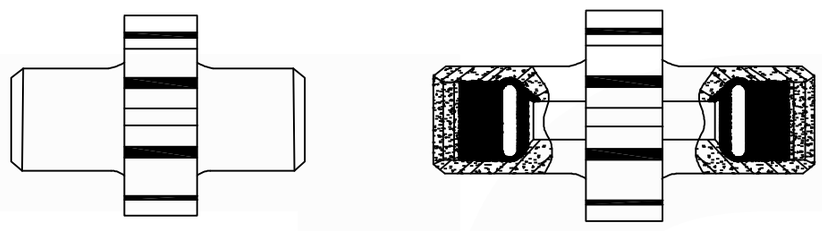

Engranaje Código de Ancho	Engranaje Ancho pulg.	P315 Número de Pieza del Eje y de Engranaje	P330 Número de Pieza del Eje y de Engranaje	P350 Número de Pieza del Eje y de Engranaje	P365 Número de Pieza del Eje y de Engranaje
05	1/2”	326-2805-000N	324-2805-000N	//	//
07	3/4”	326-2807-000N	324-2807-000N	323-2807-000N	322-2807-000N
10	1”	326-2810-000N	324-2810-000N	323-2810-000N	322-2810-000N
12	1-1/4”	326-2812-000N	324-2812-000N	323-2812-000N	322-2812-000N
15	1-1/2”	326-2815-000N	324-2815-000N	323-2815-000N	322-2815-000N
17	1-3/4”	326-2817-000N	324-2817-000N	323-2817-000N	322-2817-000N
20	2”	326-2820-000N	324-2820-000N	323-2820-000N	322-2820-000N
22	2-1/4”			323-2822-000N	322-2822-000N
25	2-1/2”			323-2825-000N	322-2825-000N

CÓDIGO 1
EJE DE CONEXIÓN

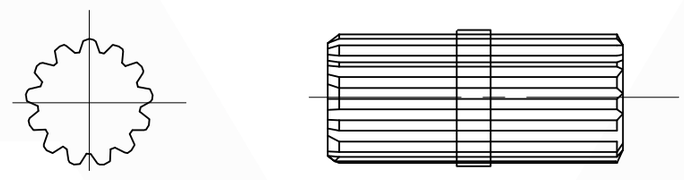

P315 EJE DE CONEXIÓN	326-1133-001N
P330 EJE DE CONEXIÓN	324-1133-001N
P350 EJE DE CONEXIÓN	323-1133-001N
P365 EJE DE CONEXIÓN	322-1133-001N

ENSAMBLE DE EJE Y ENGRANAJE DE DOS PIEZAS

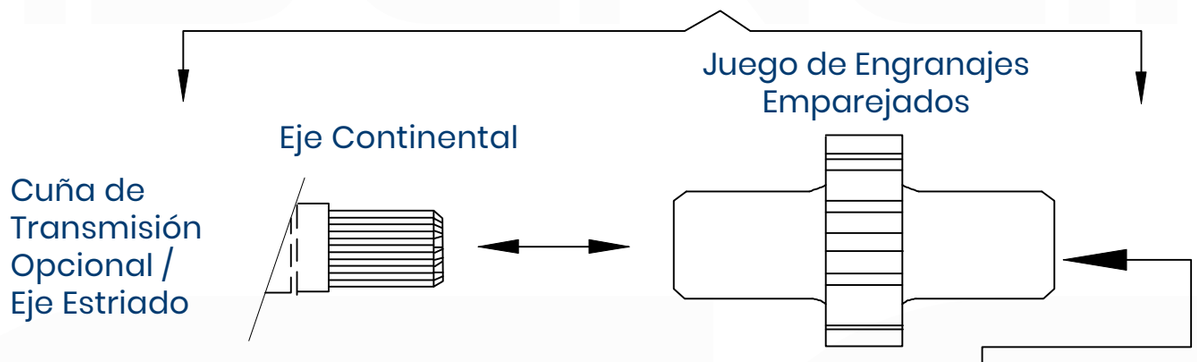

AGREGAR PARA BOMBAS DE SECCIÓN MÚLTIPLE

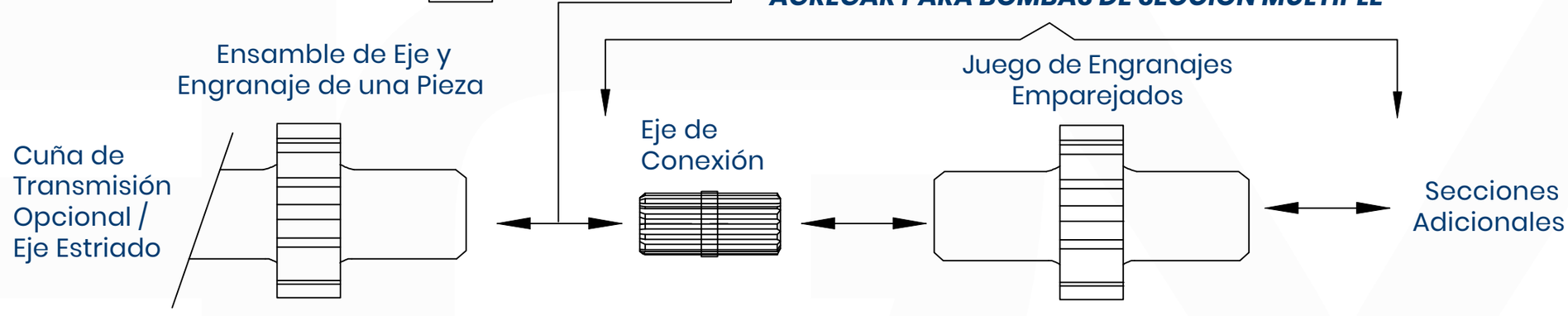

NOMENCLATURA DEL NÚMERO DE PIEZA DEL EJE Y DEL ENGRANAJE

32 - 29** - xxx N*

SERIE 326-P315
SERIE 324-P330
SERIE 323-P350
SERIE 322-P365

Código de Ancho de Engranaje	Ancho de Engranaje pulg.	Código de Ancho de Engranaje	Ancho de Engranaje pulg.
05	1/2”	20	2”
07	3/4”	22	2-1/4”
10	1”	25	2-1/2”
12	1-1/4”		
15	1-1/2”		
17	1-3/4”		

CÓDIGO DEL EJE DE TRANSMISIÓN
122 - 5/8 Ø - 9TH ESTRIADO
230 - 7/8 Ø - 13TH ESTRIADO
250 -1 1/4 Ø - 15TH ESTRIADO
730 -7/8Ø -1/4 CUÑERO
740 -1Ø - 1/4 CUÑERO
750 -1 1/4 Ø - 5/16 CUÑERO

NOMENCLATURA DEL NÚMERO DE PIEZA DEL ENGRANAJE EMPAREJADO

32 - 28** - 000 N*

SERIE 326-P315
SERIE 324-P330
SERIE 323-P350
SERIE 322-P365

Código de Ancho de Engranaje	Ancho de Engranaje pulg.	Código de Ancho de Engranaje	Ancho de Engranaje pulg.
05	1/2”	20	2”
07	3/4”	22	2-1/4”
10	1”	25	2-1/2”
12	1-1/4”		
15	1-1/2”		
17	1-3/4”		

GRÁFICO PL

ESTILO DE EJE	EJE Y ENGRANAJE INTEGRALES	ESTILO DE DOS PIEZAS
P315		
SAE "A" ESTRIADO hasta 1,25 "GW	4.450	--
SAE "A” CUÑERO	3.600	--
SAE "B" ESTRIADO	13.400	--
SAE "B” CUÑERO	9.900	--
EJE DE CONEXIÓN	--	5.550
P330		
SAE "B" ESTRIADO	8.450	6.250
SAE "B" CUÑERO	6.250	6.250
SAE "B-B" ESTRIADO	13.000	6.250
SAE "B-B" CUÑERO	9.300	6.250
SAE "C" ESTRIADO	--	6.250
SAE "C" CUÑERO	--	6.250
EJE DE CONEXIÓN	--	6.250

GRÁFICO PL

ESTILO DE EJE	EJE Y ENGRANAJE INTEGRALES	ESTILO DE DOS PIEZAS
P350		
SAE "B" ESTRIADO	6.450	6.450
SAE "B" CUÑERO	4.750	4.750
SAE "B-B" ESTRIADO	9.900	9.000
SAE "B-B" CUÑERO	7.100	7.100
SAE "C" ESTRIADO	19.100	9.000
SAE "C" CUÑERO	13.900	9.000
EJE DE CONEXIÓN	--	9.000
P365		
SAE "B" ESTRIADO	5.050	5.050
SAE "B" CUÑERO	3.700	3.700
SAE "B-B" ESTRIADO	7.750	7.750
SAE "B-B" CUÑERO	5.550	5.550
SAE "C" ESTRIADO	14.900	11.950
SAE "C" CUÑERO	10.800	11.950
EJE DE CONEXIÓN	--	11.950

FACTOR PL

Cada sección de una bomba o motor múltiple debe considerarse como una sola unidad con los correspondientes requisitos de suministro y entrada de energía. Dado que toda la potencia de entrada se alimenta a través de un eje de transmisión común, la potencia entregada hacia o desde la unidad está limitada por la resistencia física del eje. Este límite se define como un factor ***"PL"***;
"P" es la presión de funcionamiento
"L" la suma de los anchos de los engranajes.
En unidades múltiples, el "PL" debe calcularse tanto para el primer eje de conexión como para el eje de transmisión. Cada estilo o tipo de eje tiene un factor "PL" único, como se indica en la tabla siguiente.

Presión X ancho total del engranaje = PL

PL no debe exceder el número que se muestra en la Tabla para el eje apropiado

AGENCIASVIBO®
Teléfonos:
(506) 2222-0410
(506) 2222-5705
Dirección:
Calle 20 Av. 9 Barrio México,
San José, Costa Rica.

P315 / P330 / P350 / P365
PORTADORES DE COJINETES

PORTA RODAMIENTOS DE DOBLE SALIDA

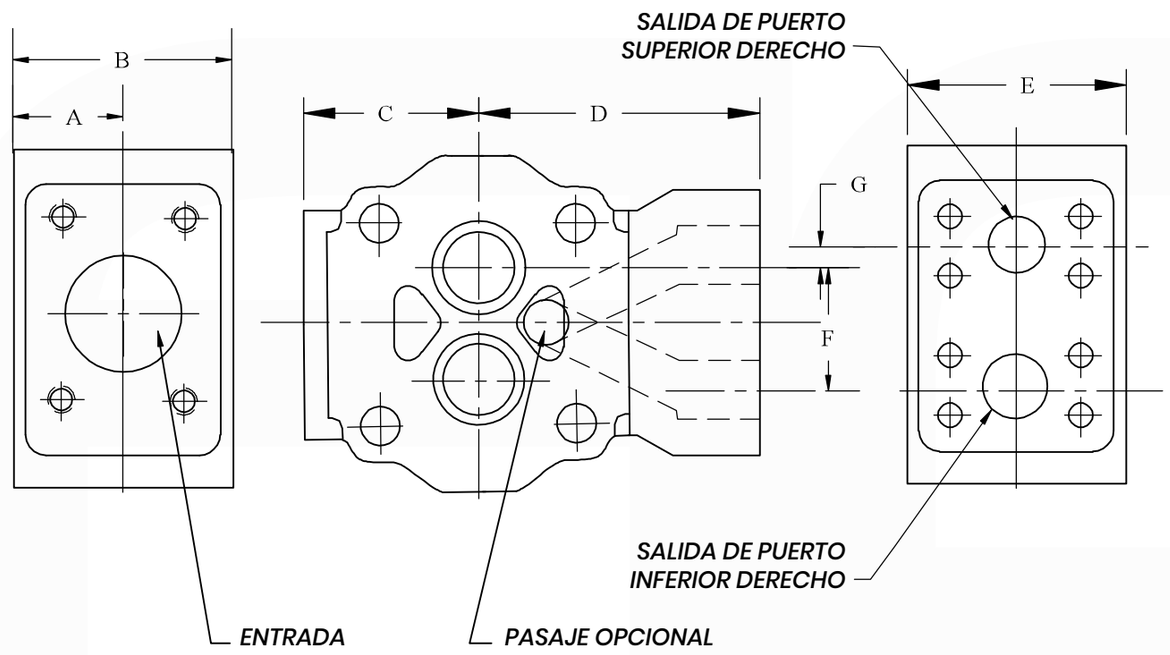

PORTADOR DE RODAMIENTOS DE SALIDA ÚNICA

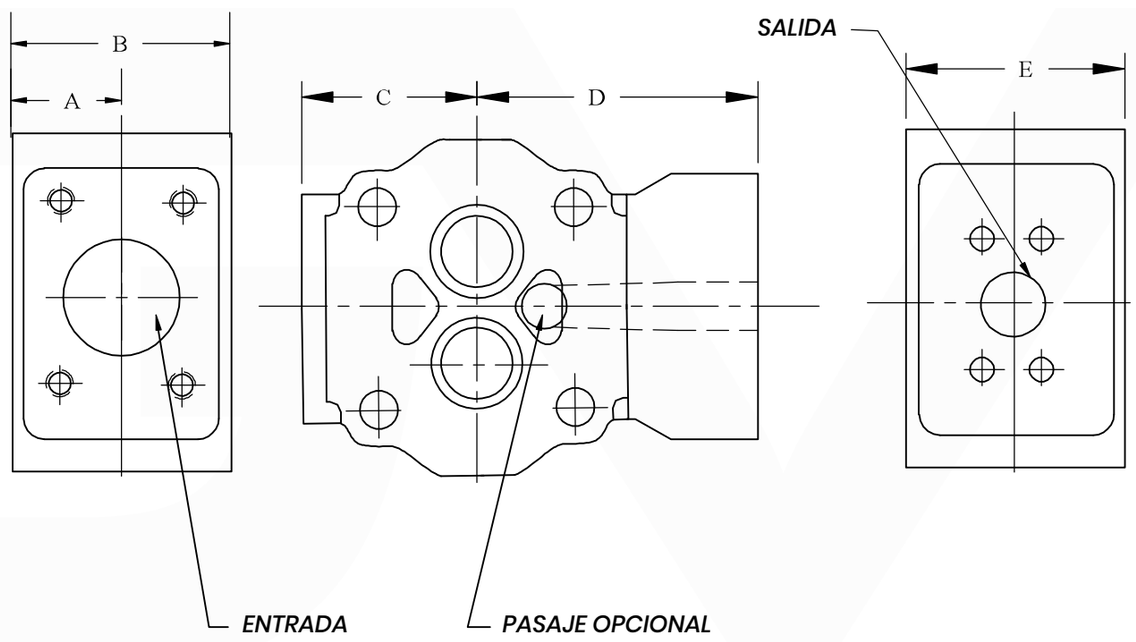

PORTADOR DE COJINETES								PORTA RODAMIENTOS DE DOBLE SALIDA	PORTA RODAMIENTOS DE SALIDA SIMPLE
Parte Número	"A"	"B"	"C"	"D"	"E"	"F"	"G"		
P315	1.31	2.62	2.38	2.88	2.62	1.84	.34	326-7800-100N	326-7600-100N
P330	1.75	3.50	3.09	3.69	3.50	2.00	.25	324-7800-100N	324-7600-100N
P350	1.75	3.50	3.69	3.69	3.50	2.50	.50	323-7800-100N	323-7600-100N
P365	2.00	4.00	3.69	4.69	4.00	2.62	.38	322-7800-100N	322-7600-100N

(P330 / P350 / P365 DOBLE SALIDA) CÓDIGO DE PIEZA DEL PORTADOR DE COJINETES

Salidas: para la portabilidad en el sentido de las agujas del reloj, el número de puerto superior es lo primero; para la portabilidad en sentido antihorario, el número de puerto inferior es lo primero.

VISTA DE LA SECCIÓN A-A C.W. ROT.	TAMAÑO DEL PUERTO			BRIDA DIVIDIDA		TAMAÑO DEL PUERTO			ROSCA O.D.T	
	ENTRADA	SALIDA	SALIDA	COJINETE CÓDIGO C.W. ROT.	COJINETE CÓDIGO C.C.W. ROT.	ENTRADA	SALIDA	SALIDA	COJINETE CÓDIGO C.W. ROT.	COJINETE CÓDIGO C.C.W. ROT.
	2-1/2	1-1/2	1-1/2	AC	CA	2	1-1/2	1-1/2	GJ	JG
	2-1/2	1-1/2	1-1/4	AD	DA	2	1-1/2	1-1/4	GK	KG
	2-1/2	1-1/2	1	AE	EA	2	1-1/2	1	GL	LG
	2-1/2	1-1/4	1-1/4	AF	FA	2	1-1/4	1-1/4	GM	MG
	2-1/2	1-1/4	1	AG	GA	2	1-1/4	1	GN	NG
	2-1/2	1	1	AH	HA	2	1	1	GP	PG
	2	1-1/2	1-1/2	AJ	JA	1-1/2	1-1/2	1-1/2	GQ	QG
	2	1-1/2	1-1/4	AK	KA	1-1/2	1-1/2	1-1/4	GR	RG
	2	1-1/2	1	AL	LA	1-1/2	1-1/2	1	GS	SG
Entrada Salida #1 Salida #2	2	1-1/4	1-1/4	AM	MA	1-1/2	1-1/4	1-1/4	GT	TG
	2	1-1/4	1	AN	NA	1-1/2	1-1/4	1	GU	UG
	2	1	1	AP	PA	1-1/2	1	1	GV	VG
	1-1/2	1-1/2	1-1/2	AQ	QA	1-1/4	1-1/4	1-1/4	GW	WG
	1-1/2	1-1/2	1-1/4	AR	RA	1-1/4	1-1/4	1	GX	XG
	1-1/2	1-1/2	1	AS	SA	1-1/4	1	1	GY	YG
	1-1/2	1-1/4	1-1/4	AT	TA	1	1	1	GZ	ZG
	1-1/2	1-1/4	1	AU	UA					
	1-1/2	1	1	AV	VA					
	1-1/4	1-1/4	1-1/4	AW	WA					
	1-1/4	1-1/4	1	AX	XA					
	1-1/4	1	1	AY	YA					
	1	1	1	AZ	ZA					

AGV AGENCIASVIBO®
Teléfonos:
(506) 2222-0410
(506) 2222-5705
Dirección:
Calle 20 Av. 9 Barrio México,
San José, Costa Rica.

P315 / P330 / P350 / P365
PORTADORES DE COJINETES

CÓDIGO DE PIEZA DEL PORTADOR DE COJINETES (P330 / P350 / P365 SALIDA ÚNICA)

Salida para la sección frontal

VISTA DE LA SECCIÓN A-A C.W. ROT.	TAMAÑO DEL PUERTO		BRIDA DIVIDIDA		TAMAÑO DEL PUERTO		ROSCA O.D.T	
	ENTRADA	SALIDA	COJINETE CÓDIGO C.W. ROT.	COJINETE CÓDIGO C.C.W. ROT.	ENTRADA	SALIDA	COJINETE CÓDIGO C.W. ROT.	COJINETE CÓDIGO C.C.W. ROT.
	2	1-1/2	HB	BH	2	1-1/2	KB	BK
	2	1-1/4	HC	CH	2	1-1/4	KC	CK
	2	1	HF	FH	2	1	KF	FK
	1-1/2	1-1/2	HL	LH	1-1/2	1-1/2	KL	LK
	1-1/2	1-1/4	HM	MH	1-1/2	1-1/4	KM	MK
	1-1/2	1	HN	NH	1-1/2	1	KN	NK
	1-1/4	1-1/4	HO	OH	1-1/4	1-1/4	KO	OK
	1-1/4	1	HP	PH	1-1/4	1	KP	PK
	1	1	HQ	QH	1	1	KQ	QK

CÓDIGO DE PIEZA DEL PORTADOR DE COJINETES (P315 SALIDA ÚNICA)

Salida para la sección frontal

VISTA DE LA SECCIÓN A-A C.W. ROT.	TAMAÑO DEL PUERTO		BRIDA DIVIDIDA		TAMAÑO DEL PUERTO		ROSCA O.D.T	
	ENTRADA	SALIDA	COJINETE CÓDIGO C.W. ROT.	COJINETE CÓDIGO C.C.W. ROT.	ENTRADA	SALIDA	COJINETE CÓDIGO C.W. ROT.	COJINETE CÓDIGO C.C.W. ROT.
	1-1/4	1-1/4	CJ	JC	1-1/2	1-1/2	KB	BK
	1-1/4	1	CL	LC	1-1/2	1-1/4	KC	CK
	1-1/4	3/4	CM	MC	1-1/2	1	KF	FK
	1-1/4	1/2	HB	BH	1-1/2	3/4	KM	MK
	1	1	HC	CH	1-1/4	1-1/4	KN	NK
	1	3/4	HF	FH	1-1/4	1	KO	OK
	1	1/2	HL	LH	1-1/4	3/4	KQ	QK
	3/4	3/4	HM	MH	1-1/4	1/2	ML	LM
	3/4	1/2	HN	NH	1	1	MN	NM
					1	3/4	MR	RM
					1	1/2	MT	TM
					3/4	3/4	MU	UM
					3/4	1/2	MW	WM

CÓDIGO DE PIEZA DEL PORTADOR DE COJINETES (SALIDA DOBLE P315)

Salidas: para la portabilidad en el sentido de las agujas del reloj, el número de puerto superior es lo primero; para la portabilidad en sentido antihorario, el número de puerto inferior es lo primero.

VISTA DE LA SECCIÓN A-A C.W. ROT.	TAMAÑO DEL PUERTO			BRIDA DIVIDIDA		TAMAÑO DEL PUERTO			ROSCA O.D.T	
	ENTRADA	SALIDA	SALIDA	COJINETE CÓDIGO C.W. ROT.	COJINETE CÓDIGO C.C.W. ROT.	ENTRADA	SALIDA	SALIDA	COJINETE CÓDIGO C.W. ROT.	COJINETE CÓDIGO C.C.W. ROT.
	1-1/4	3/4	3/4	CA	AC	1-1/2	1	1	JG	GJ
	1-1/4	3/4	1/2	DA	AD	1-1/2	1	3/4	MG	GM
	1-1/4	1/2	1/2	EA	AE	1-1/2	3/4	3/4	NG	GN
	1	3/4	3/4	FA	AF	1-1/4	1	1	PG	GP
	1	3/4	1/2	GA	AG	1-1/4	1	3/4	SG	GS
	1-1/4	1/2	1/2	HA	AH	1-1/4	3/4	3/4	TG	GT
						1-1/4	3/4	1/2	VG	GV
						1-1/4	1/2	1/2	XG	GX
						1	1	1	YG	GY
						1	1	3/4	SC	CS

AGENCIASVIBO®

Teléfonos:
(506) 2222-0410
(506) 2222-5705

Dirección:
Calle 20 Av. 9 Barrio México,
San José, Costa Rica.

BOMBAS P315
INFORMACIÓN DE PIEZAS DE SERVICIO

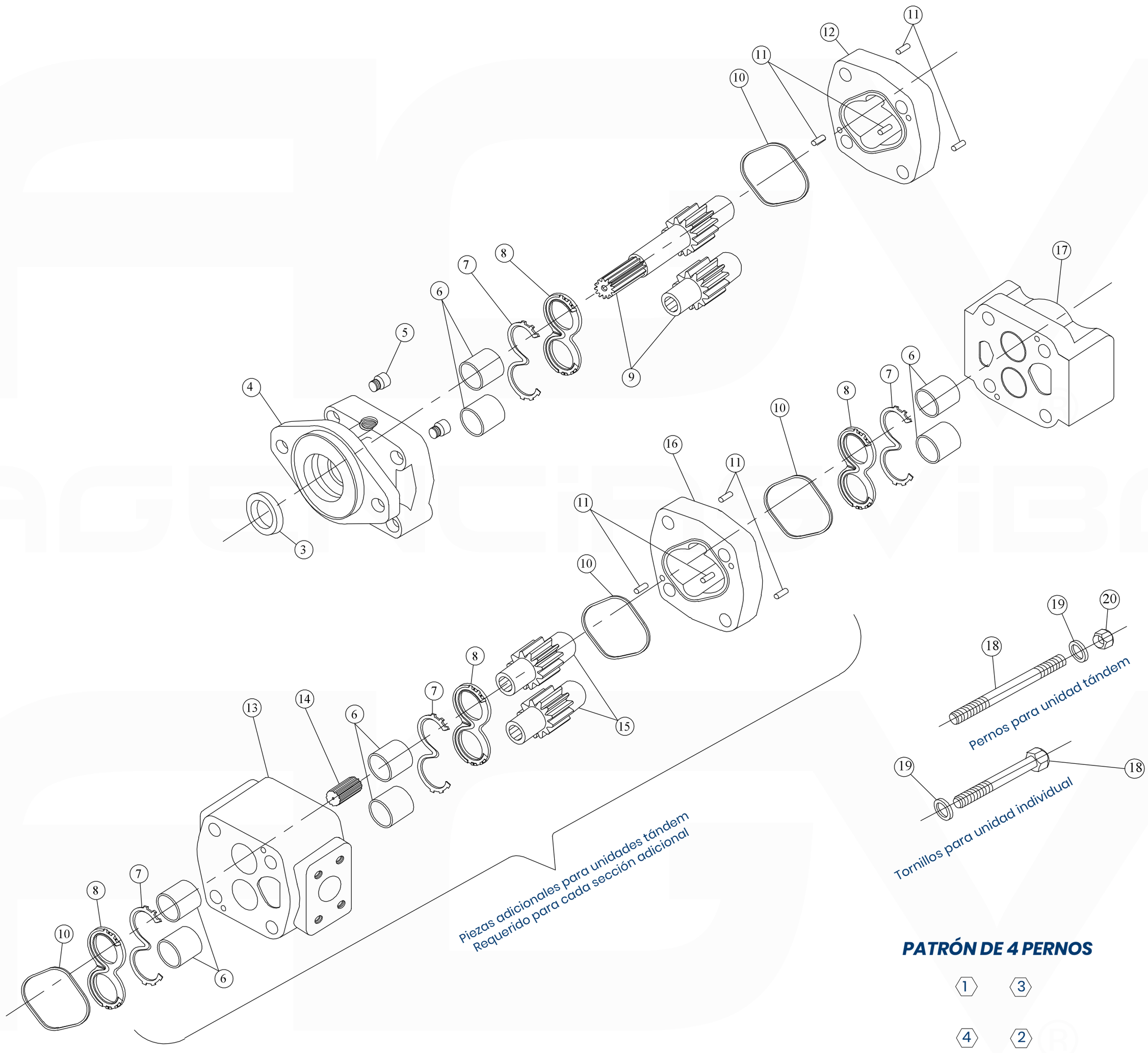

PATRÓN DE 4 PERNOS

1 3

4 2

Apriete los pernos en la secuencia que se muestra hasta 2400 pulg/lbs

DESCRIPCIÓN Y CÓDIGOS

Ítem	Descripción	Cantidad	Parte No.	Ítem	Descripción	Cantidad	Parte No.
1				11	Pasadores	4 o más	391-2682-071N
2				12	Carcasa (Housing)	1	326-81xx-100N
3	Sello	1	391-2883-151N	13	Portador de cojinetes	1	326-7xxx-100N
4	Tapa delantera	1	326-5xxx-xxxN	14	Eje de conexión	1	326-1133-100N
5	Tapón	4	391-2886-004N	15	Juego de engranajes emparejados	1	326-28xx-000N
6	Bujes	4 o más	391-0482-195N	16	Carcasa (Housing)	1	326-81xx-100N
7	Sello de canal	4 o más	391-2881-871N	17	Tapa trasera	1	326-3xxx-100N
8	Espejos	4 o más	391-2185-963N	18	Tornillos y pernos	4	xx-BOLTS-xx IN
9	Eje de transmisión integral y conjunto de engranajes	1	326-29xx-xxxN	19	Arandelas	4	
10	Sellot	1	326-28xx-xxxN	20	Tuerca	4	
		1 o más	391-2884-968N				

AGENCIASVIBO®

Teléfonos:
(506) 2222-0410
(506) 2222-5705
Dirección:
Calle 20 Av. 9 Barrio México,
San José, Costa Rica.

BOMBAS P330
INFORMACIÓN DE PIEZAS DE SERVICIO

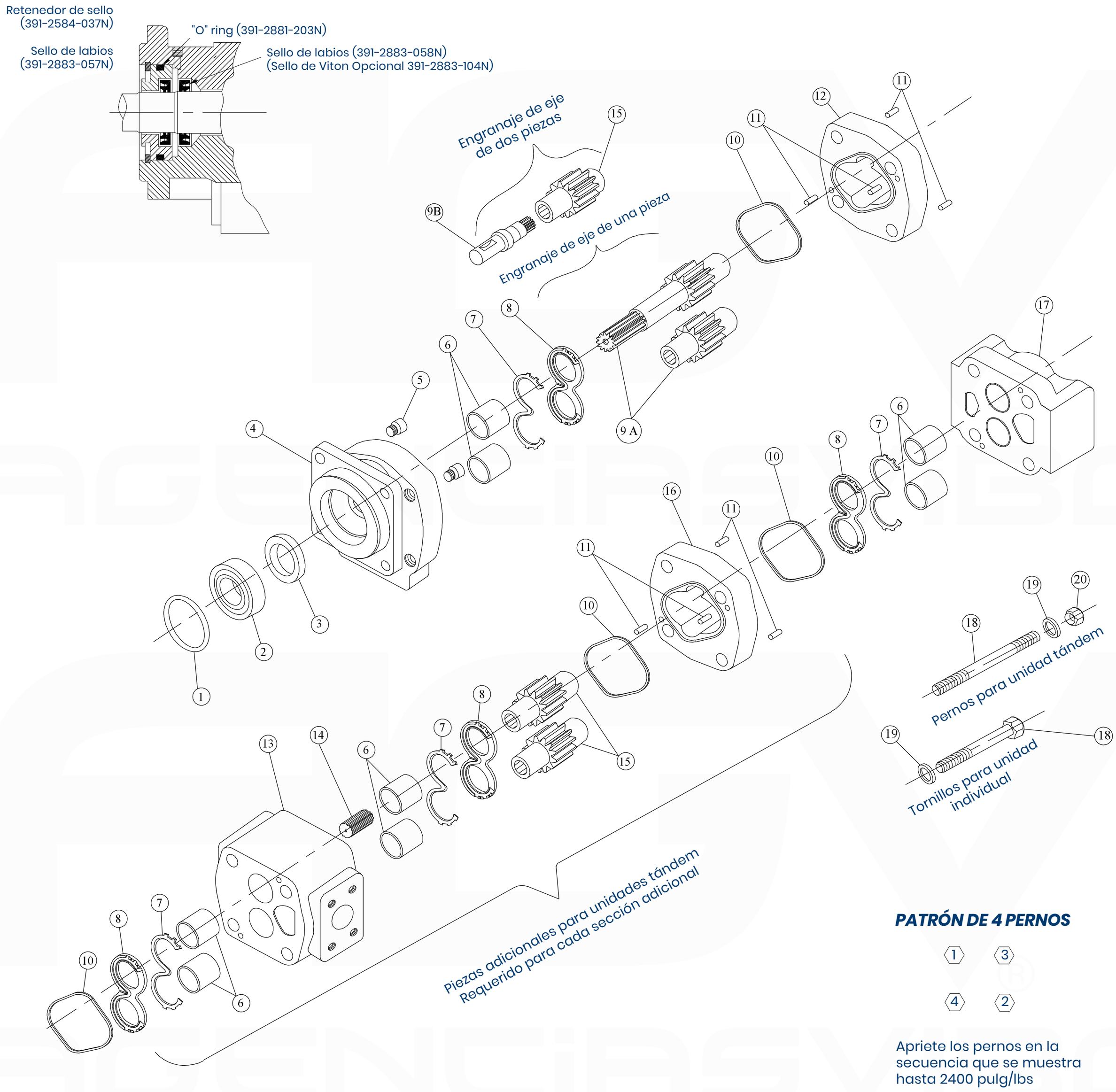

PATRÓN DE 4 PERNOS

1 3

4 2

Apriete los pernos en la secuencia que se muestra hasta 2400 pulg/lbs

DESCRIPCIÓN Y CÓDIGOS

Ítem	Descripción	Cant.	Parte No.	Ítem	Descripción	Cantidad	Parte No.
1	Anillo de Retención	1	391-2686-063N	11	Pasadores	4 o más	391-2082-032N
2	Cojinete Exterior	1	391-0381-040N	12	Carcasa (Housing)	1	324-81xx-100N
3	Sello	1	391-2883-058N	13	Portador de Cojinetes	1	324-7xxx-100N
4	Tapa delantera	1	324-5xxx-xxxN	14	Eje de Conexión	1	324-1133-001N
5	Tapón	2	391-2286-004N	15	Juego de Engranajes Emparejados	1	324-28xx-000N
6	Bujes	4 o más	391-0482-306N	16	Carcasa (Housing)	1	324-81xx-100N
7	Sello de Canal	4 o más	391-2885-065N	17	Tapa trasera	1	324-3xxx-100N
8	Espejos	4 o más	391-2185-956N	18	Tornillos y Pernos	4	xx-BOLTS-xx IN
9A	Eje de Transmisión Integral	1	324-29xx-xxxN	19	Arandelas	4	391-3784-028N
9B	Eje de Transmisión Continental	1	324-xxxx-xxxN	20	Tuerca	4	391-1451-076N
10	Sello	1 o más	391-2884-050N				

AGENCIASVIBO®
Teléfonos:
(506) 2222-0410
(506) 2222-5705
Dirección:
Calle 20 Av. 9 Barrio México,
San José, Costa Rica.

BOMBAS P350
INFORMACIÓN DE PIEZAS DE SERVICIO

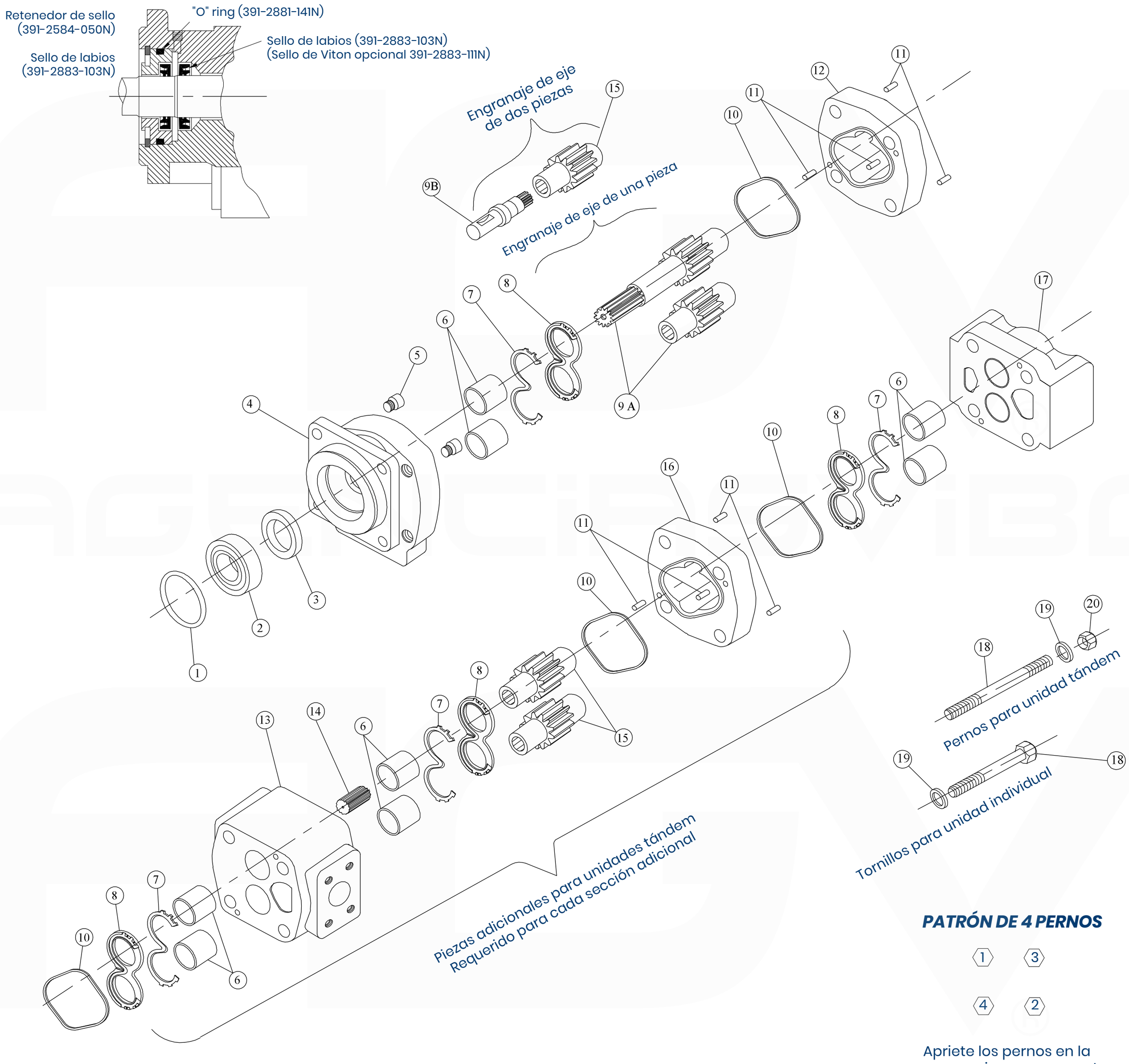

PATRÓN DE 4 PERNOS

1 3

4 2

Apriete los pernos en la secuencia que se muestra hasta 2400 pulg/lbs

DESCRIPCIÓN Y CÓDIGOS

Ítem	Descripción	Cant.	Parte No.	Ítem	Descripción	Cantidad	Parte No.
1	Anillo de Retención	1	391-2686-065N	11	Pasadores	4 o más	391-2082-032N
2	Cojinete Exterior	1	391-0381-077N	12	Carcasa (Housing)	1	323-81xx-100N
3	Sello	1	391-2883-103N	13	Portador de Cojinetes	1	323-7xxx-100N
4	Tapa delantera	1	323-5xxx-xxxN	14	Eje de Conexión	1	323-1133-100N
5	Tapón	2	391-2886-004N	15	Juego de Engranajes Emparejados	1	323-28xx-000N
6	Bujes	4 o más	391-0482-308N	16	Carcasa (Housing)	1	323-81xx-100N
7	Sello de Canal	4 o más	391-2885-066N	17	Tapa trasera	1	323-3xxx-100N
8	Espejos	4 o más	391-2185-957N	18	Tornillos y Pernos	4	xx-BOLTS-xx IN
9A	Eje de Transmisión Integral	1	323-29xx-xxxN	19	Arandelas	4	391-3784-028N
9B	Eje de Transmisión Continental	1	323-xxxx-xxxN	20	Tuerca	4	391-1451-076N
10	Sello	2 o más	391-2884-074N				

AGENCIASVIBO®
Teléfonos:
(506) 2222-0410
(506) 2222-5705
Dirección:
Calle 20 Av. 9 Barrio México,
San José, Costa Rica.

BOMBAS P365
INFORMACIÓN DE PIEZAS DE SERVICIO

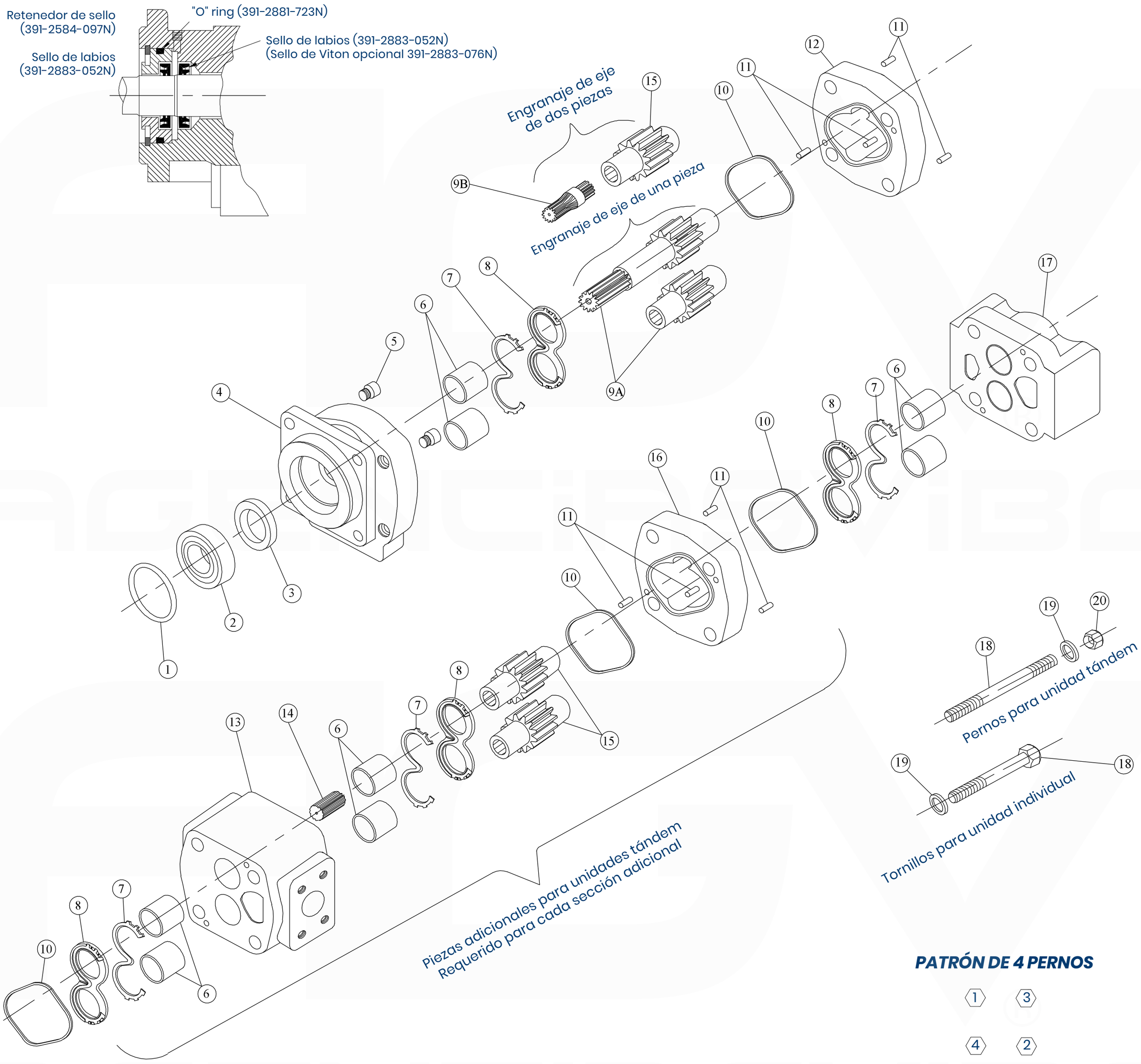

PATRÓN DE 4 PERNOS

1 3

4 2

Apriete los pernos en la secuencia que se muestra hasta 2400 pulg/lbs

DESCRIPCIÓN Y CÓDIGOS

Ítem	Descripción	Cant.	Parte No.	Ítem	Descripción	Cantidad	Parte No.
1	Anillo de Retención	1	391-2686-025N	11	Pasadores	4 o más	391-2082-062N
2	Cojinete Exterior	1	391-0381-078N	12	Carcasa (Housing)	1	322-81xx-100N
3	Sello	1	391-2883-052N	13	Portador de Cojinetes	1	322-7xxx-100N
4	Tapa delantera	1	322-5xxx-xxxN	14	Eje de Conexión	1	322-1133-001N
5	Tapón	2	391-2286-004N	15	Juego de Engranajes Emparejados	1	322-28xx-000N
6	Bujes	4 o más	391-0482-307N	16	Carcasa (Housing)	1	322-81xx-100N
7	Sello de Canal	4 o más	391-2885-064N	17	Tapa trasera	1	322-3xxx-100N
8	Espejos	4 o más	391-2185-955N	18	Tornillos y Pernos	4	xx-BOLTS-xx IN
9A	Eje de Transmisión Integral	1	322-29xx-xxxN	19	Arandelas	4	391-3784-028N
9B	Eje de Transmisión Continental	1	322-xxxx-xxxN	20	Tuerca	4	391-1451-076N
10	Sello	1 o más	391-2884-052N				

AGENCIASVIBO®
Teléfonos:
(506) 2222-0410
(506) 2222-5705
Dirección:
Calle 20 Av. 9 Barrio México,
San José, Costa Rica.