Válvula Selectora de Flujo

Categorización

Válvulas y Partes > Válvulas Hidráulicas

Descripción

La válvula selectora de dos posiciones y dos vías de la serie MSV proporciona un medio simple de dirigir el flujo de aceite a dos circuitos hidráulicos separados o se puede utilizar como derivación de baja presión de regreso al depósito. El diseño del carrete de la válvula es tal que cuando el carrete comienza a moverse y abre un puerto, el otro puerto comenzará a cerrarse.

Las Características y Opciones Estándar Incluyen:

- Cuerpo de hierro fundido de alto grado
- Carrete cromado
- Brida de montaje integral intercambiable con producto competitivo existente
- Puertos opcionales o puertos de hilo recto
- Eje de aire integral opcional
- Los controles de cambios son universales y se ajustan a cualquier extremo del carrete

Datos Técnicos

Capacidad de flujo: 60 GPM (227 LPM) Nominal, 90 GPM (341 LPM) Máx.
Presión de Trabajo: 2000 PSI (138 BAR) [N.P.T.], 3000 PSI (207 BAR) [Rosca recta]
Temperatura: -20ºF (29ºC) a 200ºF (93ºC)
Tipo de sello: Viton
Aprox. Peso: 11.6 lbs. (5,3 kg)

Construcción del Número de Modelo

MSV 16 S - D L

Muncie Selector Valve

Tamaño del puerto
1 pulgada

Tipo de puerto
S — Rosca recta (O.D.T.)
P — Rosca de tubería (N.P.T.)

Montaje (solo aire)
L: lado izquierdo
Eliminar para cambio de palanca *

Tipo de activación
C — Argolla de ojo
D — Cambio neumático de doble lado
L — Cambio de palanca

* La perilla de cambio se envía suelta en una caja para su instalación en cualquier extremo del carrete.

AGV® AGENCIASVIBO

Teléfonos:
(506) 2222-0410
(506) 2222-5705
Dirección:
Calle 20 Av. 9 Barrio México,
San José, Costa Rica.

DATOS DIMENSIONALES pulgadas (mm)

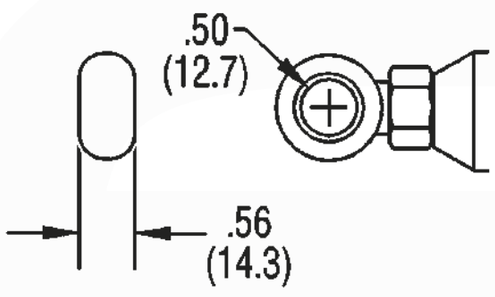

PERNO DE ARGOLLA

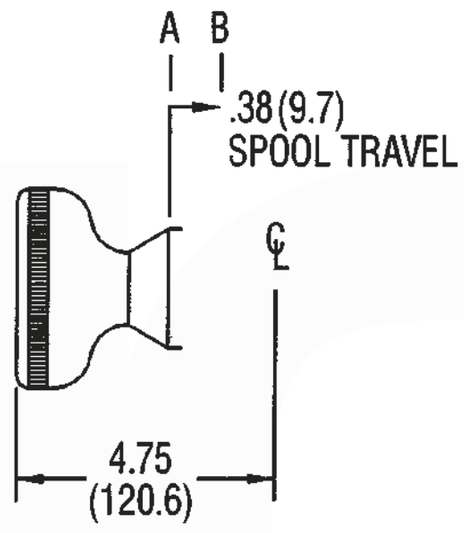

PALANCA DE CAMBIO

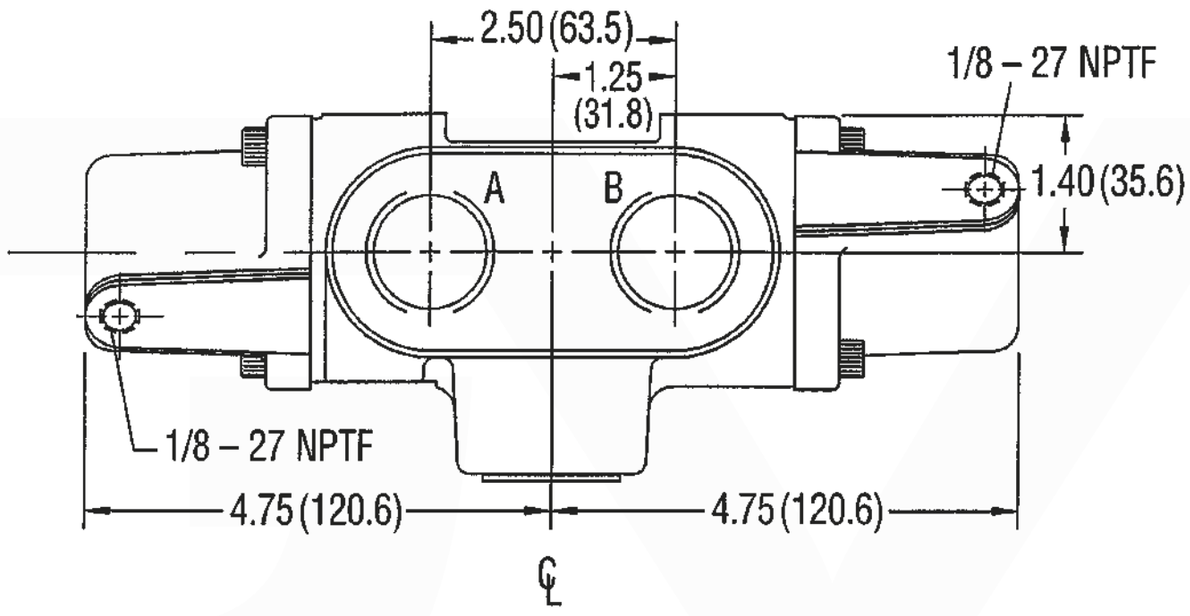

CAMBIO NEUMÁTICO DOBLE LADO

CLEVIS PIN KITS

CABLE SERIE 85
(¼ – 28 UNF)
85CLK-500

CABLE SERIE 165
(5⁄16 – 24 UNF)
165CLK-500

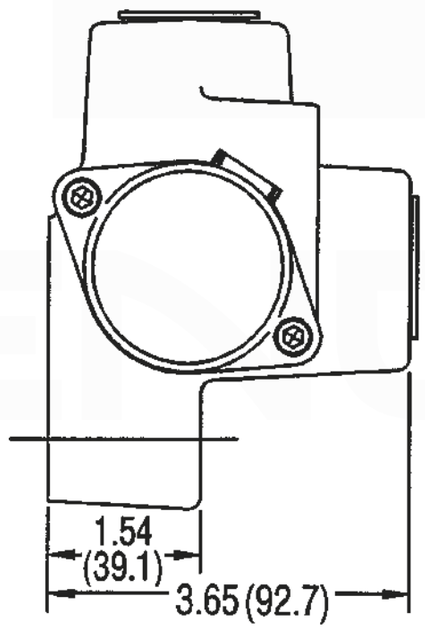

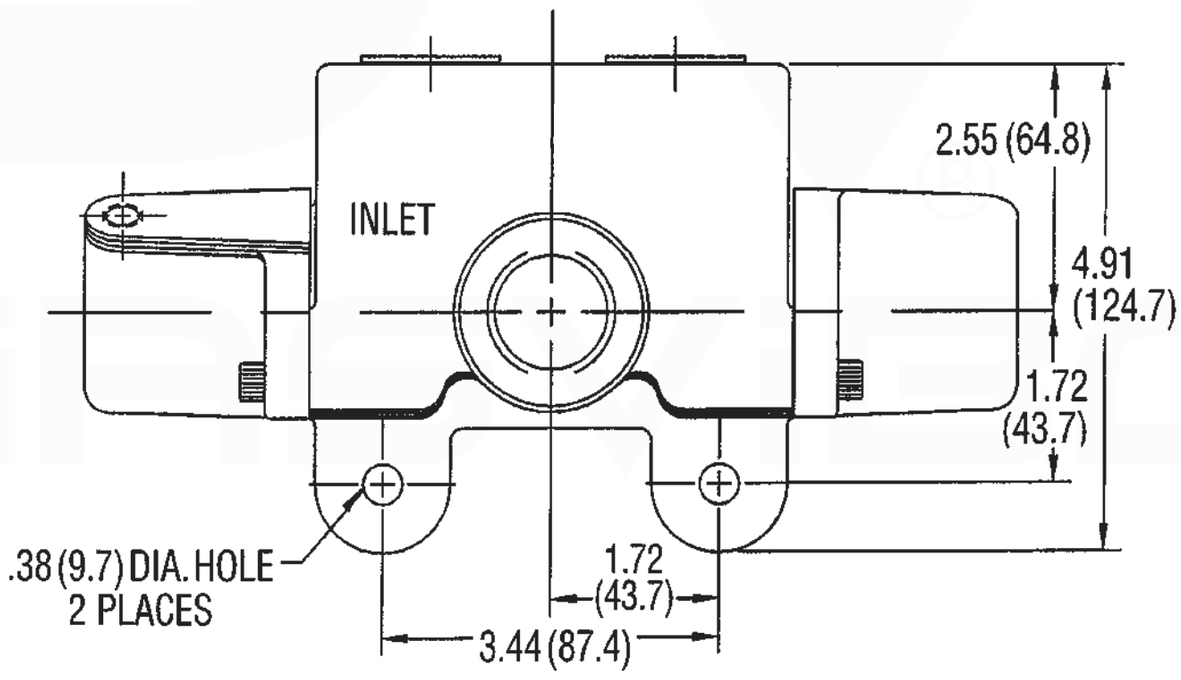

El kit de activación manual del cambio de aire opcional utiliza el número de pieza 48T38051.

AGENCIASVIBO®

Teléfonos:
(506) 2222-0410
(506) 2222-5705
Dirección:
Calle 20 Av. 9 Barrio México,
San José, Costa Rica.