Válvula Modular Contrabalance

Categorización

Válvulas y Partes >
Válvulas Hidráulicas

Descripción

Válvula contrabalance modular diseñada para su uso en aplicaciones que requieren una válvula para restringir el flujo y prevenir la cavitación al evitar que la carga corra por delante de la bomba. También sirven como dispositivos de seguridad en caso de rotura de la línea, brindan protección de alivio térmico en sistemas bloqueados y pueden funcionar como una válvula de desaceleración. El uso de módulos apilables ofrece sistemas hidráulicos compactos y rentables en los que los módulos están "intercalados" entre una válvula direccional y una superficie de montaje estándar.

Características

- Tamaño ISO4401-03 / NFPA D03
- Mando Micrómetro Ajustable Estándar
- Control Extremadamente Preciso
- Anulación de Baja Presión

Construcción del Número de Modelo

MCB-03-A

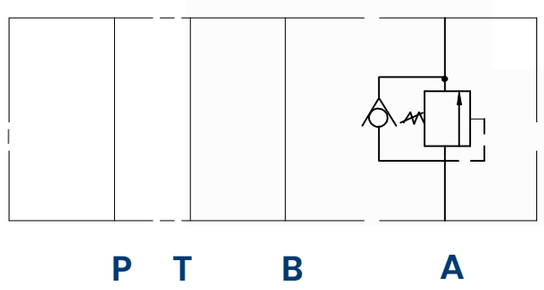

MCB-03-B

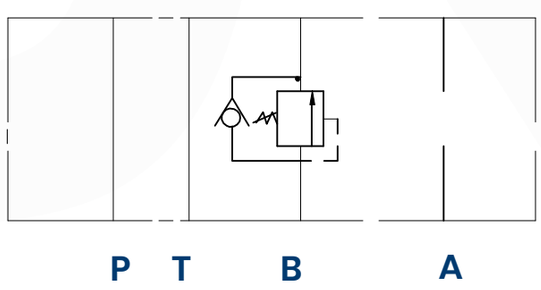

MCB - 03 - A1 - *

Módulo Contrabalanceado

Tamaño D03

Puerto de Control
A ~ Puerto A
B ~ Puerto B

Tipo 1
Piloto Interno
Drenaje Interno

Rango de Presión
10 - 1000 psi
500 - 3500 psi

Especificaciones

Tipo	Tamaño	Presión Máx (psi)	Flujo Nominal (gpm)	Rango de Presión (psi)	Peso (lbs)
MCB-03-A1-*	D03	4500	15	① 10-1000	2.40
MCB-03-B1-*				② 500-3500	2.40

AGV®
AGENCIASVIBO

Teléfonos:
(506) 2222-0410
(506) 2222-5705
Dirección:
Calle 20 Av. 9 Barrio México,
San José, Costa Rica.

Curvas de Desempeño

Viscosidad (100-150 SUS)

MCB-03-A1- *

Característica de caída de presión

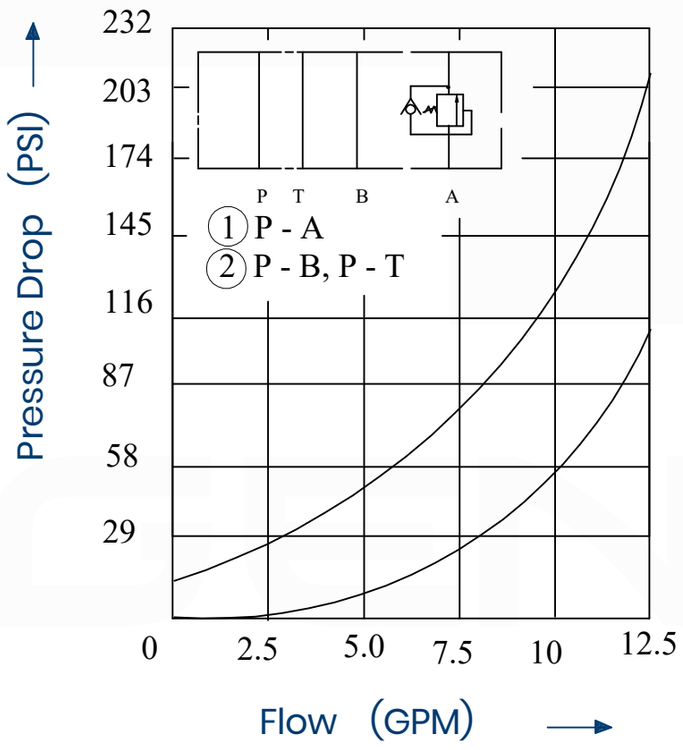

MCB-03-A1- *

B1

Presión - Característica de Flujo

——— *AUMENTO DE PRESION*

- - - - - - - - *DISMINUCIÓN DE PRESIÓN*

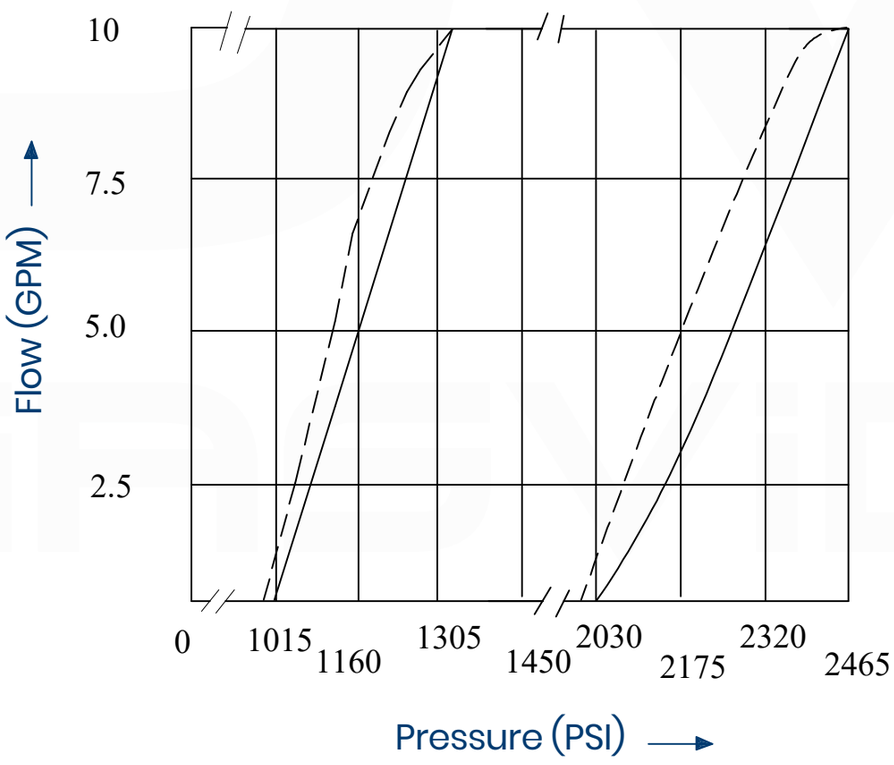

Diagrama de Sección Transversal

MCB-03-A1-*

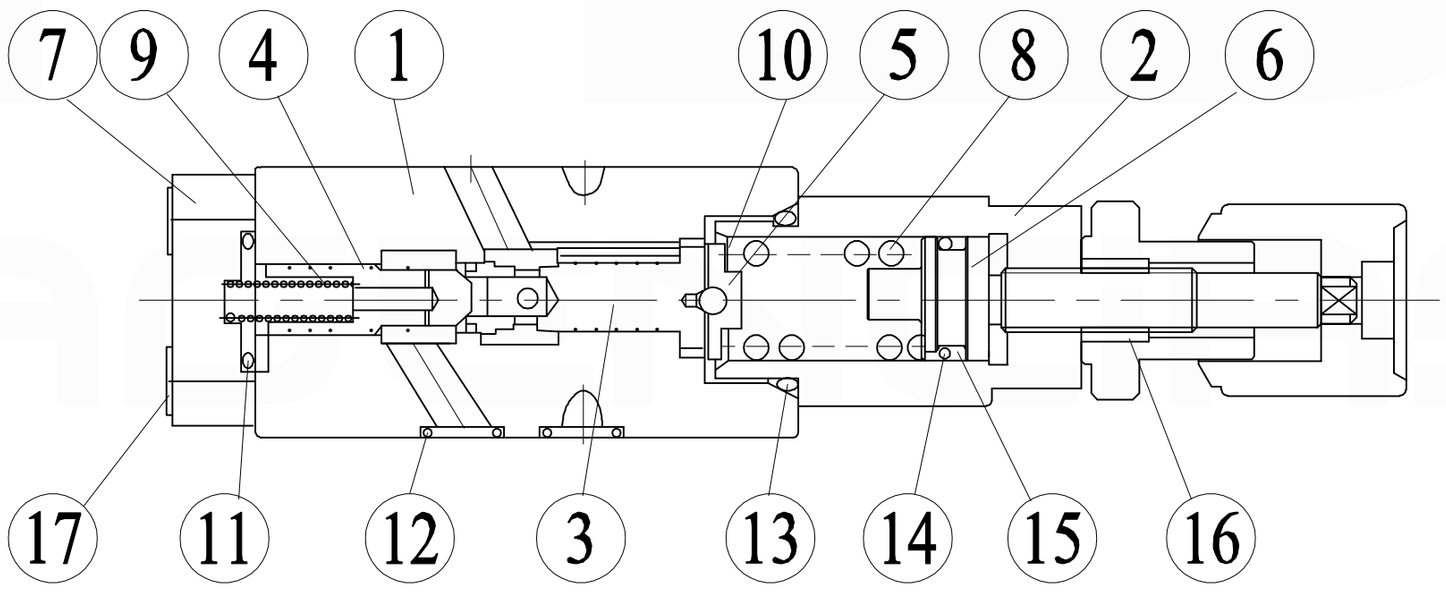

No.	Parte	No. Parte	Cant.
11	O-Ring	P16, 90°	1
12	O-Ring	P9, 90°	4
13	O-Ring	P22, 90°	1
14	O-Ring	P14, 70°	1

No.	Descripción
1	Cuerpo
2	Retenedor
3	Carrete
4	Cabezal
5	Guía
6	Tornillo
7	Tapa
8	Resorte
9	Resorte
10	Bola
11	O-Ring
12	O-Ring
13	O-Ring
14	O-Ring
15	Anillo de Respaldo
16	Perilla
17	Tornillo

AGENCIASVIBO®

Teléfonos:
(506) 2222-0410
(506) 2222-5705

Dirección:
Calle 20 Av. 9 Barrio México,
San José, Costa Rica.

DIMENSIONES

MCB-03-A1-*

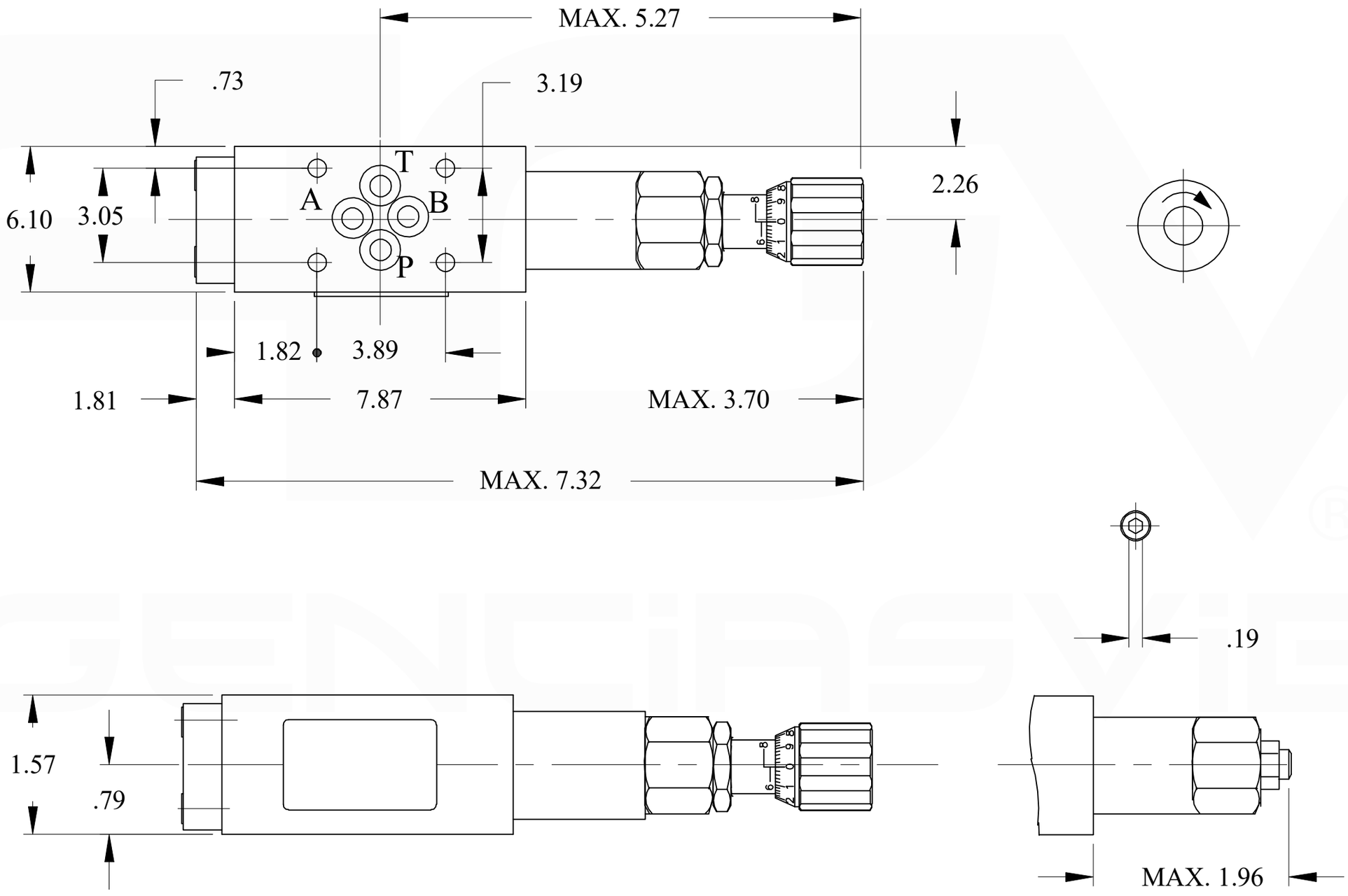

MCB-03-B1-*

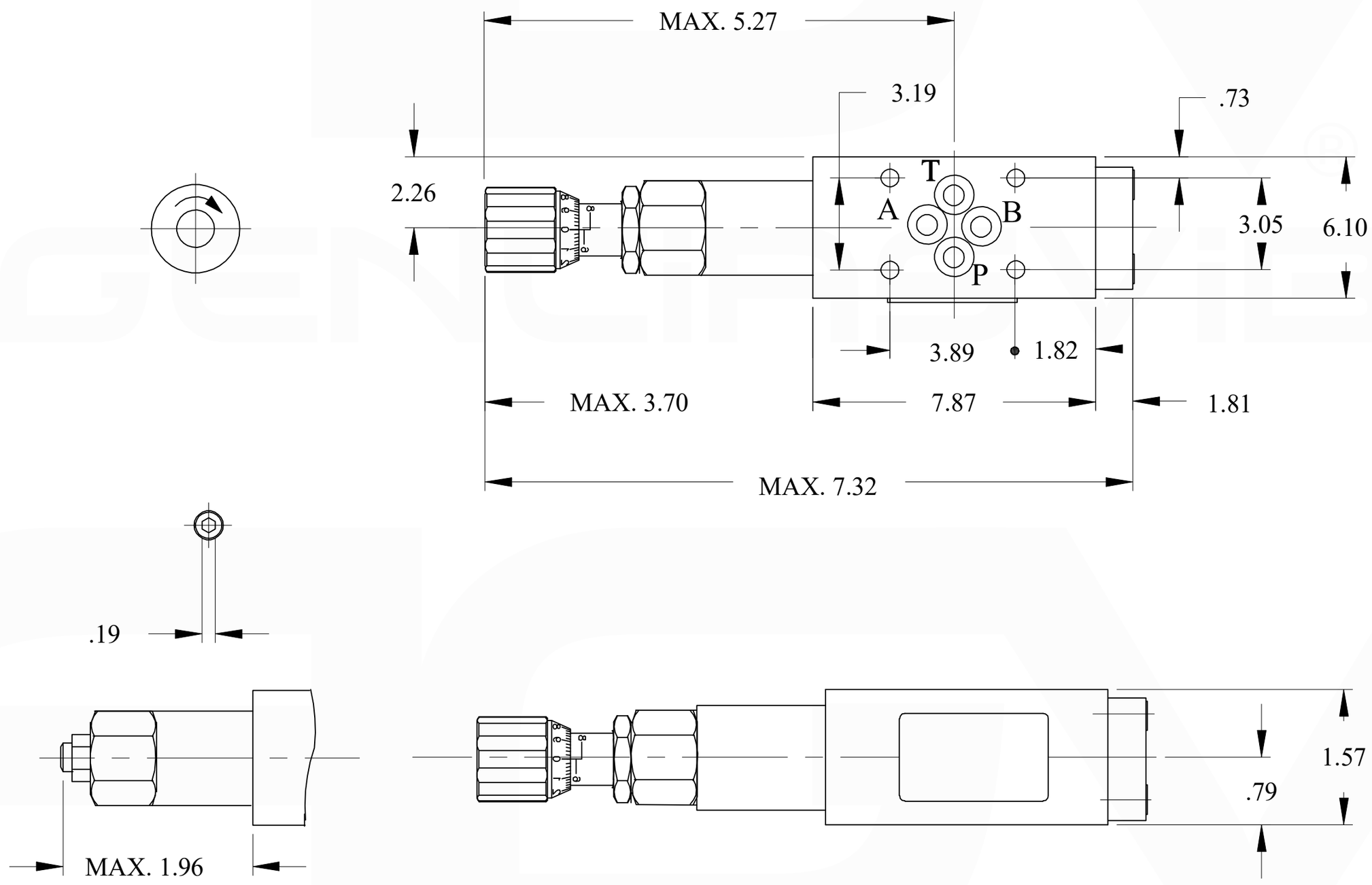

AGENCIASVIBO

Teléfonos:
(506) 2222-0410
(506) 2222-5705
Dirección:
Calle 20 Av. 9 Barrio México,
San José, Costa Rica.

Curvas de Desempeño

Viscosidad (100-150 SUS)

MCB-05-A1- *

Característica de caída de presión

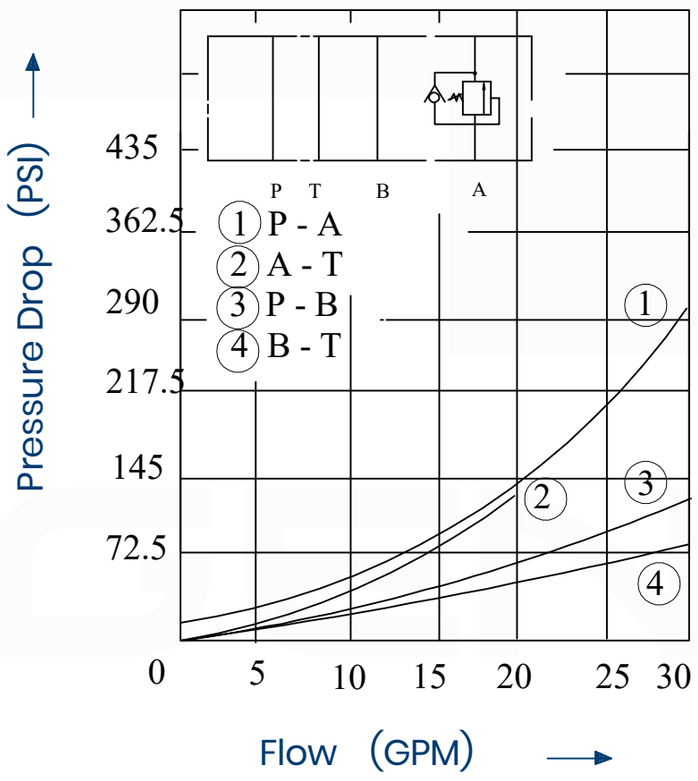

MCB-05-A1- *

B1

Presión - Característica de Flujo

——— *AUMENTO DE PRESION*

- - - - - - - *DISMINUCIÓN DE PRESIÓN*

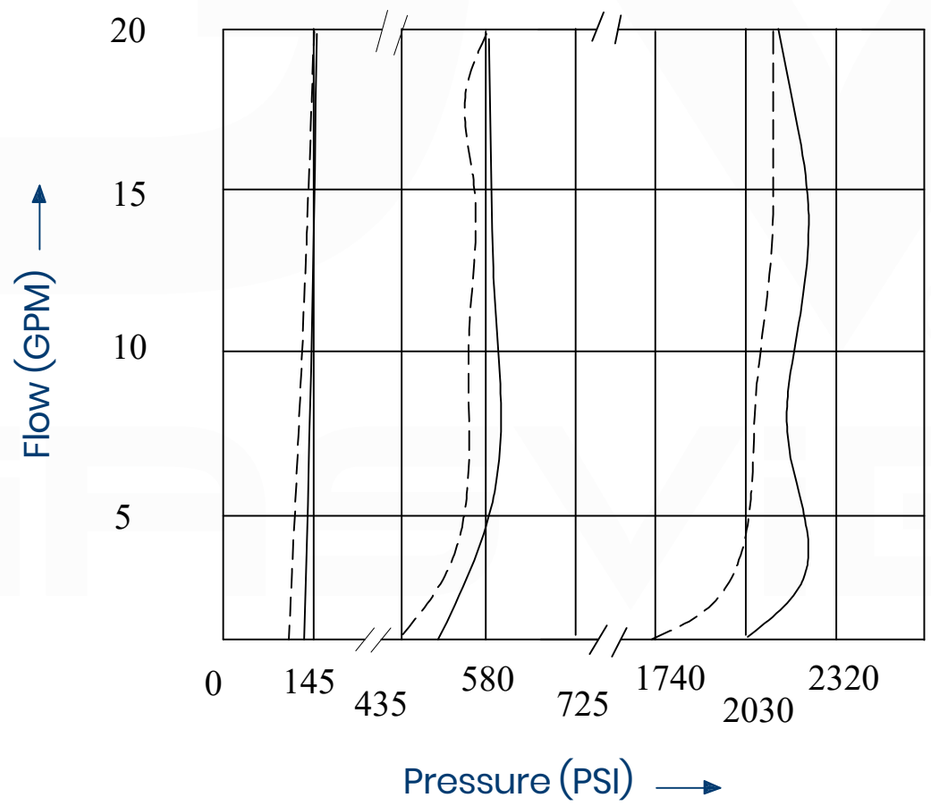

Diagrama de Sección Transversal

MCB-05-A1-1

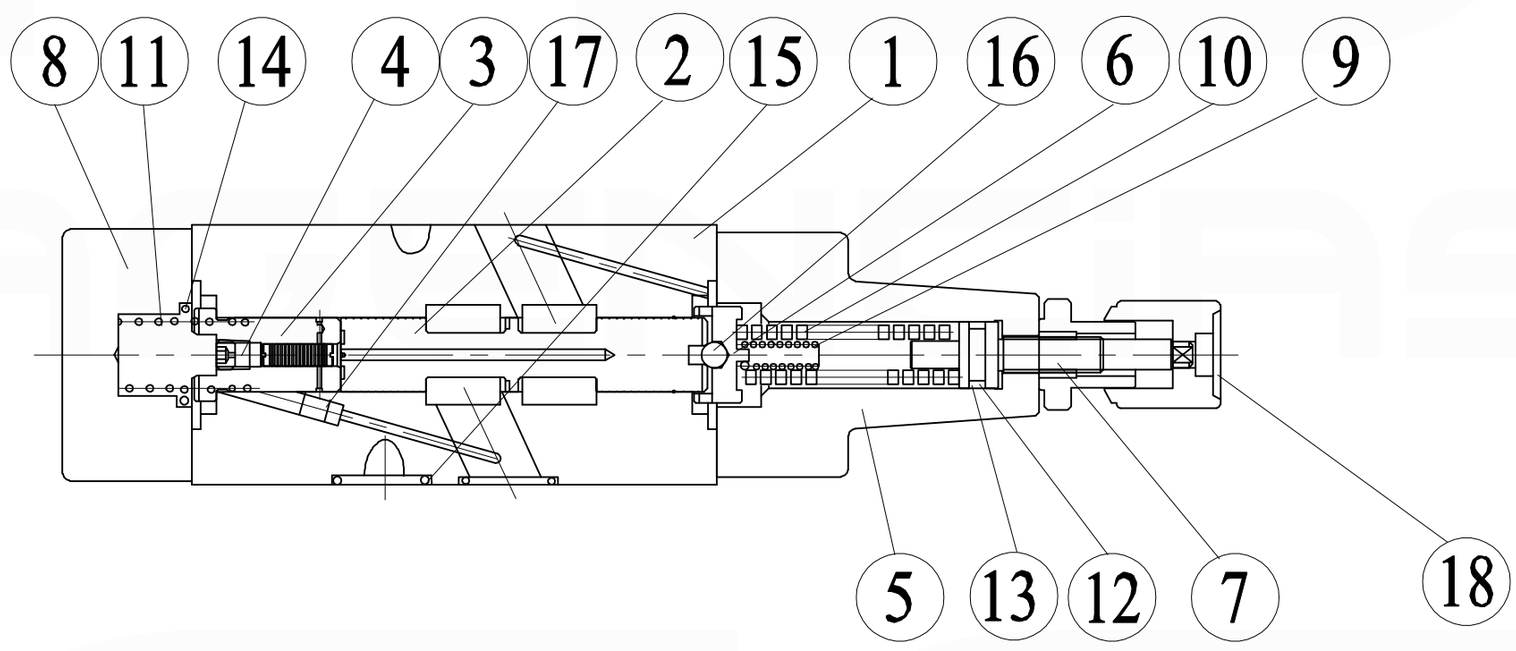

No.	Descripción
1	Cuerpo
2	Carrete
3	Carrete
4	Carátula
5	Tapa
6	Guía
7	Tornillo
8	Tapa
9	Resorte
10	Resorte
11	O-Ring
12	Anillo de Respaldo
13	O-Ring
14	O-Ring
15	O-Ring
16	Bola
17	Orificio
18	Lámina

No.	Parte	No. Parte	Cant.
13	O-Ring	P8, 70°	1
14	O-Ring	P26, 90°	2
15	O-Ring	AS-568-014	5

AGENCIASVIBO®

Teléfonos:
(506) 2222-0410
(506) 2222-5705

Dirección:
Calle 20 Av. 9 Barrio México,
San José, Costa Rica.

Válvula Modular Contrabalance

Categorización

Válvulas y Partes >
Válvulas Hidráulicas

Descripción

Válvula contrabalance modular diseñada para su uso en aplicaciones que requieren una válvula para restringir el flujo y prevenir la cavitación al evitar que la carga corra por delante de la bomba. También sirven como dispositivos de seguridad en caso de rotura de la línea, brindan protección de alivio térmico en sistemas bloqueados y pueden funcionar como una válvula de desaceleración. El uso de módulos apilables ofrece sistemas hidráulicos compactos y rentables en los que los módulos están "intercalados" entre una válvula direccional y una superficie de montaje estándar.

Características

- Tamaño ISO4401-05 / NFPA D05
- Mando Micrómetro Ajustable Estándar
- Control Extremadamente Preciso
- Anulación de Baja Presión

Construcción del Número de Modelo

MCB-05-A

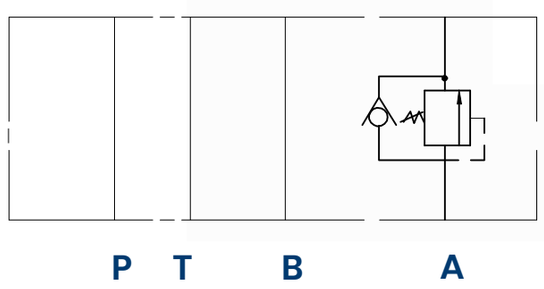

MCB-05-B

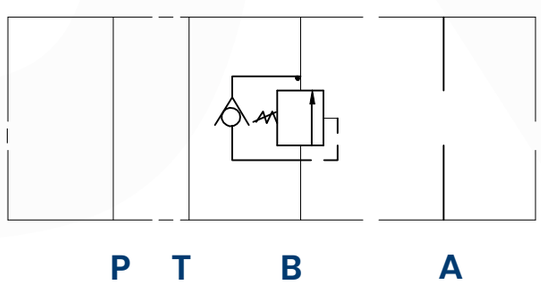

MCB - 05 - A1 - *

Módulo Contrabalanceado

Tamaño D05

Puerto de Control
A ~ Puerto A
B ~ Puerto B

Tipo 1
Piloto Interno
Drenaje Interno

Rango de Presión
50 - 125 psi
125 - 500 psi
500 - 3000 psi

Especificaciones

Tipo	Tamaño	Presión Máx (psi)	Flujo Nominal (gpm)	Rango de Presión (psi)	Peso (lbs)
MCB-05-A1-*	D05	4500	30	① 20-125	7.70
MCB-05-B1-*				② 125-500	
				③ 500-3000	

AGV AGENCIASVIBO

Teléfonos:
(506) 2222-0410
(506) 2222-5705
Dirección:
Calle 20 Av. 9 Barrio México,
San José, Costa Rica.

DIMENSIONES

MCB-05-A1-*

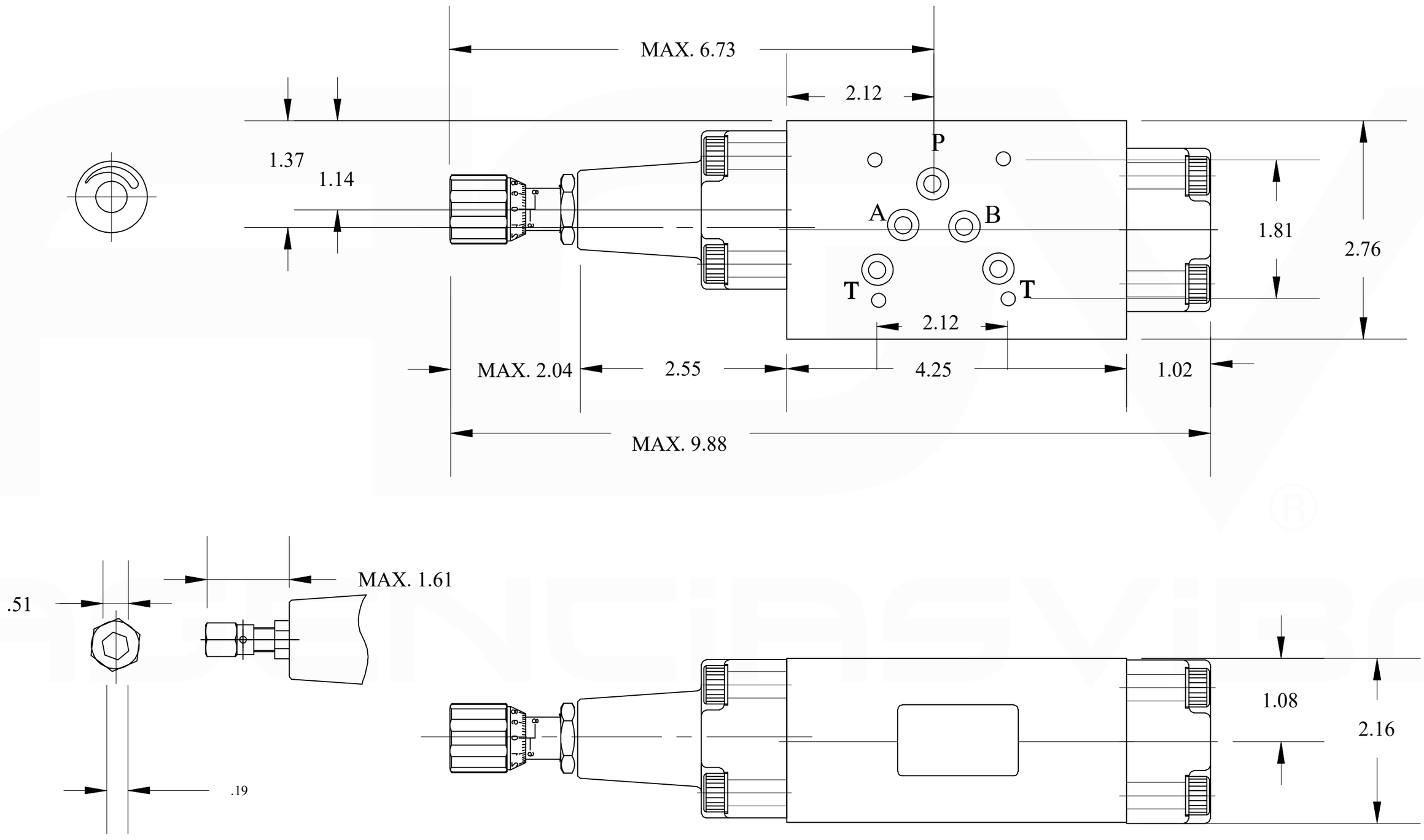

MCB-05-B1-*

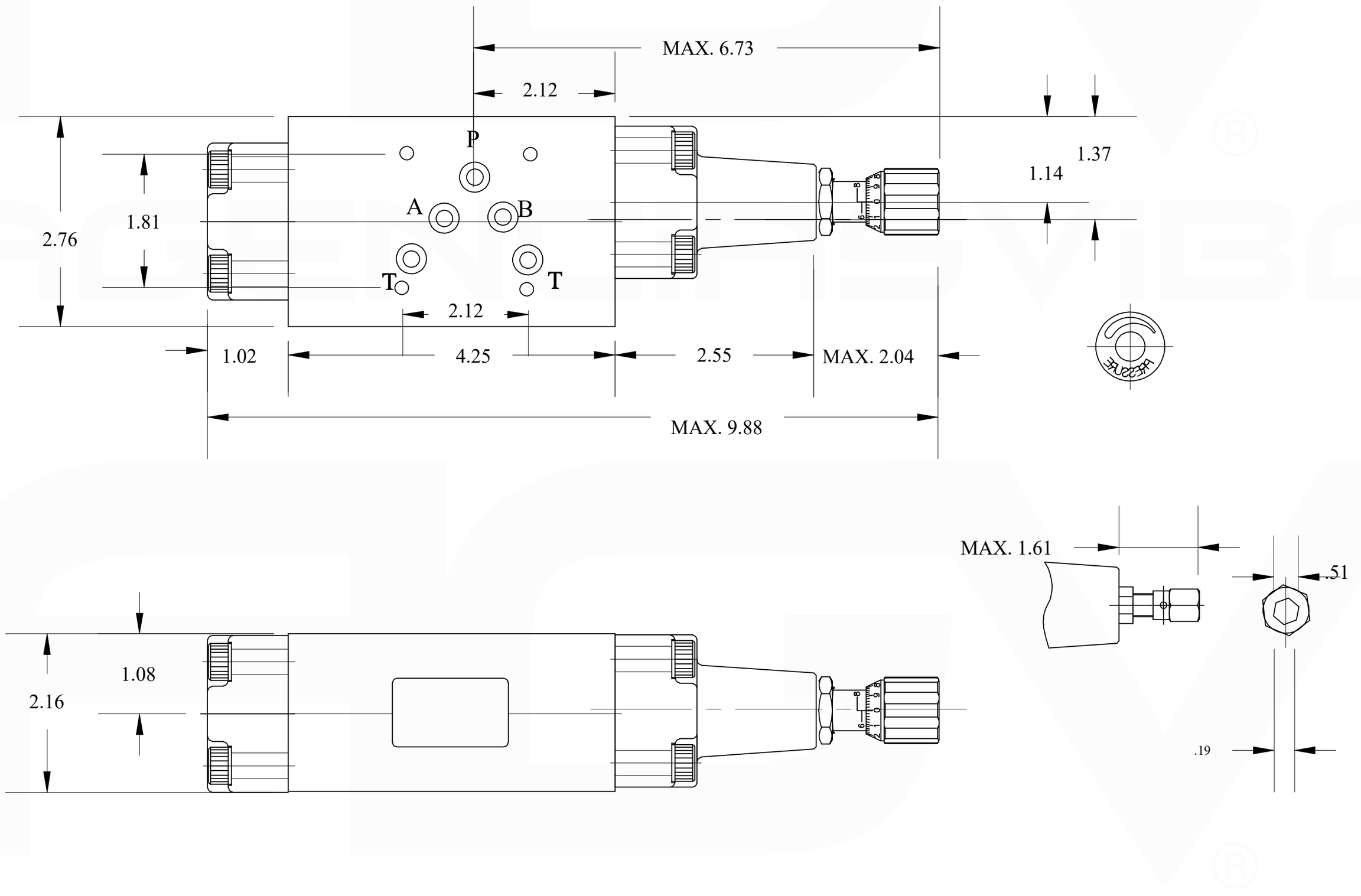

AGENCIASVIBO

Teléfonos:
(506) 2222-0410
(506) 2222-5705
Dirección:
Calle 20 Av. 9 Barrio México,
San José, Costa Rica.

Válvula Modular Contrabalance

Categorización

Válvulas y Partes >
Válvulas Hidráulicas

Descripción

Válvula contrabalance modular diseñada para su uso en aplicaciones que requieren una válvula para restringir el flujo y prevenir la cavitación al evitar que la carga corra por delante de la bomba. También sirven como dispositivos de seguridad en caso de rotura de la línea, brindan protección de alivio térmico en sistemas bloqueados y pueden funcionar como una válvula de desaceleración. El uso de módulos apilables ofrece sistemas hidráulicos compactos y rentables en los que los módulos están "intercalados" entre una válvula direccional y una superficie de montaje estándar.

Características

- Tamaño ISO4401-07 / NFPA D07
- Mando Micrómetro Ajustable Estándar
- Control Extremadamente Preciso
- Anulación de Baja Presión

Construcción del Número de Modelo

MCB-07-A

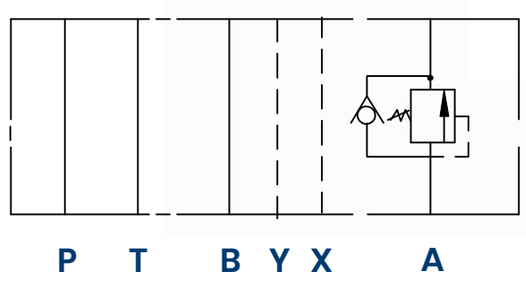

MCB-07-B

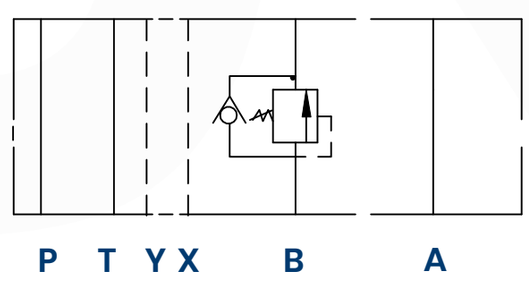

MCB - 07 - A1 - *

Módulo Contrabalanceado

Tamaño D07

Puerto de Control
A ~ Puerto A
B ~ Puerto B

Tipo 1
Piloto Interno
Drenaje Interno

Rango de Presión
72.5 - 500 psi
290 - 2000 psi

Especificaciones

Tipo	Tamaño	Presión Máx (psi)	Flujo Nominal (gpm)	Rango de Presión (psi)	Peso (lbs)
MCB-07-A1-*	D07	4570	79.3	① 72.5-500	17.70
MCB-07-B1-*				② 290-2030	

AGV AGENCIASVIBO

Teléfonos:
(506) 2222-0410
(506) 2222-5705
Dirección:
Calle 20 Av. 9 Barrio México,
San José, Costa Rica.

Curvas de Desempeño

Viscosidad (100-150 SUS)

MCB-07-P- *

Característica de caída de presión

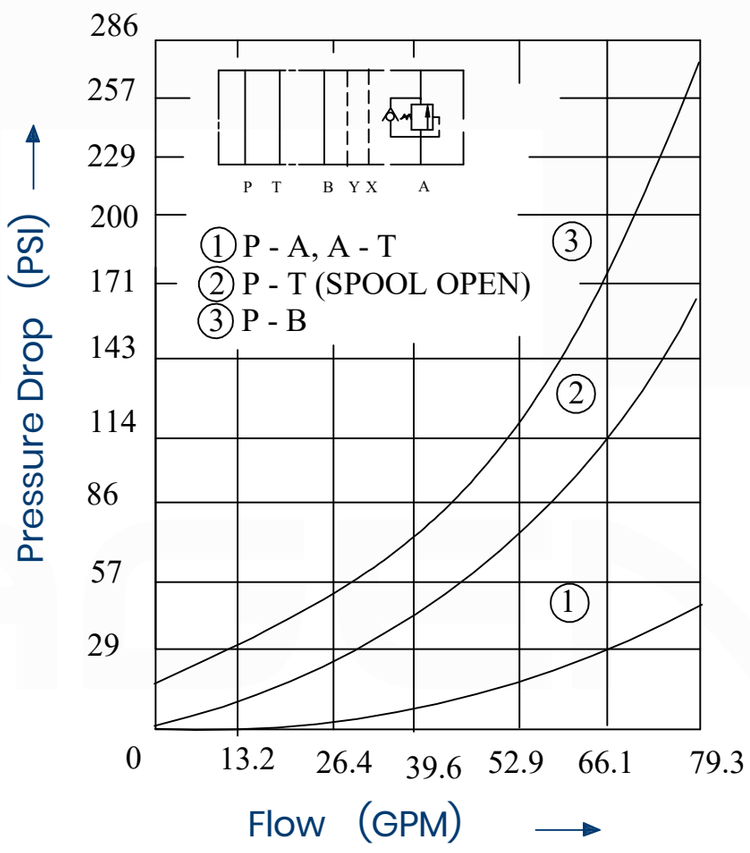

MCB-07-P- *

Presión - Característica de Flujo

MCB-07-A1- AUMENTO DE PRESION*

MCB-07-B1- DISMINUCIÓN DE PRESIÓN*

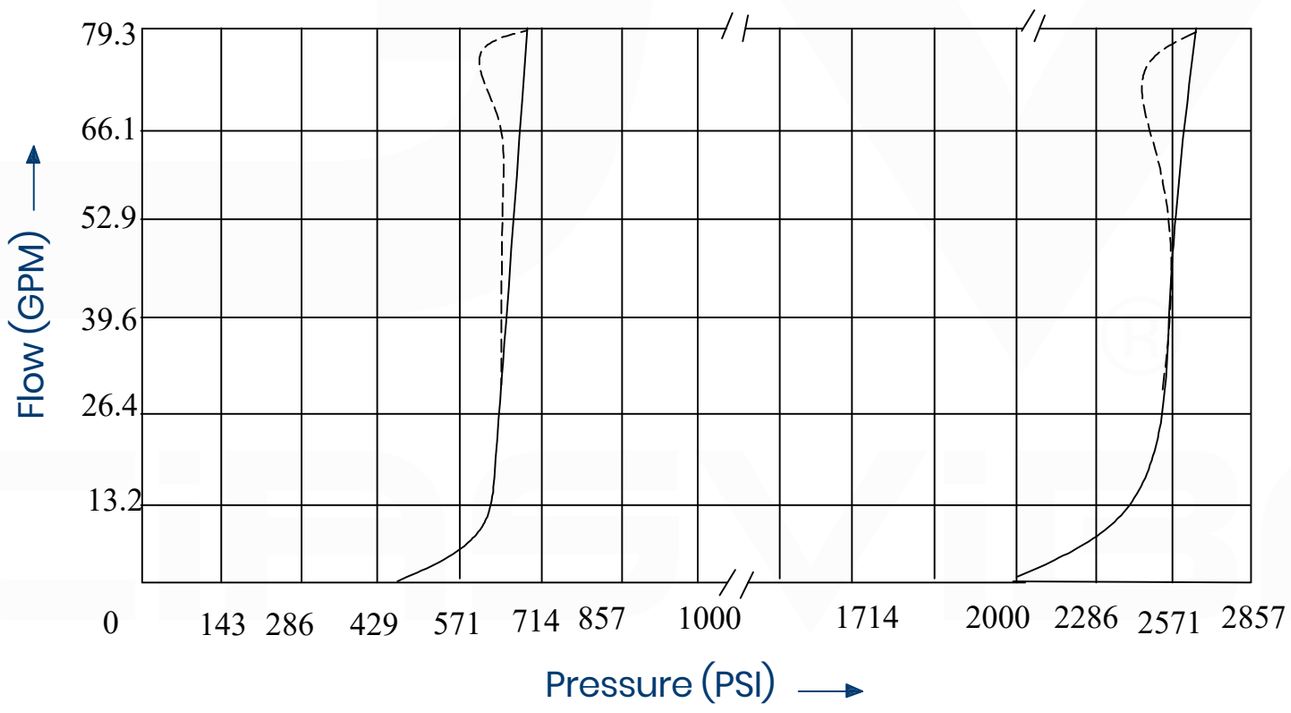

Diagrama de Sección Transversal

MCB-07-P-*

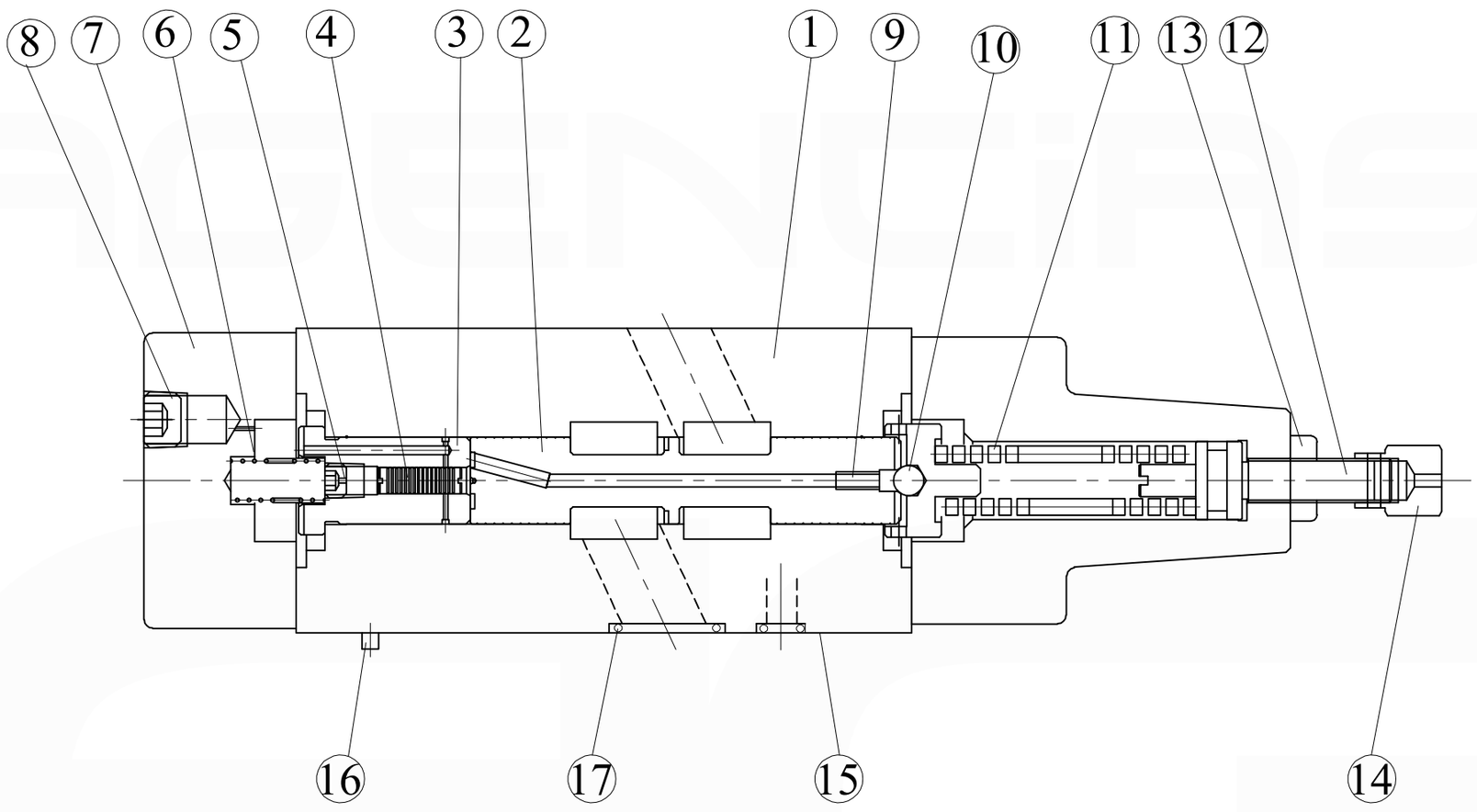

No.	Descripción
1	Cuerpo
2	Bobinas
3	Carátula
4	Pistones
5	Obturador
6	Resorte
7	Tapa
8	Tapón
9	Obturador
10	Bola
11	Resorte
12	Tornillo
13	Tuerca
14	Elemento de Ajuste
15	Conexiones
16	Pin
17	Oring
	Puertos A, B, P, T: AS568-118
	Puertos X, Y: AS568-012

AGENCIASVIBO

Teléfonos:
(506) 2222-0410
(506) 2222-5705

Dirección:
Calle 20 Av. 9 Barrio México,
San José, Costa Rica.

DIMENSIONES

MCB-07-A1-*

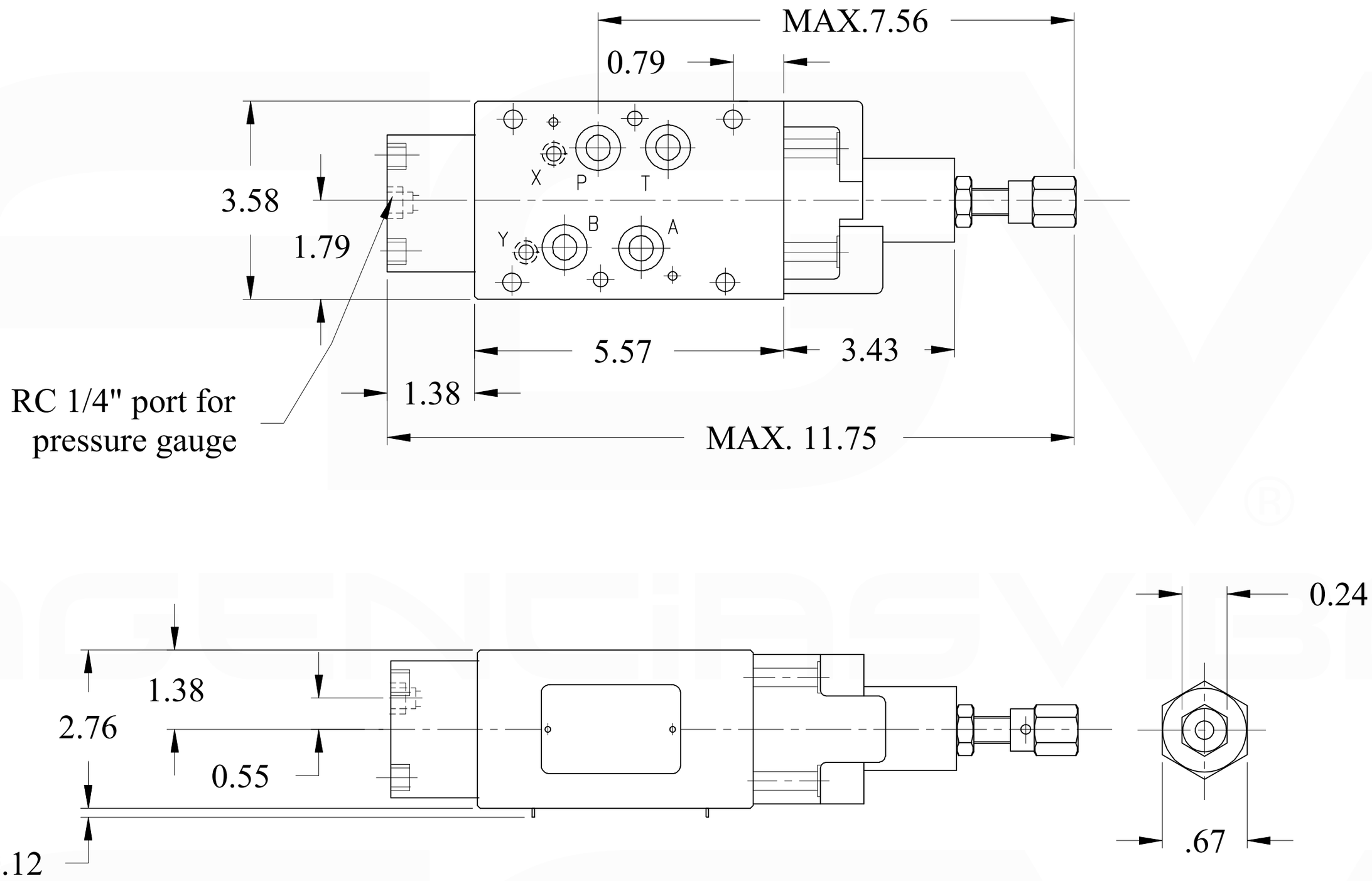

MCB-07-B1-*

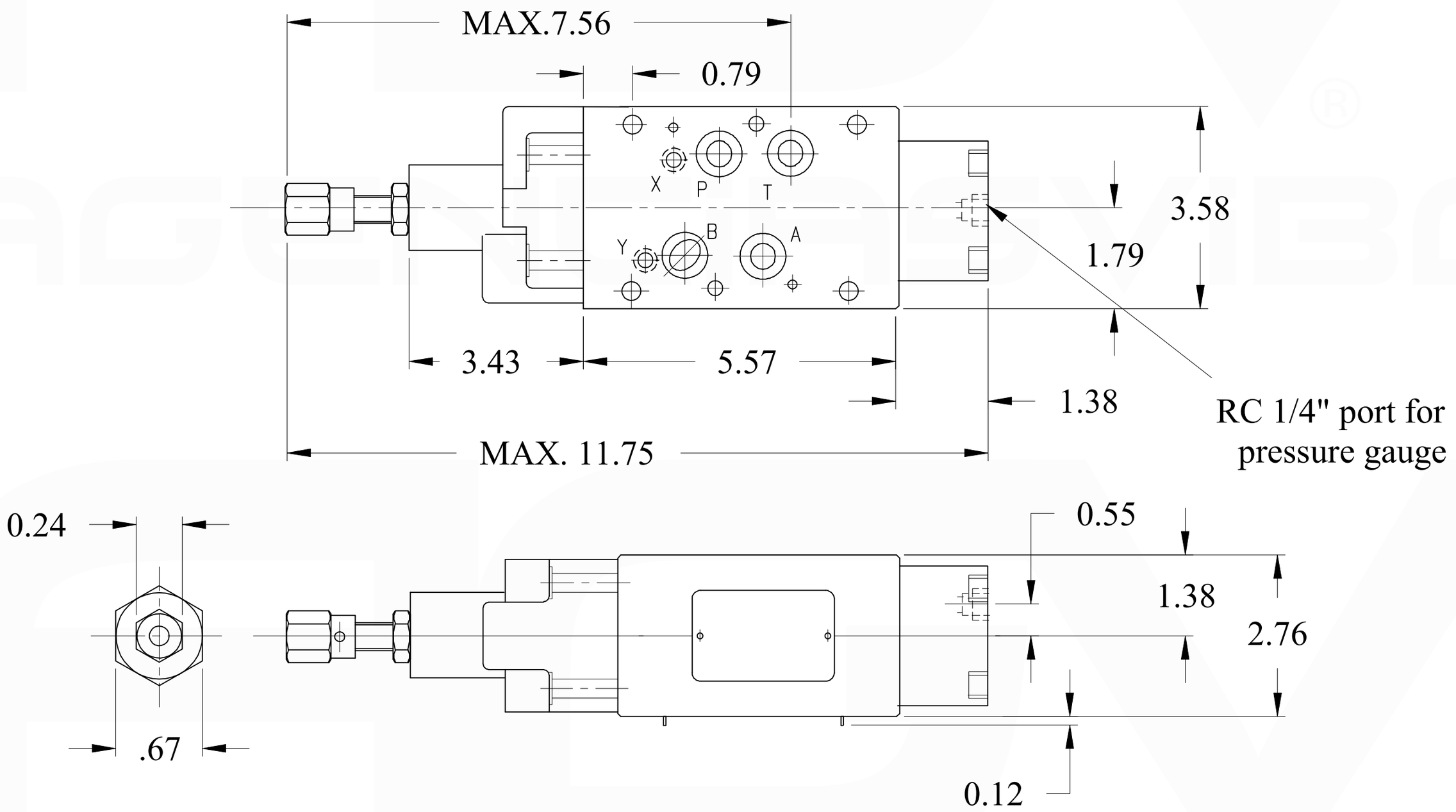

AGENCIASVIBO

Teléfonos:
(506) 2222-0410
(506) 2222-5705
Dirección:
Calle 20 Av. 9 Barrio México,
San José, Costa Rica.