# Motor Serie 10000 (119) (Gerotor)

**Categorización**

Bombas Motores y Partes > Motores

## Descripción

El motor de la serie 10,000 adapta el diseño avanzado del juego de engranajes GEROTOR ™ con flujo de distribución DISC y alta presión. Estos motores se pueden suministrar con varias opciones para cumplir con los requisitos de la aplicación. Los rodamientos de rodillos cónicos del eje de salida permiten fuerzas axiales y radiales elevadas que ofrecen un funcionamiento suave durante el arranque a baja presión y el funcionamiento a alta presión.
Estos motores de diseño de construcción avanzada de bajo peso se fabrican de acuerdo con los requisitos del sistema de calidad ISO 9001: 2000.

## Especificaciones Técnicas

| | | | Desplazamiento cm³/r (pulg³/r) | | | |
|---|---|---|---|---|---|---|
| | | AGV | 315 cm³ 333 (20.3) | 500 cm³ 518 (31.6) | 630 cm³ 666 (40.6) | 1000 cm³ 990 (60.4) |
| | | Referencia Char-Lynn | 345 cm³ (21.0) | 480 cm³ (29.3) | 665 cm³ (40.6) | 940 cm³ (57.4) |
| **Montaje** | **Ejes** | **Puertos** | | | | |
| **Montaje C Estándar SAE** | *Eje de Chaveta Recta de 2-1/4 pulgadas* | 1-5/16 O-ring | WF1191028 | WF1191029 | WF1191030 | WF1191031 |
| | | Brida dividida de 1-1/4 pulg. | WF1191040 | WF1191041 | WF1191042 | WF1191043 |
| | *2-1/8 pulgadas Ranura 16T* | 1-5/16 O-ring | WF1191032 | WF1191033 | WF1191034 | WF1191035 |
| | | Brida dividida de 1-1/4 pulg. | WF1191044 | WF1191045 | WF1191046 | WF1191047 |
| | *Cónico 2-1/4 pulgadas* | 1-5/16 O-ring | WF1191036 | WF1191037 | WF1191038 | WF1191039 |
| | | Brida dividida de 1-1/4 pulg. | WF1191048 | WF1191049 | WF1191050 | WF1191051 |
| **Montaje de Rueda** | *Eje de Chaveta Recta de 2-1/4 pulgadas* | 1-5/16 O-ring | WF1201005 | WF1201006 | WF1201007 | WF1201008 |
| | | Brida dividida de 1-1/4 pulg. | WF1201017 | WF1201018 | WF1201019 | WF1201020 |
| | *2-1/8 pulgadas Ranura 16T* | 1-5/16 O-ring | WF1201009 | WF1201010 | WF1201011 | WF1201012 |
| | | Brida dividida de 1-1/4 pulg. | WF1201021 | WF1201022 | WF1201023 | WF1201024 |
| | *Cónico 2-1/4 pulgadas* | 1-5/16 O-ring | WF1201013 | WF1201014 | WF1201015 | WF1201016 |
| | | Brida dividida de 1-1/4 pulg. | WF1201025 | WF1201026 | WF1201027 | WF1201028 |
| **Sin Cojinetes** | | 1-5/16 O-ring | WF1211007 | WF1211008 | WF1211009 | WF1211010 |
| | | Brida dividida de 1-1/4 pulg. | WF1211011 | WF1211012 | WF1211013 | WF1211014 |
| **Torque Máx.** *in-lbs* | | Continuo | 8,181 | 12,824 | 14,504 | 17,821 |
| | | Intermitente | 9,728 | 15,742 | 17,688 | 20,164 |
| **Presión Máx.** *psi* | | Continuo | 3,045 | 3,045 | 3,045 | 3,045 |
| | | Intermitente | 3,625 | 3,625 | 3,625 | 3,625 |
| **Flujo Máx.** *gpm* | | Continuo | 39.6 | 39.6 | 39.6 | 39.6 |
| | | Intermitente | 59.4 | 59.4 | 59.4 | 59.4 |
| **RPM Máx.** | | Continuo | 446 | 386 | 223 | 145 |
| | | Intermitente | 649 | 425 | 331 | 220 |
| **Peso Kg (Lbs)** | | Montaje Estándar o de Rueda | 43.5 (96.0) | 45.5 (100.0) | 46.3 (100) | 47.2 (104.0) |
| | | Sin Cojinetes | 31.3 (69.0) | 33.1 (73.0) | 33.1 (73.0) | 34.9 (77.0) |

**Continuo** = máximo de funcionamiento continuo
**Intermitente** = rango de funcionamiento máximo durante 6 segundos por minuto

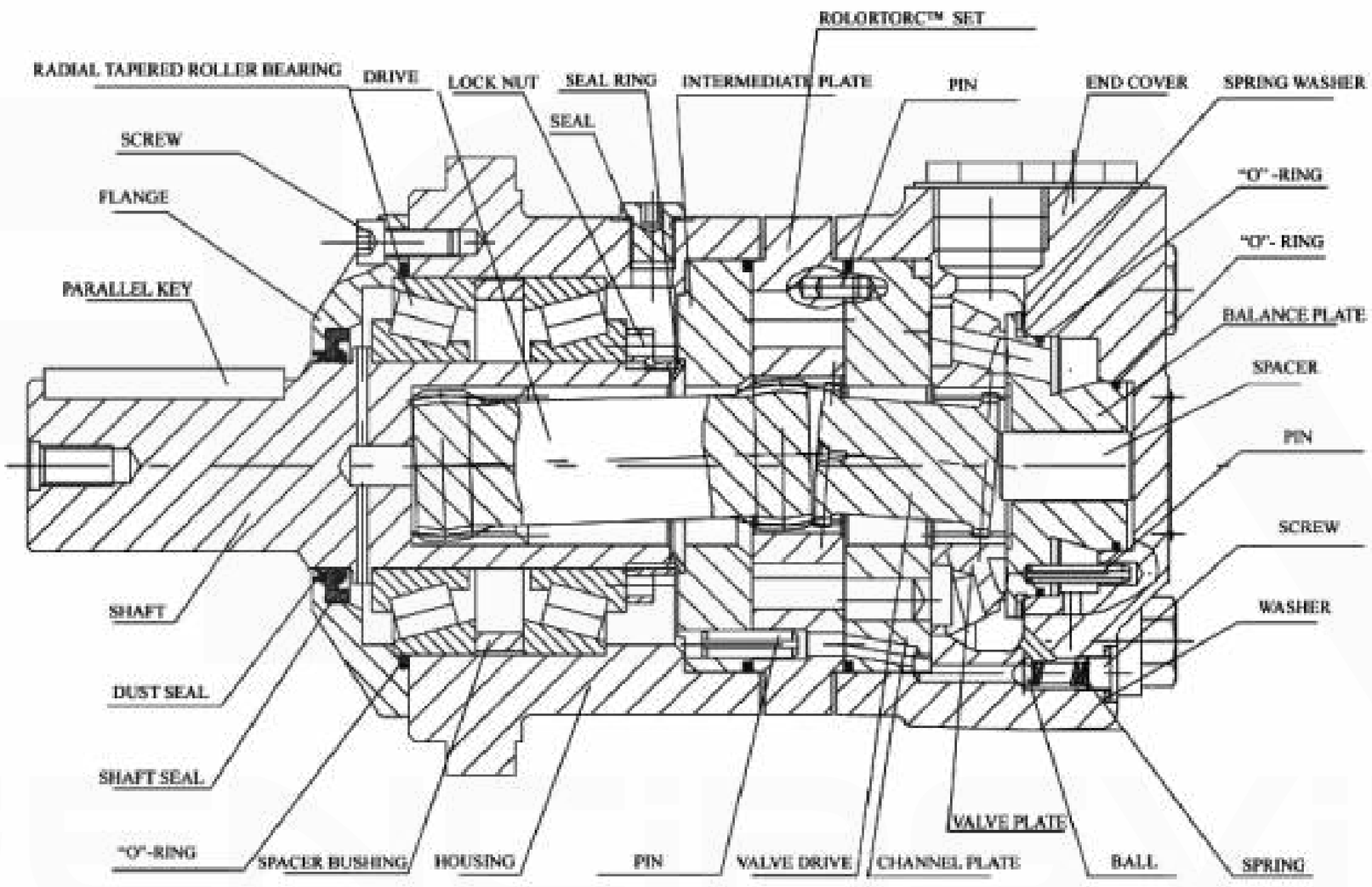




AGV AGENCIASVIBO

Teléfonos:
(506) 2222-0410
(506) 2222-5705

Dirección:
Calle 20 Av. 9 Barrio México,
San José, Costa Rica.

# Datos del Eje

**01**

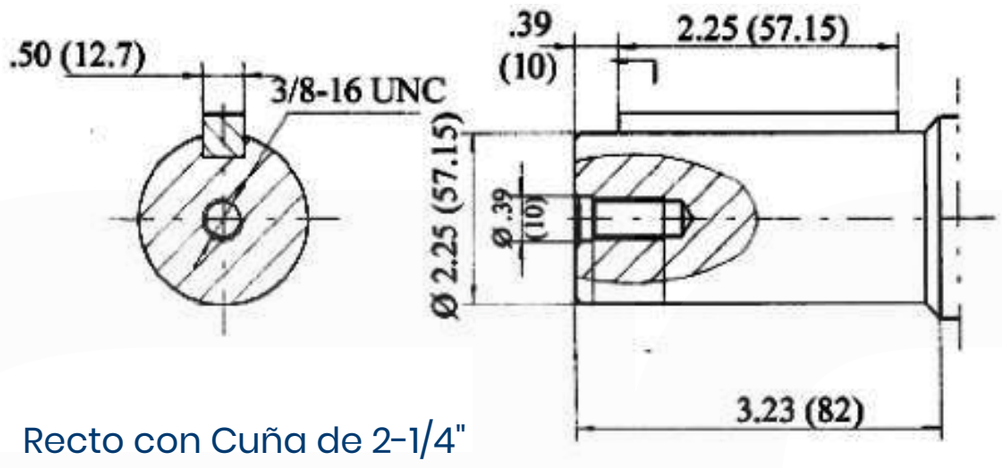


Recto con Cuña de 2-1/4"

**02**

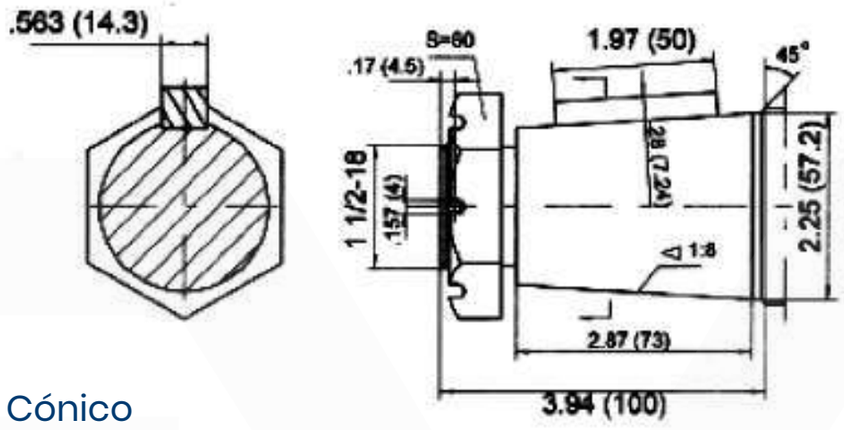


2-1/4" Cónico

**03**

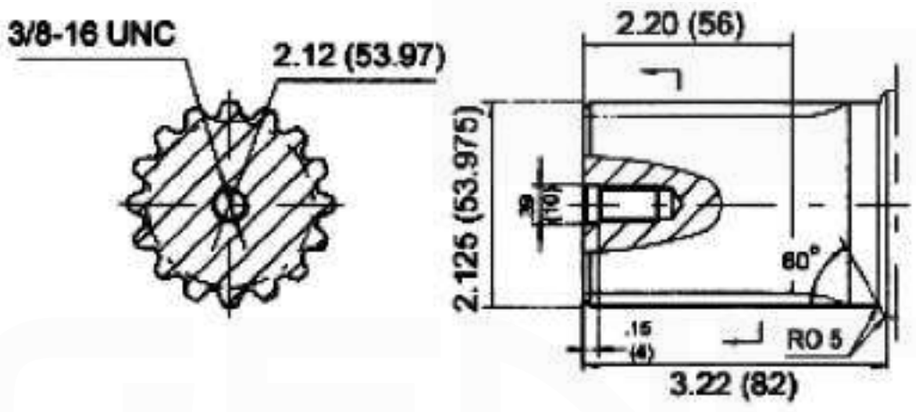


2-1/8" Ranura de 16 dientes 8/16 DP 30° FRSF

# Código de Modelo

**M10 - 500 - A - 03 - A - 1 - 0**

***Serie 10,000***

***Tamaño del Marco***
*(pulg³/rev)*
315 (20.32)
500 (31.61)
630 (40.64)
1000 (60.4)

***Tipo de Brida de Montaje***
A - Montaje CC SAE de 4 Pernos
B - Soporte de rueda de 4 Pernos

***Eje de Accionamiento***
01 - Recto con Cuña de 2-1/4"
02 - 2-1/4" Cónico
03 - 2-1/8" 16 dientes estriados

***Tamaño del Puerto***
A - SAE 1-5/16-12
B - Brida dividida de 1-1/4 "

***Opciones Especiales***
00 - Ninguno
01 - Carrera libre *
03 - Rotación inversa

0 -Sin Pintura
A - Negro
NP - Niquelado

Opciones adicionales de brida y eje de transmisión disponibles, consulte con la fábrica
*Disponible en modelos seleccionados

# Datos de Instalación

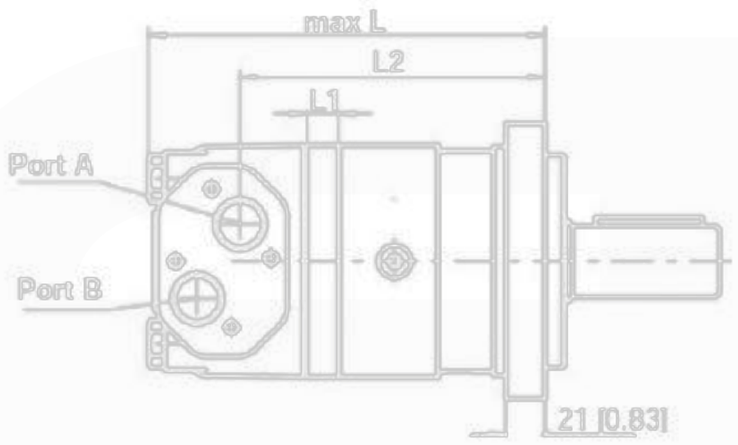


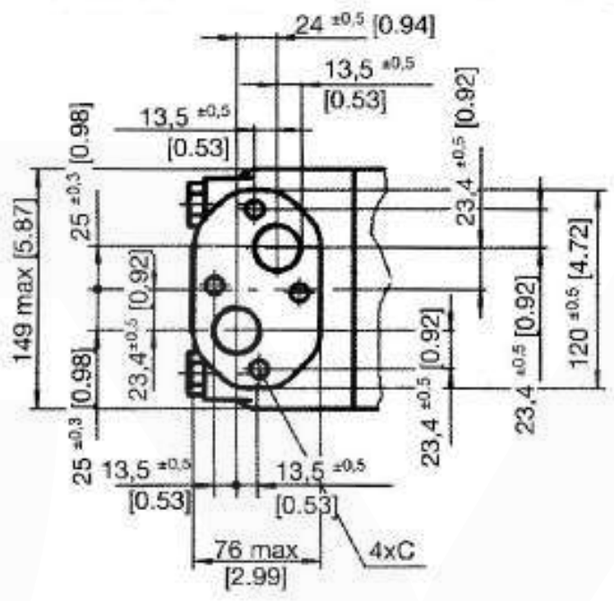


| Modelo | L | | L1 | | L2 | |
|---|---|---|---|---|---|---|
| | Pulg. | mm | Pulg. | mm | Pulg. | mm |
| 315 | 9.69 | 246 | 0.79 | 20 | 7.44 | 189 |
| 500 | 10.28 | 261 | 1.38 | 35 | 8.03 | 204 |
| 630 | 10.75 | 273 | 1.85 | 47 | 8.50 | 216 |
| 1000 | 11.89 | 302 | 3.02 | 74 | 9.84 | 241 |

**Códigos de Pedido de Puerto y Puerto de Drenaje**

| Código de Pedido | A | Profundidad |
|---|---|---|
| Puertos A - B | 1-5/16-12UN | 18 mm |
| Puerto Tanque - T | 9/16-18UNF | 12 mm |
| Pernos - C | 4-M12 | 10 mm |



AGV AGENCIASVIBO®
Teléfonos:
(506) 2222-0410
(506) 2222-5705
Dirección:
Calle 20 Av. 9 Barrio México,
San José, Costa Rica.

## Datos de Instalación

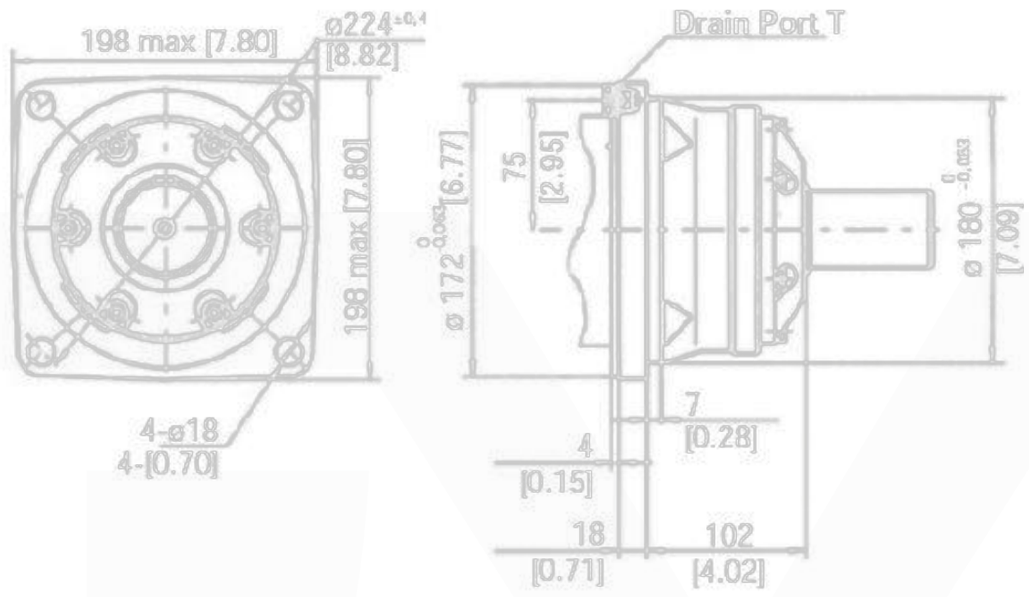


## Presión Nominal de Sello del Eje

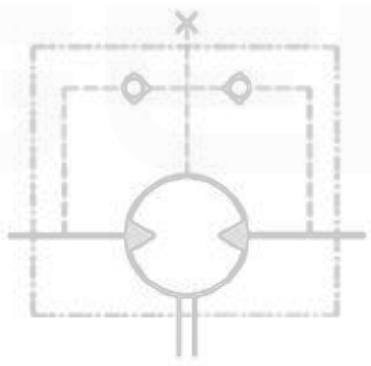

### *DRENAJE DE LA CAJA*

En aplicaciones sin una línea de drenaje del motor, la presión ejercida sobre el sello del eje es marginalmente superior a la presión de la línea de retorno.

Cuando se usa la línea de drenaje, la presión ejercida sobre el sello del eje es igual a la presión de la línea de retorno.

### *DIRECCIÓN DE ROTACIÓN DEL EJE*

ROTACIÓN ESTÁNDAR VISTA DESDE EL EXTREMO DEL EJE

Puerto A presurizado = rotación CW

Puerto B presurizado = rotación CCW

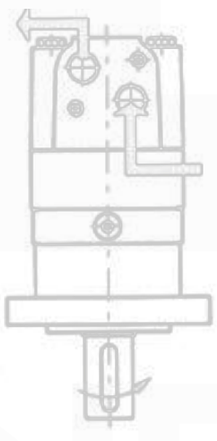

### *FUERZAS RADIALES*

La curva "A" muestra la carga radial máxima del eje. Cualquier carga en el eje que exceda estos valores indicados en la curva implicará riesgo de rotura. Las otras dos curvas se aplican a una vida útil del rodamiento B10 de 3000 horas a 200 RPM.

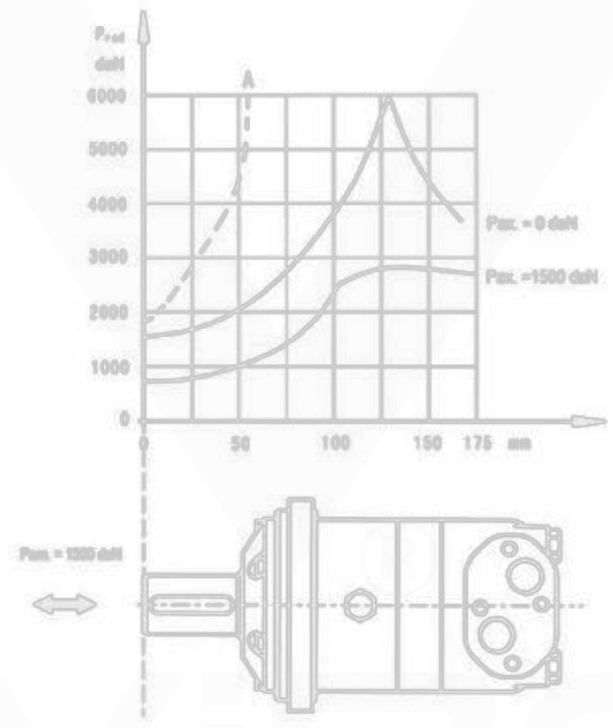


## Datos Técnicos

| 315 | | 333 cm³/rev 20.32 pulg.³/rev | | | | | Cont. Máx | Int. Máx | |
|---|---|---|---|---|---|---|---|---|---|
| Presión | bar (psi) | 70 (1030) | 100(1470) | 140 (2060) | 160 (2355) | 180 (2652) | 200 (2950) | 210 (3090) | 240 (3535) |
| | LPM (GPM) | Torque Nm (in.Lbs) Especificación de velocidad | | | | | | | |
| | 30 (7.92) | 305 (2588) | 435 (3850) | 605 (5143) | 718 (6354) | 790 (6992) | 892 (7894) | 942 (8337) | 1060 (9381) |
| | | 89 rpm | 85 rpm | 79 rpm | 71 rpm | 70 rpm | 68 rpm | 62 rpm | 55 rpm |
| | 60 (15.85) | 303 (2672) | 445 (3938) | 625 (5531) | 736 (6514) | 828 (7528) | 925 (8186) | 968 (8567) | 1097 (9708) |
| | | 183 rpm | 179 rpm | 174 rpm | 168 rpm | 163 rpm | 160 rpm | 154 rpm | 148 rpm |
| Flujo | 90 (23.77) | 300 (2655) | 440 (3894) | 625 (5531) | 730 (6461) | 826 (7310) | 922 (8160) | 962 (8514) | 1082 (9576) |
| | | 275 rpm | 272 rpm | 266 rpm | 258 rpm | 254 rpm | 248 rpm | 242 rpm | 235 rpm |
| | 105 (27.74) | 295 (2611) | 435 (3850) | 620 (5487) | 726 (6425) | 822 (7275) | 917 (8115) | 958 (8478) | 1078 (9540) |
| | | 325 rpm | 320 rpm | 312 rpm | 306 rpm | 300 rpm | 292 rpm | 290 rpm | 285 rpm |
| | 120 (31.70) | 290 (2566) | 431 (3814) | 610 (5399) | 720 (6372) | 820 (7257) | 912 (8071) | 952 (8425) | 1070 (9470) |
| | | 371 rpm | 366 rpm | 359 rpm | 350 rpm | 345 rpm | 337 rpm | 332 rpm | 325 rpm |
| Cont. Máx | 150 (39.50) | 278 (2460) | 411 (3637) | 602 (5328) | 716 (6337) | 802 (7098) | 904 (8000) | 942 (8337) | 1057 (9354) |
| | | 464 rpm | 459 rpm | 454 rpm | 445 rpm | 435 rpm | 428 rpm | 422 rpm | 412 rpm |
| Int. Máx | 190 (50.19) | 260 (2301) | 392 (3469) | 588 (5204) | 710 (6284) | 795 (7036) | 892 (7894) | 930 (8231) | |
| | | 595 rpm | 588 rpm | 582 rpm | 575 rpm | 568 rpm | 562 rpm | 555 rpm | |



AGV® AGENCIASVIBO

Teléfonos:
(506) 2222-0410
(506) 2222-5705
Dirección:
Calle 20 Av. 9 Barrio México,
San José, Costa Rica.

# DATOS TÉCNICOS

| 500 | | 518 cm³/rev 31.61 pulg.³/rev | | | | | Cont. Máx | Int. Máx | |
|---|---|---|---|---|---|---|---|---|---|
| Presión | bar (psi) | 70 (1030) | 100(1470) | 140 (2060) | 160 (2355) | 180 (2652) | 200 (2950) | 210 (3090) | 240 (3535) |
| | LPM (GPM) | Torque Nm (in.Lbs) Especificación de velocidad | | | | | | | |
| | 30 (7.92) | 442 (3912) | 675 (5975) | 998 (8832) | 1180 (10443) | 1260 (11151) | 1410 (12478) | 1485 (13142) | 1759 (15567) |
| | | 57 rpm | 55 rpm | 53 rpm | 52 rpm | 50 rpm | 48 rpm | 44 rpm | 40 rpm |
| | 60 (15.85) | 455 (4026) | 685 (6062) | 1025 (9071) | 1210 (10708) | 1265 (11195) | 1445 (12788) | 1510 (13364) | 1780 (10930) |
| | | 117 rpm | 115 rpm | 111 rpm | 106 rpm | 101 rpm | 97 rpm | 95 rpm | 90 rpm |
| Flujo | 90 (23.77) | 450 (3982) | 678 (6000) | 1020 (9023) | 1205 (10664) | 1260 (11151) | 1450 (12832) | 1520 (13452) | 1786 (15806) |
| | | 186 rpm | 184 rpm | 183 rpm | 180 rpm | 178 rpm | 173 rpm | 170 rpm | 166 rpm |
| | 105 (27.74) | 445 (3938) | 672 (5947) | 1012 (8956) | 1200 (10620) | 1255 (11106) | 1446 (12797) | 1513 (13390) | |
| | | 205 rpm | 202 rpm | 198 rpm | 194 rpm | 192 rpm | 187 rpm | 186 rpm | |
| | 120 (31.70) | 440 (3894) | 668 (4553) | 1005 (8894) | 1194 (10567) | 1250 (11062) | 1399 (12381) | 1510 (13363) | |
| | | 240 rpm | 238 rpm | 235 rpm | 232 rpm | 230 rpm | 226 rpm | 225 rpm | |
| Cont. Máx | 150 (39.50) | 435 (3850) | 663 (5867) | 1000 (8850) | 1186 (10496) | 1246 (11027) | | | |
| | | 294 rpm | 290 rpm | 286 rpm | 282 rpm | 278 rpm | | | |
| Int. Máx | 190 (50.19) | 428 (3788) | 658 (5823) | 993 (8788) | | | | | |
| | | 373 rpm | 368 rpm | 362 rpm | | | | | |

| 630 | | 666 cm³/rev 40.64 pulg.³/rev | | | | Cont. Máx | Int. Máx | |
|---|---|---|---|---|---|---|---|---|
| Presión | bar (psi) | 70 (1030) | 100(1470) | 140 (2060) | 160 (2355) | 180 (2652) | 200 (2950) | 210 (3090) |
| | LPM (GPM) | Torque Nm (in.Lbs) Especificación de velocidad | | | | | | |
| | 30 (7.92) | 610 (5399) | 880 (7788) | 1280 (11328) | 1404 (12425) | 1616 (14302) | 1780 (15753) | 1843 (16311) |
| | | 43 rpm | 41 rpm | 38 rpm | 36 rpm | 34 rpm | 31 rpm | 30 rpm |
| | 60 (15.85) | 615 (5443) | 888 (5443) | 1336 (11824) | 1412 (12496) | 1628 (14408) | 1800 (15930) | |
| | | 90 rpm | 87 rpm | 84 rpm | 82 rpm | 81 rpm | 77 rpm | |
| Flujo | 90 (23.77) | 608 (5381) | 878 (7770) | 1331 (11779) | 1422 (12585) | 1640 (14514) | 1810 (16019) | |
| | | 140 rpm | 138 rpm | 136 rpm | 134 rpm | 132 rpm | 128 rpm | |
| | 105 (27.74) | 600 (5310) | 872 (7717) | 1326 (11135) | 1415 (12523) | 1632 (14443) | 1790 (15842) | |
| | | 164 rpm | 162 rpm | 158 rpm | 155 rpm | 153 rpm | 149 rpm | |
| | 120 (31.70) | 595 (5266) | 865 (7655) | 1310 (11594) | 1405 (12434) | 1625 (14381) | 1780 (15753) | |
| | | 186 rpm | 183 rpm | 180 rpm | 177 rpm | 174 rpm | 171 rpm | |
| Cont. Máx | 150 (39.50) | 590 (5222) | 855 (7567) | 1302 (11533) | 1398 (12372) | | | |
| | | 235 rpm | 232 rpm | 228 rpm | 224 rpm | | | |
| Int. Máx | 190 (50.19) | 586 (5186) | 864 (7487) | | | | | |
| | | 298 rpm | 292 rpm | | | | | |

| 1000 | | 990 cm³/rev 60.4 pulg.³/rev | | Cont. Máx | Int. Máx |
|---|---|---|---|---|---|
| Presión bar (psi) | | 70 (1015) | 100 (1450) | 140 (2030) | 160 (2320) |
| | LPM (GPM) | Torque Nm (in.Lbs) Especificación de velocidad | | | |
| | 30 (7.90) | 978 (8649) | 1410 (12410) | 1980 (12511) | 2270 (20075) |
| | | 28 rpm | 27 rpm | 26 rpm | 24 rpm |
| | 60 (15.9) | 992 (8773) | 1422 (12576) | 2015 (17821) | 2280 (20129) |
| | | 58 rpm | 56 rpm | 55 rpm | 51 rpm |
| | 90 (23.8) | 987 (8129) | 1425 (12603) | 2003 (17715) | 2276 (20129) |
| Flujo | | 87 rpm | 85 rpm | 82 rpm | 76 rpm |
| | 105 (27.7) | 983 (8694) | 1418 (12541) | 1994 (17635) | 2243 (19837) |
| | | 101 rpm | 98 rpm | 94 rpm | 87 rpm |
| | 120 (31.7) | 975 (8623) | 1409 (12461) | 1988 (17582) | 2224 (19669) |
| | | 113 rpm | 109 rpm | 105 rpm | 100 rpm |
| Cont. Máx | 150 (39.6) | 961 (8499) | 1368 (12099) | 1903 (16830) | |
| | | 140 rpm | 136 rpm | 123 rpm | |
| Int. Máx | 190 (50.2) | 943 (8340) | 1338 (1833) | | |
| | | 170 rpm | 158 rpm | | |



AGENCIASVIBO®

Teléfonos:
(506) 2222-0410
(506) 2222-5705
Dirección:
Calle 20 Av. 9 Barrio México,
San José, Costa Rica.