Filtro de Succión

Categorización

Tanques y Partes > Filtros

Descripción

Los filtros hidráulicos de reducen las fallas relacionadas con la contaminación y el tiempo de inactividad del equipo al garantizar sistemas hidráulicos más limpios. Ofrecemos filtración nominal y absoluta con tasas de flujo de hasta 100 GPM.

Detalles técnicos

- Reutilizable
- Material - SS304
- Filtración de 149 micrones
- Toda la construcción de acero prensado
- Temperatura Máxima -240 F
- Construcción firme
- Tamaños disponibles desde 1/2 "-3"

Instalación

Instale el filtro en posición horizontal. Ajustar solo con la tuerca hexagonal y no por ningún otro medio.

Especificaciones

Número de Modelo	Flujo GPM (LPM)	Roscas NPT A	Tamaño de Tuerca B	Longitud Total C	Diám. D	Peso lbs (kg)
IFP-005	5 (19)	1/2	1.1 (29)	3.9 (99)	2.5 (64)	.26 (.12)
IFP-007	8 (30)	3/4	1.3 (34)	5.2 (133)	2.5 (64)	.31 (.14)
IFP-013	10 (38)	1	1.7 (42)	6.2 (158)	2.5 (64)	.39 (.18)
IFP-016	20 (75)	1-1/4	1.9 (50)	7.0 (178)	2.5 (64)	.42 (.19)
IFP-053	30 (114)	1-1/2	2.6 (65)	7.6 (194)	3.3 (83)	.70 (.32)
IFP-055	50 (189)	2	3.0 (75)	8.3 (210)	4.0 (102)	.93 (.42)
IFP-092	75 (284)	2-1/2	3.8 (97)	10.8 (274)	6.2 (158)	2.6 (1.2)
IFP-105	100 (379)	3	4.3 (110)	10.8 (274)	6.2 (158)	2.6 (1.2)

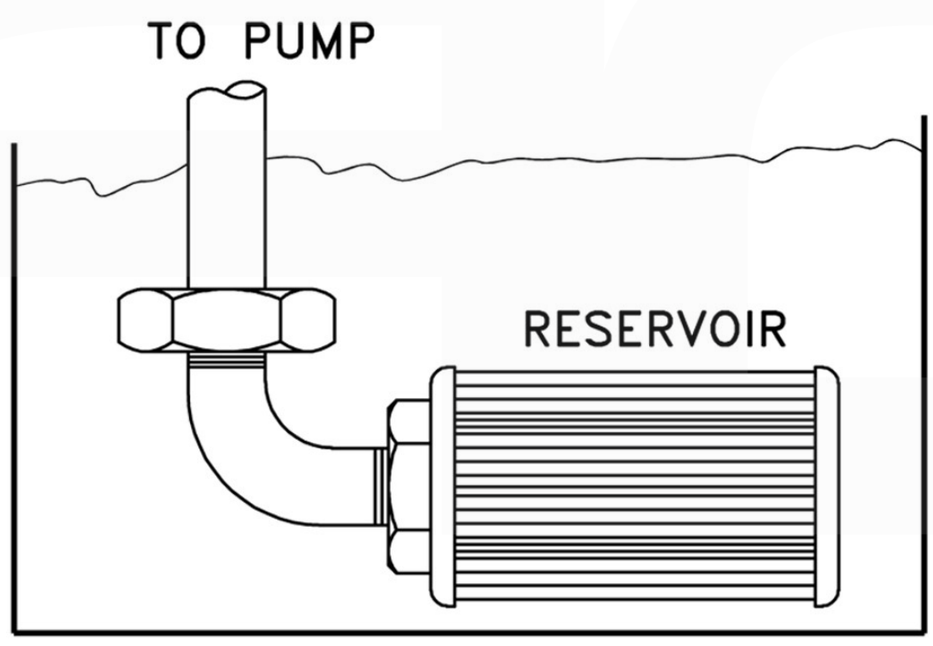

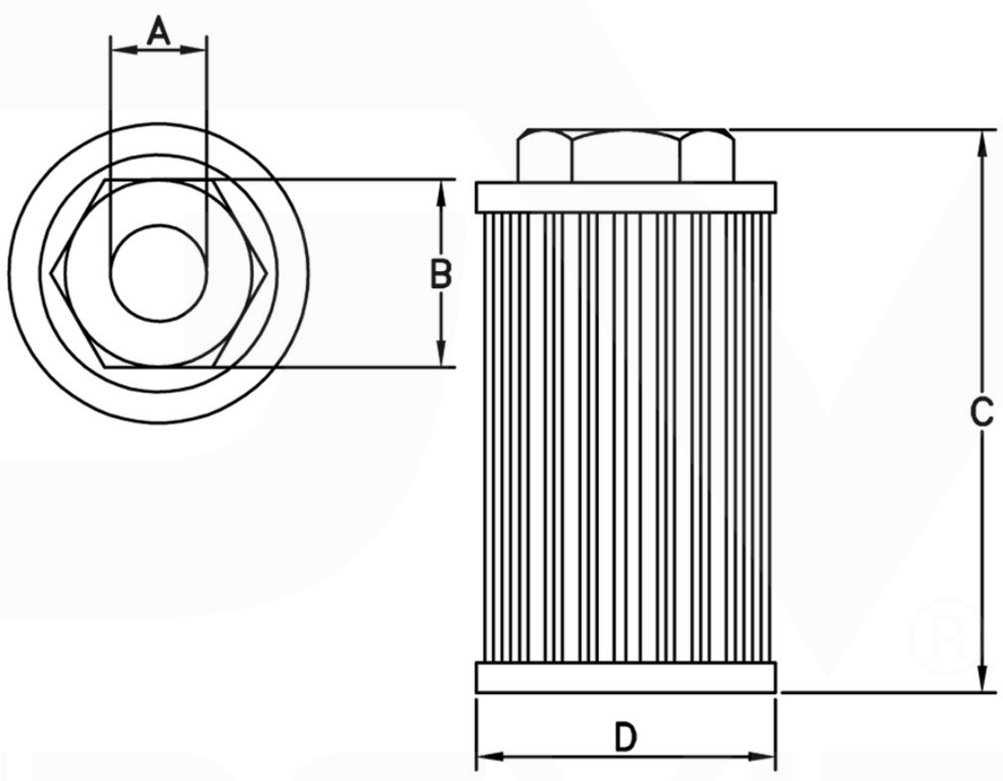

AGENCIASVIBO

Teléfonos:
(506) 2222-0410
(506) 2222-5705

Dirección:
Calle 20 Av. 9 Barrio México,
San José, Costa Rica.