ESTACIONARIA TIPO G46

CATEGORIZACIÓN
Sellos mecánicos > Partes Sello

CÓDIGO
PS – E –

ESPECIFICACIONES

TAMAÑO	d	D6	D7	D8	L4	L8
18	18	27	33	3	9.0	17.0
20	20	29	35	3	9.0	17.0
22	22	31	37	3	9.0	17.0
24	24	33	39	3	9.0	17.0
25	25	34	40	3	9.0	17.0
28	28	37	43	3	9.5	17.5
30	30	39	45	3	9.5	17.5
32	32	42	48	3	9.5	17.5
33	33	42	48	3	9.5	17.5
35	35	44	50	3	9.5	17.5
38	38	49	56	4	10.5	18.5
40	40	51	58	4	10.5	18.5
43	43	54	61	4	10.5	18.5
45	45	56	63	4	10.5	18.5
48	48	59	66	4	10.5	18.5
50	50	62	70	4	12.0	19.5
53	53	65	73	4	12.0	19.5
55	55	67	75	4	12.0	19.5
58	58	70	78	4	13.0	20.5
60	60	72	80	4	13.0	20.5
63	63	75	83	4	13.0	20.5
65	65	77	85	4	13.0	20.5
68	68	81	90	4	13.5	21.0
70	70	83	92	4	14.0	21.5
75	75	88	97	4	14.0	21.5
80	80	95	105	4	14.0	21.5
85	85	100	110	4	14.0	21.5
90	90	105	115	4	15.5	23.0
95	95	110	120	4	15.5	23.0
100	100	115	125	4	15.5	23.0

MATERIAL

- Grafito de carbono impregnado de resina (furano)
- Cerámica (Alúmina)
- Carburo de silicio
- Co-aglutinante de carburo de tungsteno
- Aglutinante de Níquel

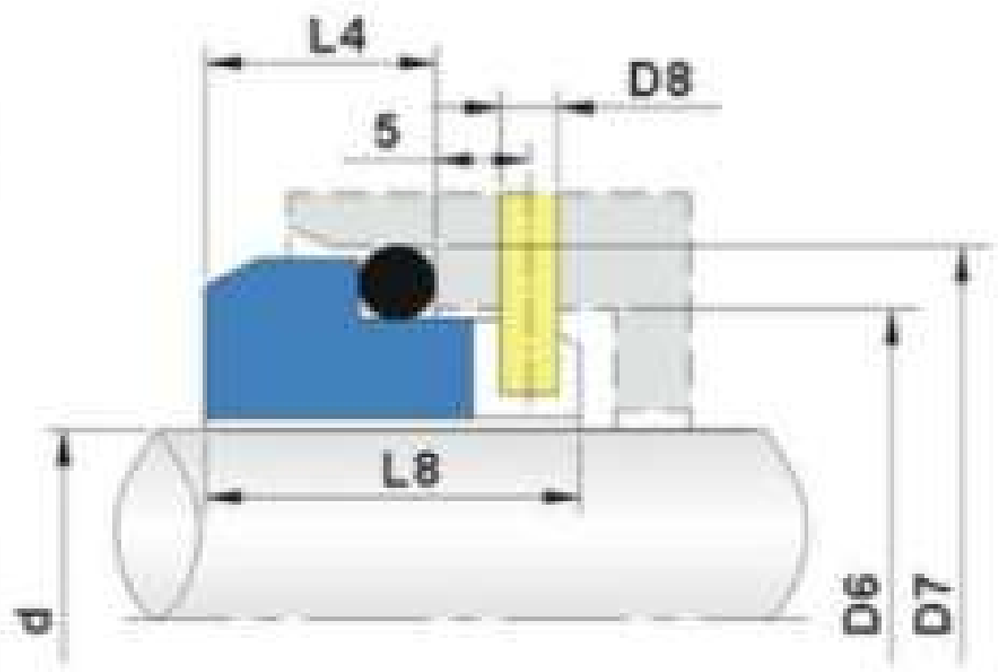

AGENCIASVIBO

Teléfonos:
(506) 2222-0410
(506) 2222-5705

Dirección:
Calle 20 Av. 9 Barrio México,
San José, Costa Rica.