Eje de Extensión

Categorización

Tomas de Fuerza y Partes > Partes de TDF

Descripción

El eje de extensión fue diseñado para adaptarse a las transmisiones de las series Allison 3000 y 4000 con un retardador o enfriador y permitir el montaje directo de bombas de pistón o engranajes grandes. Esta capacidad de montaje directo elimina la necesidad de instalaciones oportunas de la línea de transmisión. Proporcionando el torque máximo de la TDF, la extensión del eje está disponible para las familias de TDF CD10, CS10 / 11, CS24 / 25 y CS40 / 41. El Eje de Extensión también está disponible en salidas SAE B, BB y C, así como DIN 5462.

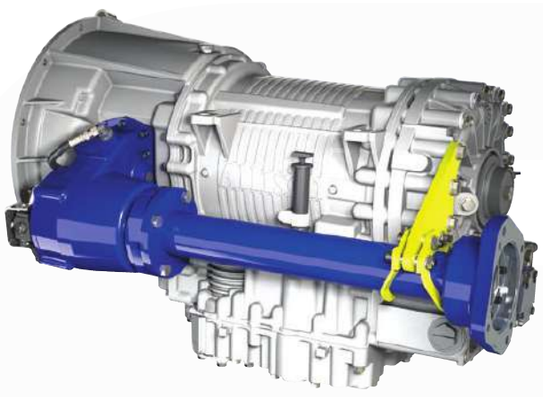

ALLISON 3000
CON RETARDADOR

Los ejes de extensión para transmisiones de la serie Allison 3000, con retardador incorporado, se extienden más allá del retardador y del acumulador, lo que le permite montar bombas de pistón y paletas grandes sin preocuparse por problemas de interferencia. Los ejes de extensión para esta aplicación están disponibles para el lado izquierdo o derecho de la transmisión y se pueden combinar con las familias de tomas de fuerza CD10, CS10 / 11, CS24 / 25 y CS40 / 41.

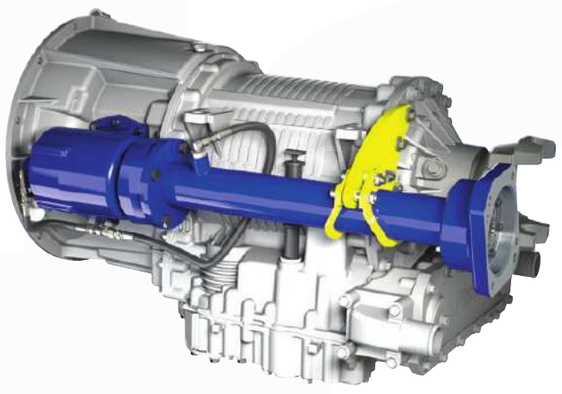

ALLISON 3000
CON ENFRIADOR

El eje de extensión para la transmisión de la serie Allison 3000, con enfriador integral, coloca la PTO en la orientación alta del eje. Esto mueve la salida al final del enfriador, proporcionando la máxima cantidad de espacio libre para las bombas hidráulicas de montaje directo. Los ejes de extensión están disponibles para adaptarse a esta aplicación para el lado izquierdo o derecho, combinadas con una toma de fuerza CD10, CS24 / 25 o CS40 / 41.

ALLISON 4000
CON RETARDADOR

Para aplicaciones de servicio pesado que utilizan una transmisión de la serie Allison 4000, con retardador, el eje de extensión posiciona la brida de salida para un espacio libre máximo del equipo hidráulico de montaje directo. Los ejes de extensión para esta aplicación están disponibles para el lado izquierdo de la transmisión y se pueden combinar con las familias de tomas de fuerza CD10, CS10 / 11, CS24 / 25 y CS40 / 41.

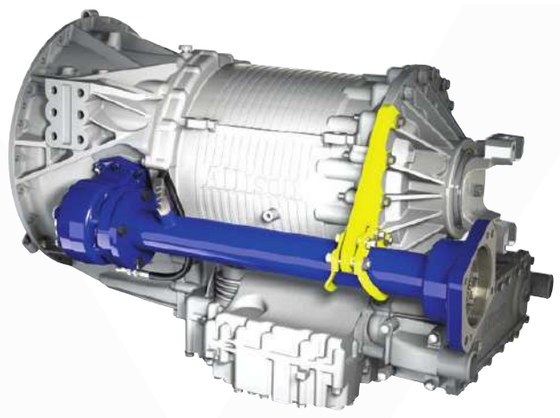

ALLISON 4000
CON ENFRIADOR

El eje de extensión para la transmisión Allison serie 4000, con enfriador integral, también posiciona la brida de salida para un espacio libre máximo del equipo hidráulico de montaje directo. Las unidades eje de extensión están diseñadas para encajar en el lado izquierdo de la transmisión y pueden combinarse con las series de tomas de fuerza CD10, CS24 / 25 o CS40 / 41.

AGV AGENCIASVIBO

Teléfonos:
(506) 2222-0410
(506) 2222-5705

Dirección:
Calle 20 Av. 9 Barrio México,
San José, Costa Rica.

ALLISON 4000 CON ENFRIADOR

La carcasa de tubo soldado y el soporte de sujeción crean un diseño extremadamente flexible, que se puede adaptar a casi cualquier aplicación

La brida giratoria permite sincronizar la bomba para una posición óptima

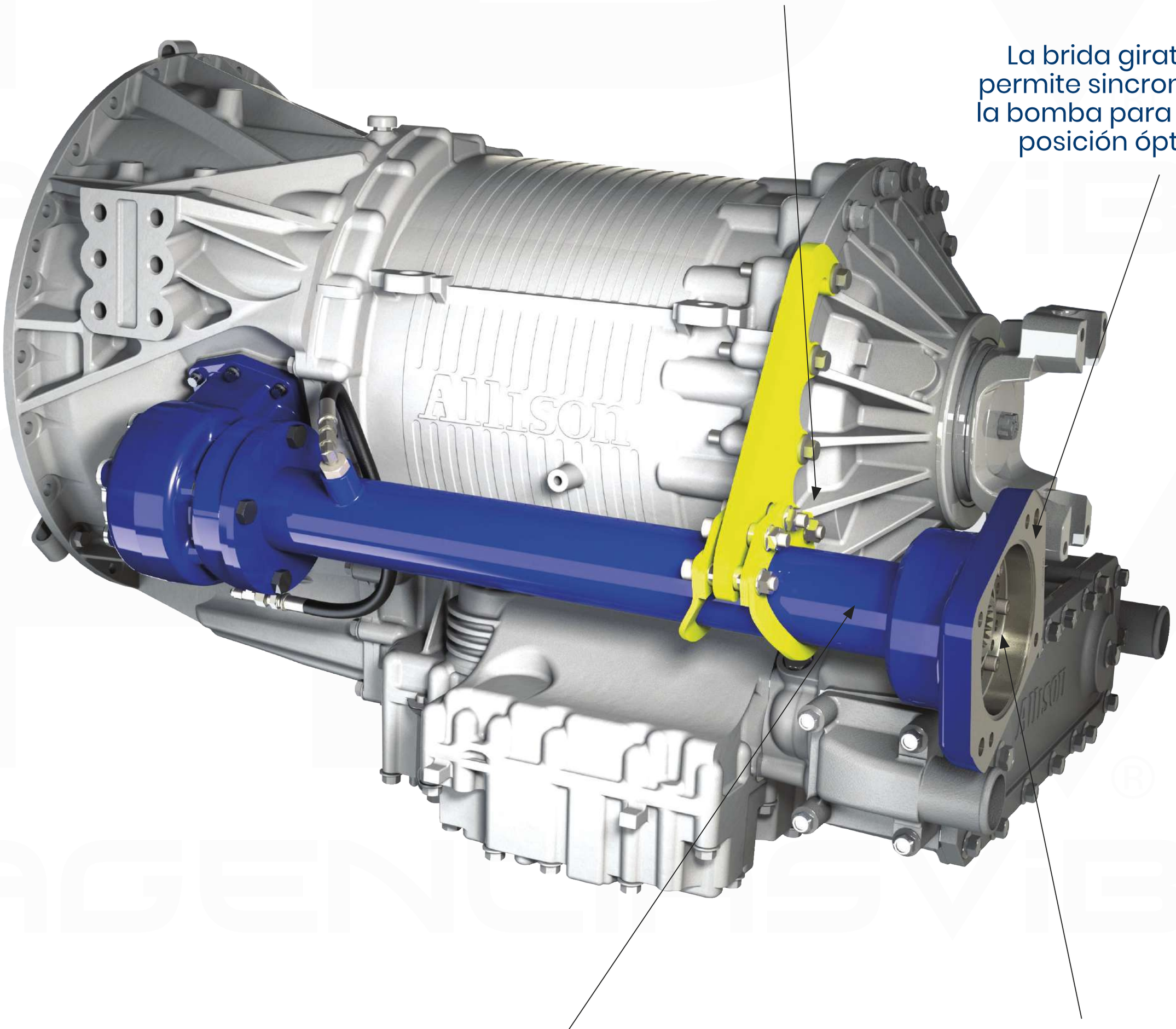

El diámetro de carcasa minimizado permite la instalación incluso en los espacios más reducidos

El diseño de ranuras húmedas elimina virtualmente la corrosión por fricción de los ejes de la bomba y la TDF

AGV® AGENCIASVIBO

Teléfonos:
(506) 2222-0410
(506) 2222-5705

Dirección:
Calle 20 Av. 9 Barrio México,
San José, Costa Rica.