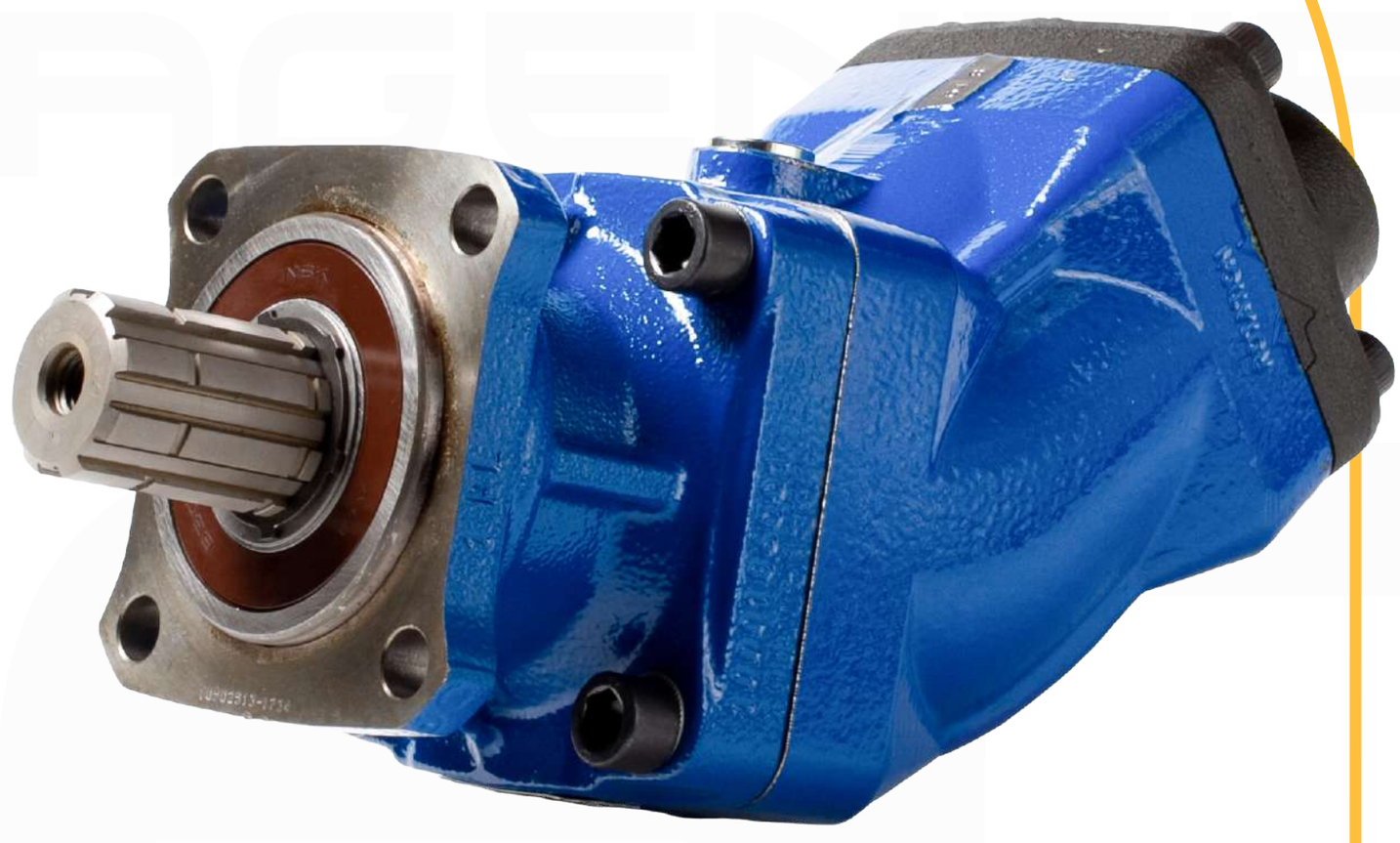

Bomba Serie T

Categorización

Bombas Motores y Partes > Bombas

MUNCIE

Descripción

La máxima potencia y rendimiento en un paquete pequeño describe mejor las bombas de pistón de eje curvado de la serie T de desplazamiento fijo. Diseñada exclusivamente para aplicaciones de alta presión, la Serie T tiene un diseño resistente y de alta eficiencia que proporciona un alto rendimiento y una vida útil extralarga.

Características Clave

- Cuatro tamaños estándar 11-12 GPM (43-80 LPM)
- Presiones hasta 6.525 PSI (450 BAR) en servicio continuo
- Velocidades hasta 1.900 RPM
- Sellos de doble eje
- Rosca recta BSPP
- Eje y brida DIN 5462 de 4 pernos
- Diseño pequeño y ligero
- Garantía completa de un año
- Los soportes de cortesía están disponibles en la mayoría de las series de tomas de fuerza de Muncie Power

Construcción del Número de Modelo

P T 2 064 - 20 - N B R L

Bomba - P

Serie - T

Número de diseño
Estándar - 2

Modelos CC (GPM / LPM) a 1000 RPM
047 (12.4/47)
064 (16.5/64)
084 (22.2/84)
108 (28.52/108)

Tipo de eje
20 - DIN 5462 (8T x 32 x 36)

Brida de montaje
N - DIN 5462 80MM 4 pernos

Tipo de puerto
B - Rosca BSPP

Ubicación del puerto
R - Trasero

Rotación
L - Rotación CCW
R - Rotación CW

AGV® AGENCIASVIBO

Teléfonos:
(506) 2222-0410
(506) 2222-5705
Dirección:
Calle 20 Av. 9 Barrio México,
San José, Costa Rica.

Dimensiones de Montaje

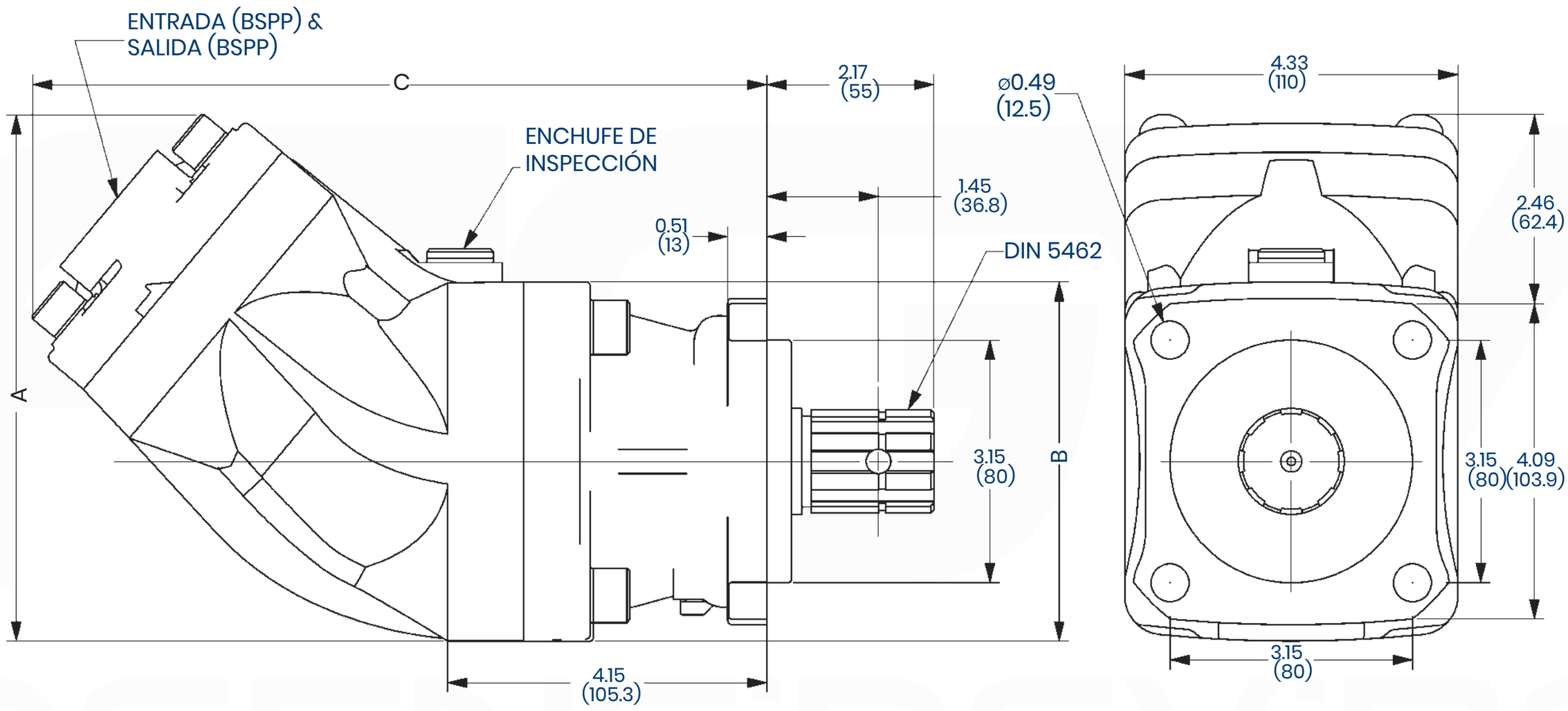

* Apriete a 50-55 ft.lbs. para cambio de rotación.
Mantenga la tapa del puerto a ras del cuerpo cuando gire.

Modelo	Dim. A	Dim. B	Dim. C
PT2-047	6.18 (157)	4.21 (107)	8.66 (220)
PT2-064	6.81 (173)	4.64 (118)	9.44 (240)

AGENCIASVIBO®

Teléfonos:
(506) 2222-0410
(506) 2222-5705
Dirección:
Calle 20 Av. 9 Barrio México,
San José, Costa Rica.

Rendimiento de la Bomba

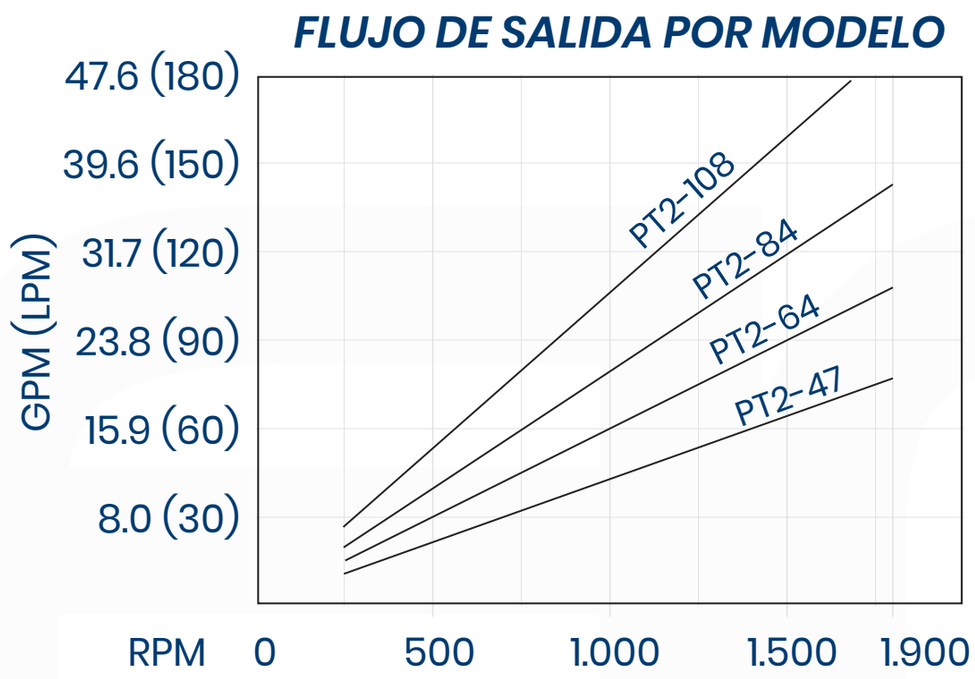

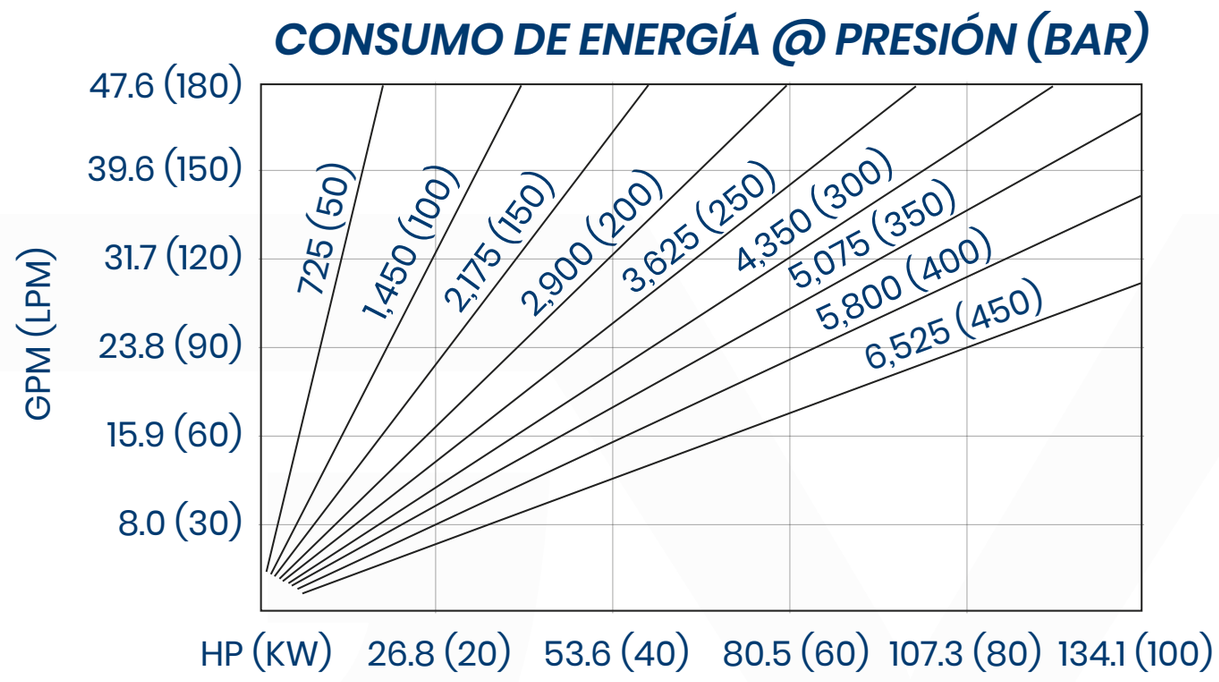

Especificaciones

Modelo	Despl. pulg³ (cc)	Máx* rpm	Min* rpm	Pres. máx psi (bar)	Vacío Máximo de Entrada	Peso lbs (kg)	Puertos Entrada (BSPP)	Puertos Salida (BSPP)
PT2-047	2.87 (47)	1.900	300	6.525 (450)	6 in.Hg. (.20 BAR)	23.1 (10.5)	1	¾
PT2-064	3.91 (64)	1.900	300	6.525 (450)	6 in.Hg. (.20 BAR)	29.8 (13.5)	1¼	1
PT2-084	5.13 (84)	1.600	300	5.800 (400)	6 in.Hg. (.20 BAR)	29.8 (13.5)	1¼	1
PT2-108	6.59 (108)	1.500	300	5.075 (350)	6 in.Hg. (.20 BAR)	29.8 (13.5)	1¼	1

Temperatura máxima del aceite: 180 º F (82 º C). Nota: Se recomienda una filtración de la línea de retorno de 10 micrones.
Viscosidad de aceite recomendada: 78-220 SUS (15-46 cSt), 5,000 SSU (1,000 cSt) máx. puesta en marcha

Accesorios Opcionales

Se proporcionan accesorios opcionales de baja y alta presión para una fácil conexión a mangueras y tipos de rosca típicos de América del Norte.

MODELO NO.	DESCRIPCIÓN	MODELO NO.	DESCRIPCIÓN
R4BP45-24-16B	Conector de manguera de 1½ ", 45º, a BSPP macho de 1", giratorio	BP-MJ90-12-16P	¾" mail BSPP, 90º, a -16 JIC macho
R4BP45-32-20B	Conector de manguera de 2", 45º, a BSPP macho de 1¼", giratorio	BP-MJ-16-12P	BSPP macho de 1 ", a JIC macho -12
R4BP90-32-20B	Conector de manguera de 2", 90º, a BSPP macho de 1¼", giratorio	BP-MJ-16-16P	BSPP macho de 1 ", a JIC macho -16
HC-32-HD	Abrazadera de manguera de 2" para servicio pesado	BP-MJ45-16-16P	BSPP macho de 1", 45º, a JIC macho de -16
BP-MJ-12-12P	¾" mail BSPP, a -12 JIC macho	BP-MJ90-16-16P	BSPP macho de 1", 90º, a JIC macho de -16
BP-MJ45-12-12P	¾" mail BSPP, 45º, a -12 JIC macho	BP-MJ-20-20P	BSPP macho de 1¼", a JIC macho -20
PB-MJ90-12-12P	¾" mail BSPP, 90º, a -12 JIC macho	BP-FBP-16-20	BSPP macho de 1" a BSPP hembra de 1¼"

AGENCIASVIBO
Teléfonos:
(506) 2222-0410
(506) 2222-5705
Dirección:
Calle 20 Av. 9 Barrio México,
San José, Costa Rica.