Bomba Serie PV

Categorización

Bombas Motores y Partes > Bombas

MUNCIE

Descripción

La familia de bombas Muncie Serie V fue diseñada para satisfacer las rigurosas necesidades de los equipos nuevos y existentes.
Las bombas de pistón de las series Muncie L, J y E ofrecen un alto rendimiento en un paquete compacto y liviano. Hay una variedad de controles disponibles para cumplir con los requisitos de su aplicación. Los métodos de ingeniería avanzados, los materiales de alta calidad y la fabricación moderna ayudan a garantizar un producto duradero.

Ventajas

- Gran selección de bombas
- Tamaños de 30-147 cc (1,83-8,97 c.i.)
- Presiones continuas hasta 4495 PSI (310 bar)
- Presiones intermitentes hasta 5800 PSI (400 bar)
- Sello de eje de Viton (estándar)
- Controles de bomba para control de detección de carga o presión compensada
- Diseño compacto y paquete ligero
- Alta eficiencia volumétrica
- Baja generación de calor
- Nivel de ruido bajo
- Alta velocidad de autocebado
- Eficiencia del sistema mejorada
- Respuesta y ciclos controlados
- Rodamientos de rodillos cónicos de servicio pesado

Aplicaciones

- Control de nieve y hielo
- Camiones de línea de servicios públicos
- Bombas de transferencia y producto
- Cargadores y manipulación de materiales
- Recolectores de basura

Especificaciones de la Bomba

Modelo	Despl pulg³ (cc)	RPM mín	RPM máx**	Cont. máx psi (bar)	Cont. máx psi (bar)	Caja máx psi (bar)	Peso aprox lbs (kg)*
PVL-030	1.83 (30)	500	3200	3045 (210)	4350 (300)	7 (0.5)	53 (24)
PVJ-045	2.75 (45)	500	2800	4495 (310)	5800 (400)	7 (0.5)	58.8 (26.7)
PVJ-060	3.66 (60)	500	2600	4495 (310)	5800 (400)	7 (0.5)	58.8 (26.7)
PVJ-075	4.58 (75)	500	2400	3770 (260)	5075 (350)	7 (0.5)	58.8 (26.7)
PVE-100	6.10 (100)	500	2450	4495 (310)	5800 (400)	7 (0.5)	121 (54.9)
PVE-130	7.93 (130)	500	2200	4495 (310)	5800 (400)	7 (0.5)	121 (54.9)
PVE-147	8.97 (147)	500	2100	3770 (260)	5075 (350)	7 (0.5)	121 (54.9)

* Los pesos que se muestran son para bombas con puertos laterales. Las bombas de puerto trasero son aproximadamente de 3 a 5 kg (7 a 10 libras) más ligeras. La temperatura máxima del aceite es de 180 grados. F (82 grados C) continuo, medido en el aceite de retorno de drenaje de la caja. Las bombas no tienen un drenaje con sensor de carga interno. Requerido externo (generalmente en válvula de control).
** RPM Mostrado para velocidades continuas a 0 pulg. Hg. (1 bar absoluta) condición de entrada, desplazamiento máximo de la bomba.

AGV AGENCIASVIBO®
Teléfonos:
(506) 2222-0410
(506) 2222-5705
Dirección:
Calle 20 Av. 9 Barrio México,
San José, Costa Rica.

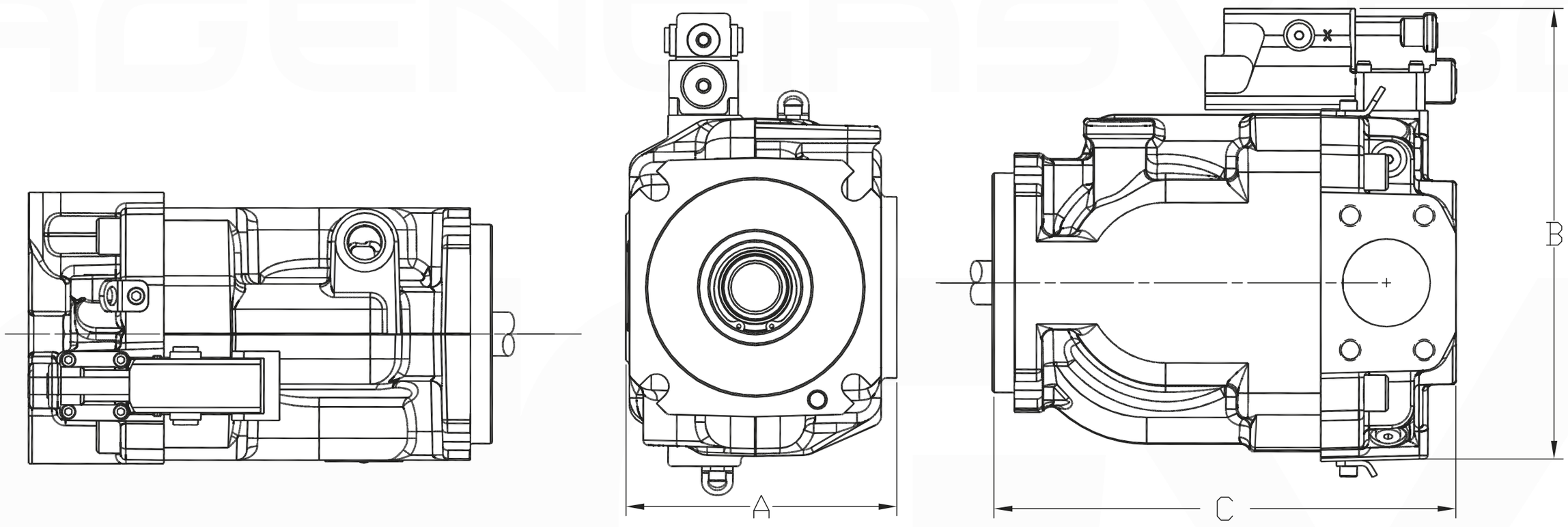

MODELO	ANCHO (A)	ALTURA (B)	LARGO (C)
PVL	7.48(190)	8.55(217)	8.74(222)
PVJ	6.32(160)	6.87(174)	10.15(258)
PVE	7.91(201)	12.46(316)	11.97(304)

*Code 62 Split Flange

MODELO	PUERTO ENTRADA	PUERTO SALIDA	PUERTO DE CONTROL SAE (S)	PUERTO DE DRENAJE DE CAJA - SAE (T)
PVL	-24ODT	-16ODT	-4ODT	-10ODT
PVJ	2.00"SF	1.00"SF	-4ODT	-10ODT
PVE	2.50"SF	1.25"SF*	-4ODT	-10ODT

Controles de Bomba

P - COMPENSACIÓN DE PRESIÓN

Mantiene la presión constante hasta el máximo preestablecido siempre que los requisitos de flujo no superen las capacidades de la bomba.

- Destruye la bomba a la presión preestablecida.
- Diferencial de presión de corte corto.
- J & E - Ajustable externamente desde 1450-4495 PSI (100-310 Bar). Preestablecido a 2610 PSI (180 Bar).
- L - Ajustable externamente desde 1450-3045 PSI (100-210 Bar). Preestablecido a 2610 PSI (180 Bar).
- Use con válvulas de centro abierto o cerrado.
- El flujo de la bomba que se muestra es de carrera completa a presiones por debajo de la preestablecida.

PQ - SENTIDO DE CARGA

Compensación de presión más compensación de flujo a una presión de control de reserva muy baja para reducir el consumo de caballos de fuerza.

- Destruye la bomba a modo de espera bajo sin requisitos de flujo.
- El flujo se produce a pedido cuando se abre la válvula direccional o el orificio.
- La carrera de la bomba se ajusta para mantener los requisitos de flujo y presión de las funciones hasta las capacidades de flujo de la bomba.
- Flujo controlado por tamaño de orificio conocido.
- Control de presión ext. ajustable de 145-580 PSI (10-40 Bar). Preconfiguración de 290 PSI (20 Bar).
- La bomba se destruye en el ajuste preestablecido del compensador con demanda de flujo.
- Las operaciones de funciones múltiples funcionan mejor con válvulas de detección de carga compatibles.

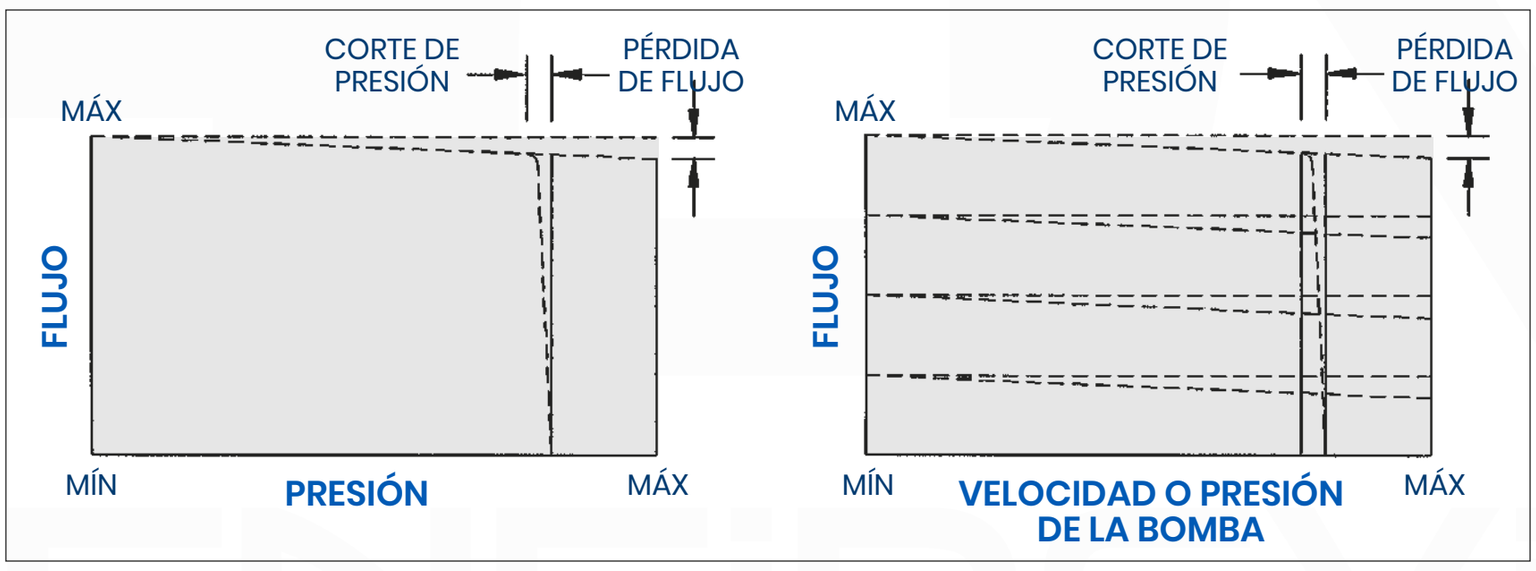

AGV AGENCIASVIBO
Teléfonos:
(506) 2222-0410
(506) 2222-5705
Dirección:
Calle 20 Av. 9 Barrio México,
San José, Costa Rica.

Construcción del Número de Modelo

P V J 075 — 7 C F S L — PQ B

Bomba **P**

Serie
Desplazamiento Variable V

Número de Diseño **L**
J
E

Modelo CC (GPM / LPM) a 1000 RPM

Diseño No. L	030 (7.9 / 30) - 030
Diseño No. J	045 (11.9 / 45) - 045
	060 (15,8 / 60) - 060
	075 (19,8 / 75) - 075
Diseño No. E	100 (26.4/100) — 100
	130 (34.3/130) — 130
	147 (38.8/147) — 147

Tipo de Eje

Descripción	**Modelo disponible**
SAE "B" 7/8 - 13 dientes estriados	J, L — 2
SAE "C" 1-1 / 4 - Estriado 14T	J — 5
SAE "C" 1-1 / 4 Rd con llave .250	J — 7
SAE "B" 7/8 Rd con llave	L — 9
SAE "B-B" 1 "- Estriado 15T	J — 17
SAE "C-C" 1-1 / 2 "Rd con llave	E — 19

Tipo de Sello
B - Orings de Buna N con sello de eje de Viton (estándar)

Controles de Bomba
P - Compensación de presión
PQ - Compensación de presión y flujo
(es decir, detección de carga)

Rotación
L - CCW
R - CW

Ubicación del Puerto
R - Puertos traseros
S - Puertos laterales

Tipo de Puerto
F - Brida dividida (entrada y salida)
[Modelos E, J]
S - Rosca Recta ODT (entrada y salida)
[Modelo L]

Brida de Montaje

Descripción	**Modelo disponible**
C – SAE "C" de 4 pernos	E,J
H – SAE "B" 2 pernos	J,L

AGENCIASVIBO®

Teléfonos:
(506) 2222-0410
(506) 2222-5705
Dirección:
Calle 20 Av. 9 Barrio México,
San José, Costa Rica.