Bomba Serie A4V

Categorización

Bombas Motores y Partes > Bombas

Características

- Tamaños de desplazamiento de 40, 71, 125, 180, 250 disponibles
- Modelos industriales y móviles, de eje simple y pasante
- Controles DR, FR, DRG, DFR, LR2
- Unidades SAE y métricas

Desglose del Código de Modelo

A4VS	0	180	DR	/	30	L	-	P	P	B	13	N00
01	02	03	04		05	06		07	08	09	10	11

Unidad de pistón axial

01 Diseño de plato oscilante, variable **A4VS**

Tipo de operación

02 Bomba, circuito abierto **0**

Tamaño

03 Desplazamiento $V_{g\,máx}$

	40	71	125	180	250
pulg³ / rev.	2.40	4.33	7.63	10.98	15.26
cm³ / rev.	40	71	125	180	250

Presiones de funcionamiento:

350 bar (5000 psi) nominal
400 bar (5800 psi) máx.

Dispositivos de control

04

Control de presión	DR
Control de presión - remoto	DRG
Control de flujo	FR
Control remoto de presión	FRG
Control de presión y flujo	DFR
Control de potencia con curva hiperbólica	LR2

Serie

05

40, 71	10
125, 180, 250	30

Dirección de rotación

06 Visto desde el extremo del eje

Mano derecha	R
Mano izquierda	L

Sellos

07

NBR (caucho de nitrilo) Junta del eje FKM	P
FKM (caucho fluorado)	V

Extremo del eje

08

Eje con chaveta paralela SAE según ISO 3019-1	K
Eje acanalado SAE según ISO 3019-1	S
Eje paralelo con chaveta métrica según DIN 6885	P
Eje estriado métrico según DIN 5480	Z

Brida de montaje

09

ISO 3019-2 métrico de 4 tornillos	B
SAE J 744, 4 tornillos	D

Conexiones de la línea de servicio

10

Brida SAE en el lateral, pernos de fijación métricos con desplazamiento de 90°	13
Brida SAE en el lateral, pernos de montaje UNC desplazados 90 °	63

A través de la unidad

11 Sin bomba auxiliar, sin transmisión **N00**

Datos Técnicos

Tamaño		40	71	125	180	250
Desplazamiento	in³	2.40	4.33	7.63	11.0	15.26
	cm³	(40)	(71)	(125)	(180)	(250)
Velocidad Máxima	rpm	2600	2200	1800	1800	1500/1900
Presión Máxima		5000 psi (350 bar) Presión Nominal 5800 psi (400 bar) Presión Pico				

AGV® AGENCIASVIBO

Teléfonos:
(506) 2222-0410
(506) 2222-5705
Dirección:
Calle 20 Av. 9 Barrio México,
San José, Costa Rica.

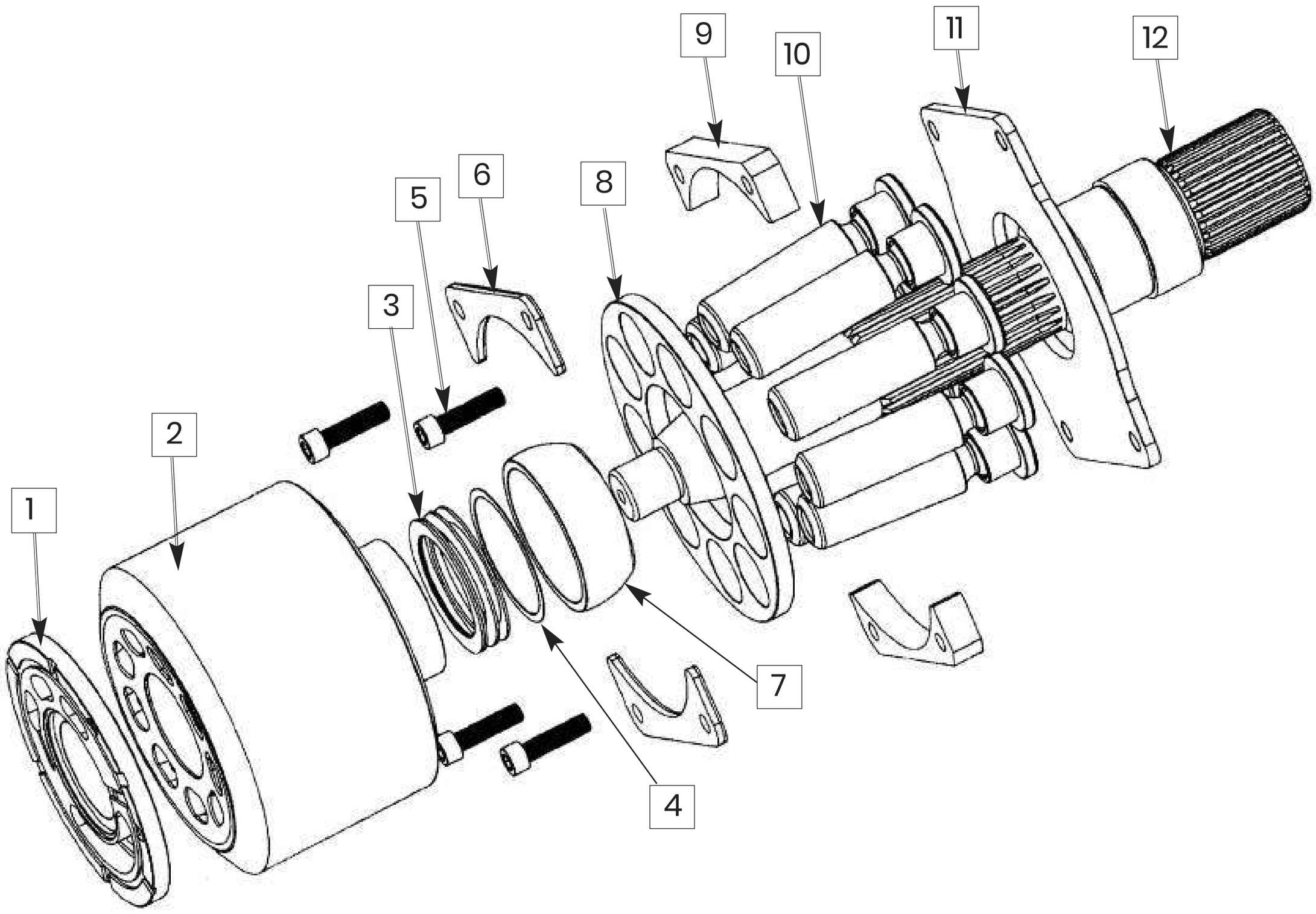

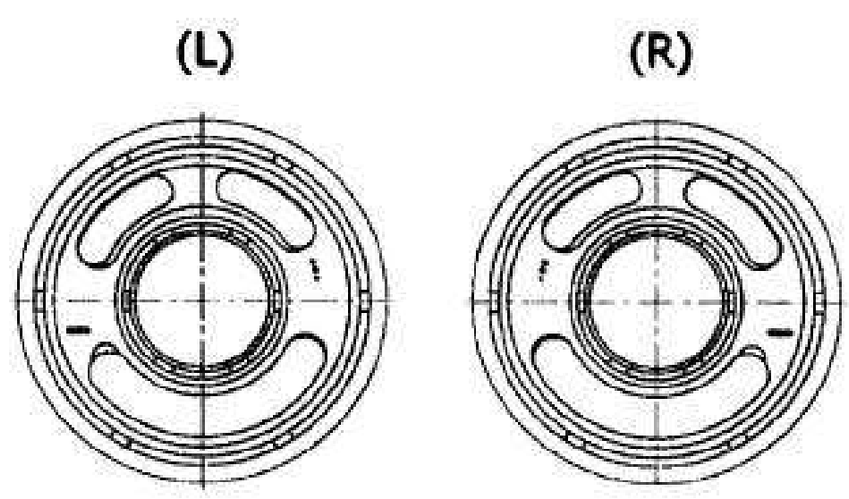

NO.	DESCRIPCIÓN	Cant.	PARTE # 40	71	125	180	250
1	Placa de lente RH	1 PC	WF85760	WF85320	WF85295	WF85303	WF85312
	Placa de lente LH	1 PC	WF85761	WF85321	WF85294	WF85598	WF85311
2	Bloque cilíndrico	1 PC	WF85762	WF85322	WF85296	WF85304	WF85313
7	Guía de bolas	1 PC	WF85763	WF85393	WF85297	WF85305	WF85314
8	Placa de retención	1 PC	WF85764	WF85395	WF85298	WF85306	WF85315
10	Piston Kit w/Shoe	9 PCS	WF85773	WF85394	WF85299	WF85307	WF85316
11	Shoe Plate	1 PC	WF85768	WF85396	WF85300	WF85308	WF85317
12	Eje "P" Non-Thru Keyed	1 PC	WF85769	WF85421	WF85425	WF85426	WF85769
	Eje "Z" Non-Thru Spline	1 PC	WF85770	WF85604	WF85302	WF85310	WF85319
	Eje "K" Non-Thru Keyed	1 PC	WF85772	WF85624	WF85626	WF85628	WF85630
	Eje "S" Non-Thru Spline	1 PC	WF85771	WF85625	WF85627	WF85629	WF85631
	Grupo giratorio RH, elementos 1-11	1 PC	WF85766	WF85417	WF85412	WF85414	WF85415
	Grupo giratorio LH, elementos 1-11	1 PC	WF85767	WF85418	WF85413	WF85599	WF85416
	A4VSO Juego de cojinetes S/A*	1 PC	WF85765	WF85397	WF85609	WF85612	WF85615
	Kit de juntas A4VSO Diseño Viton 30	1 PC	WF85775	WF85602	WF85611	WF85614	WF85617
	Kit de juntas A4VSO Diseño Buna 30	1 PC	WF85774	WF85618	WF85610	WF85613	WF85616

AGENCIASVIBO®
Teléfonos:
(506) 2222-0410
(506) 2222-5705
Dirección:
Calle 20 Av. 9 Barrio México,
San José, Costa Rica.