Motor Hidráulico Serie 50

CROSS

Descripción General

Los motores de engranajes de la serie 50 tienen un diseño de diente de engranaje que proporciona mayor desplazamiento. Las placas de carga con presión equilibrada proporcionan una alta eficiencia volumétrica y general. Este motor está disponible en 7 tamaños, con desplazamientos de 1.52 a 5.20 pulgadas cúbicas por revolución, el diseño compacto permite ubicar hasta una unidad de 100 caballos de fuerza en un espacio de menos de 6 1/2" x 7" x 7 1/2". Los puertos laterales o traseros permiten versatilidad para colocar el motor en cualquier parte del diseño del sistema.

Especificaciones del Material

- Tapas finales: Aleación de aluminio fundido a presión.
- Engranajes y eje: Acero reforzado.
- Rodamiento: Manga lubricada a presión, impregnada de teflón.
- Sellos: Buna N.
- Cuerpo: Aleación de aluminio Permold

Especificaciones Generales

Tamaños de desplazamiento

1.52	**1.95**	**2.32**	**2.74**	**3.30**	**3.80**	**5.20**	**in3/Rev**
24.9	**32.0**	**38.0**	**44.9**	**54.1**	**62.3**	**85.2**	**cm3/Rev**

Presión de trabajo
3000 psi (207 bar)

Choque máximo y presión de sobretensión
3500 psi (242 bar)

Caudal máximo (entrada)
56 gpm (227 l/m)

Potencia máxima
100 hp (74.6 Kw)

Velocidad máxima (continua)
3000 rpm

Montaje (cualquier posición)
Tamaño SAE "B", 2 tornillos

Peso
8.6 kg aprox (19lbs)

Características Opcionales Disponibles

- Rotación: mano derecha (En sentido horario), mano izquierda (En sentido antihorario)
- Puertos: entrada y salida trasera
- Ejes: SAE 7/8" diam. fresado (13 dientes)
  SAE 1" diam. fresado (15 dientes)
  7/8" diam. con cuña (Largo)

Características Estándar

- Rotación: Bi- direccional (Ambos sentidos)
- Válvulas de Check: Internas (No se requiere drenaje externo si la contrapresión es inferior al sello del eje)
- Puertos de O-ring: 1" SAE #16 (1.5/16 - 12) ubicación lateral de entrada y salida.
- Eje: 7/8" diá. con cuña
- Sello del eje: 250 psi (17 bar)

AGV® AGENCIASVIBO

Teléfonos:
(506) 2222-0410
(506) 2222-5705
Dirección:
Calle 20 Av. 9 Barrio México,
San José, Costa Rica.

Motor Hidráulico Serie 50

CROSS

Dimensiones

Desplazamiento	Diámetro A	Diámetro B
1.52 in (24.9 mm)	5.60 in (142 mm)	4.23 in (107 mm)
1.95 in (32.0 mm)	5.80 in (147 mm)	4.43 in (113 mm)
2.32 in (38.0 mm)	5.96 in (151 mm)	4.56 in (116 mm)
2.74 in (44.9 mm)	6.15 in (156 mm)	4.78 in (121 mm)
3.30 in (54.1 mm)	6.40 in (163 mm)	5.03 in (128 mm)
3.80 in (62.3 mm)	6.62 in (168 mm)	5.25 in (133 mm)
5.20 in (85.2 mm)	7.21 in (183 mm)	5.84 in (148 mm)

Eje de salida

Fresado

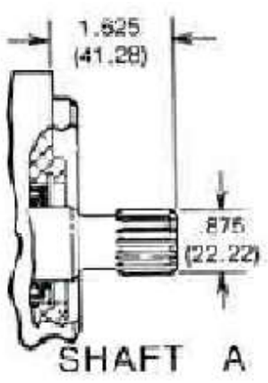

Fresado

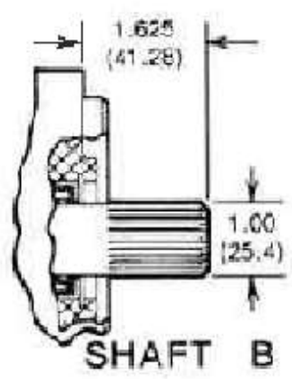

Con cuña

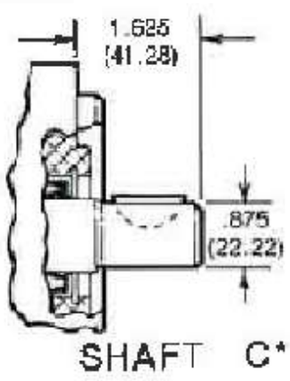

Con cuña larga

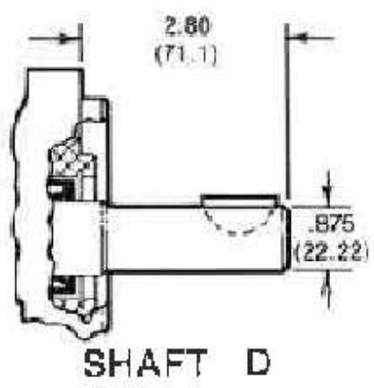

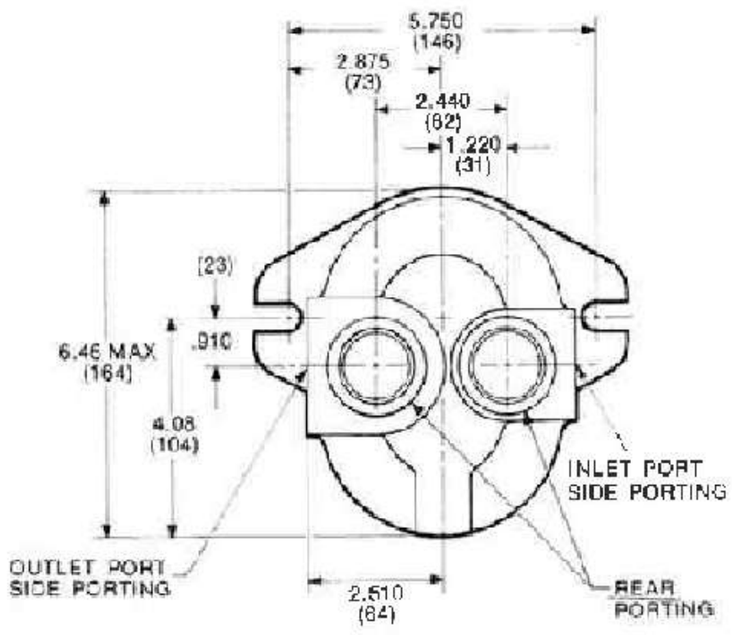

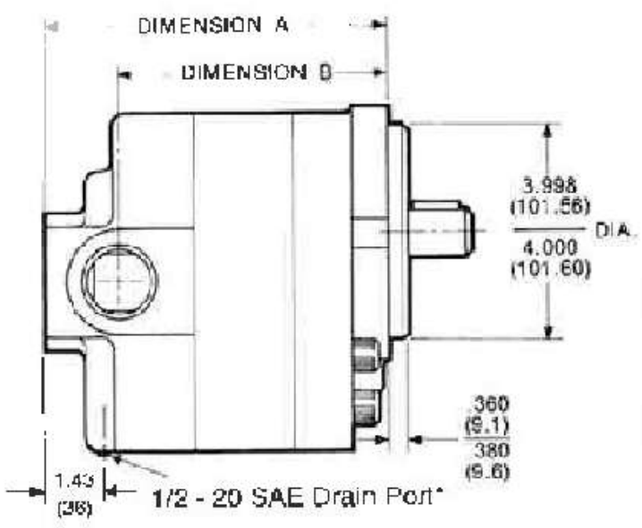

in (mm)

in (mm)

Datos de pedido

Serie	50
Tipo	**(M)** Motor
Opciones especiales	**(H)** Sello de eje 250psi
cu.in./R x10 Desplazamiento	• 15 • 19 • 23 • 27 • 33 • 38 •52
Rotación	**(D)** Dual **(R)** Derecha **(L)** Izquierda
Montaje	**(B)** SAE "B" 2-tornillos
Eje Tamaño & Tipo	**(A)** 7/8" Fresado **(B)** 1" Fresado **(C)** 7/8" Con cuña **(D)** 7/8" Con cuña larga

Ejemplo

- Motor: serie 50
- Sello de eje: 250 psi
- Desplazamiento: 15 cu.in por revolución
- Rotación: Derecha
- Montaje: SAE "B" de 2 tornillos
- Eje: 7/8" de diámetro con cuña

AGV AGENCIASVIBO

Teléfonos:
(506) 2222-0410
(506) 2222-5705

Dirección:
Calle 20 Av. 9 Barrio México,
San José, Costa Rica.

Motor Hidráulico Serie 50

Modelo 50M015

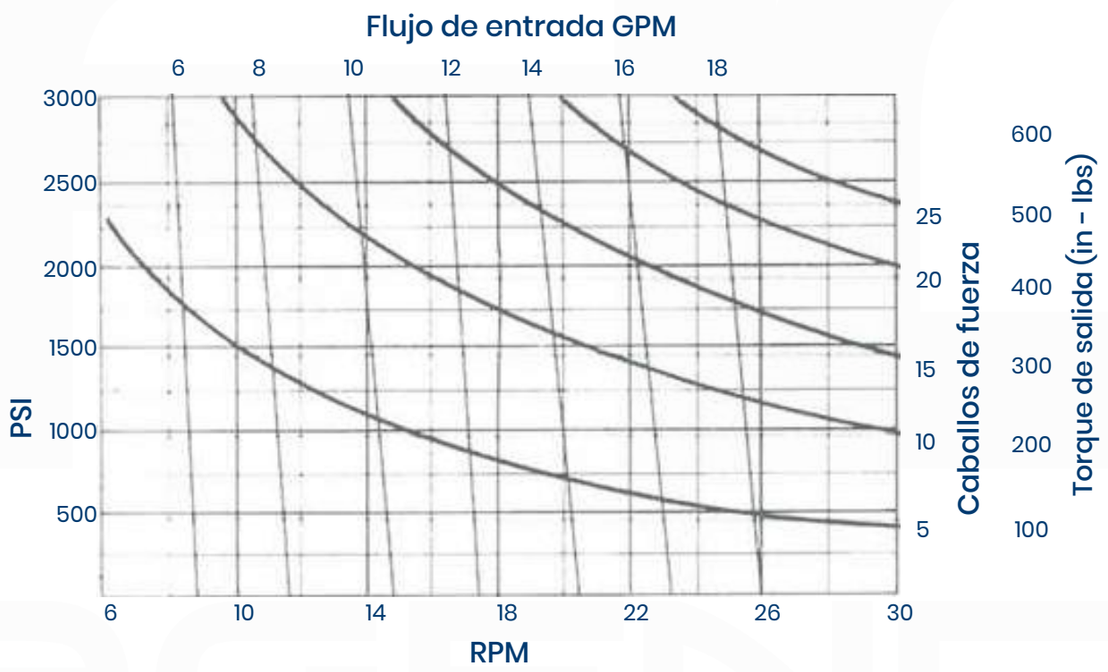

Modelo 50M027

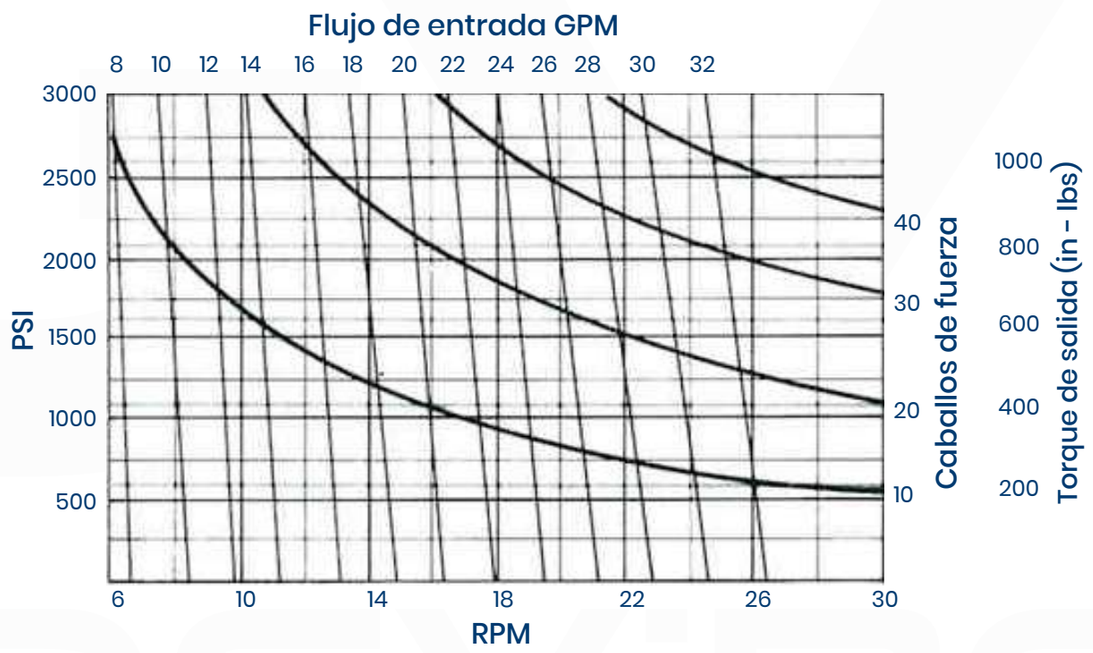

Modelo 50M019

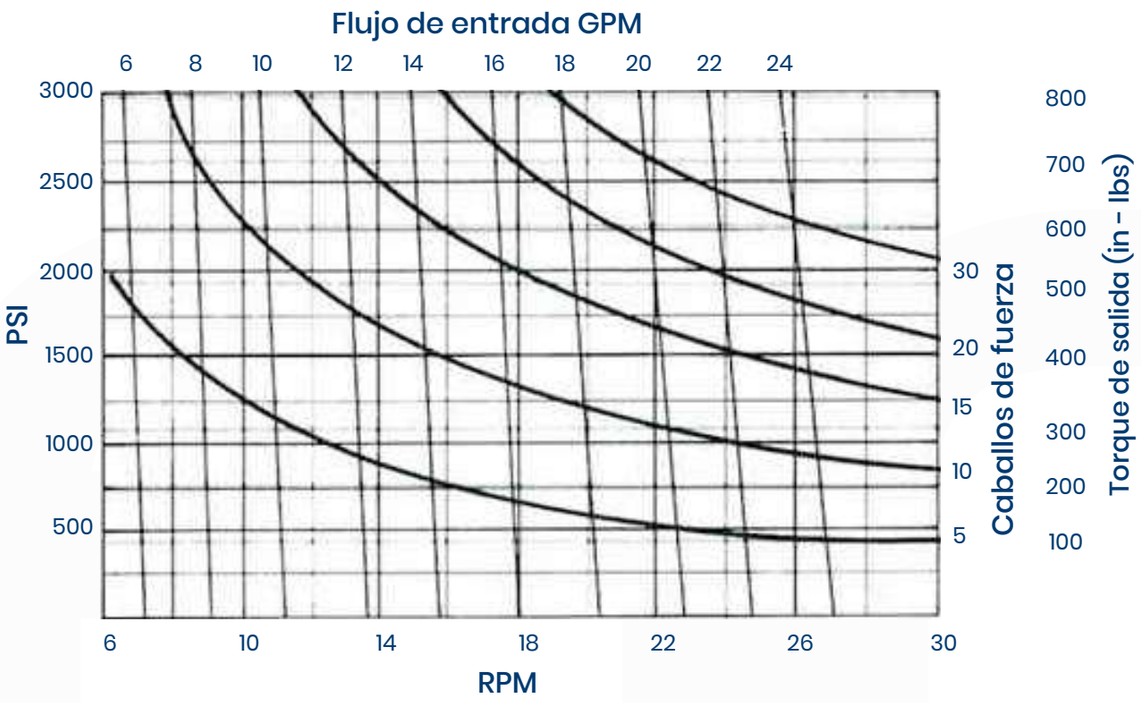

Modelo 50M033

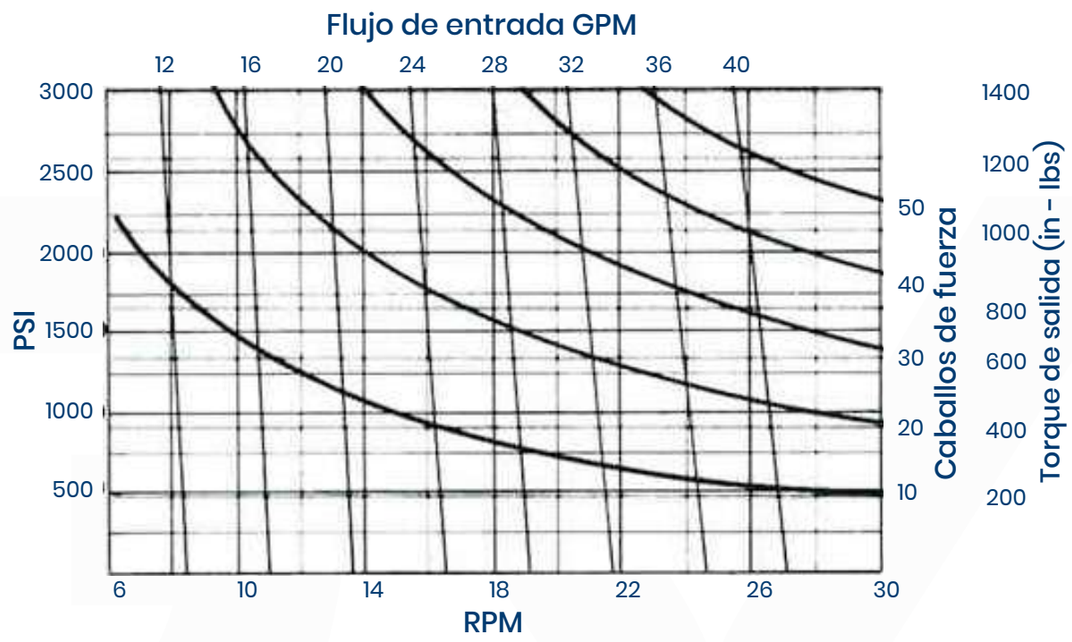

Modelo 50M023

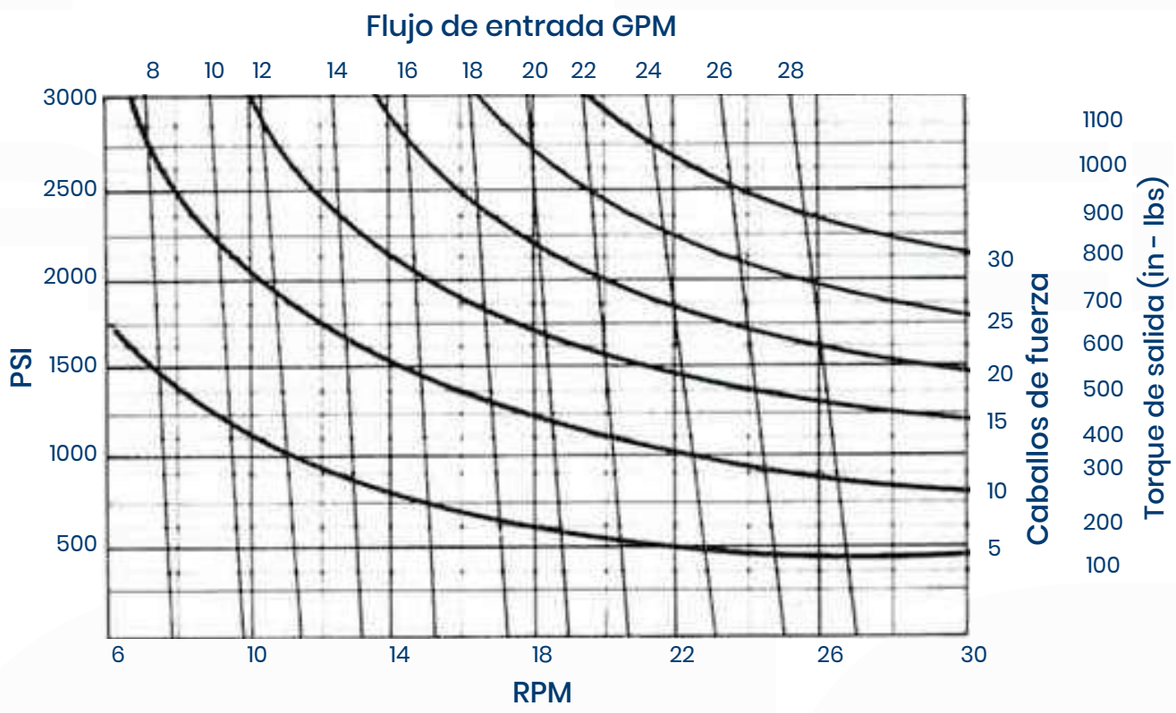

Modelo 50M038

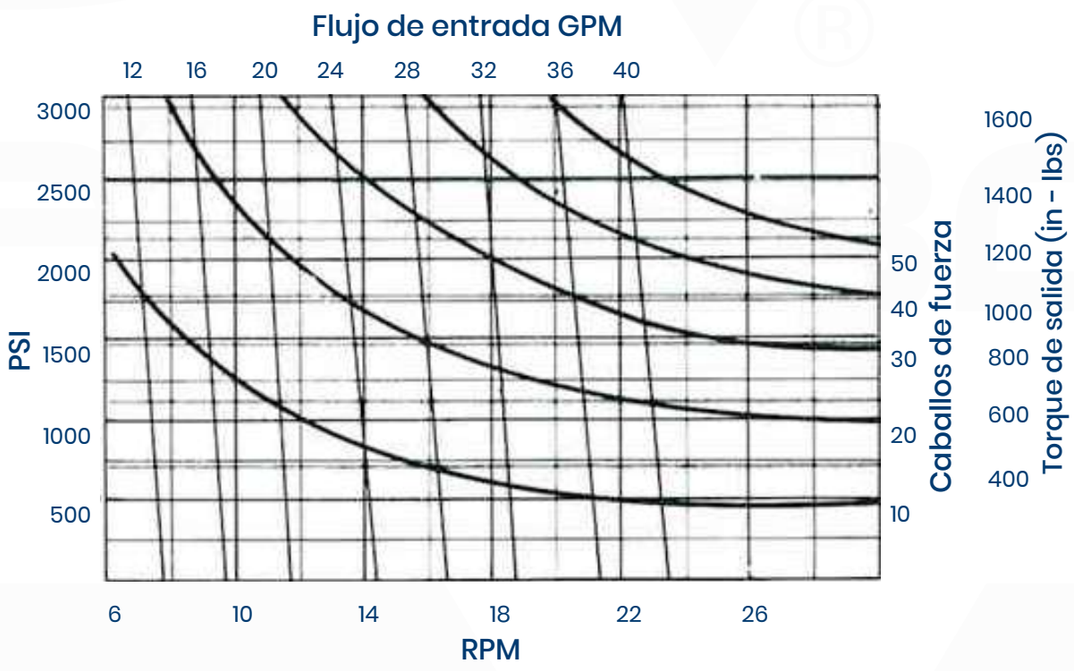

Modelo 50M052

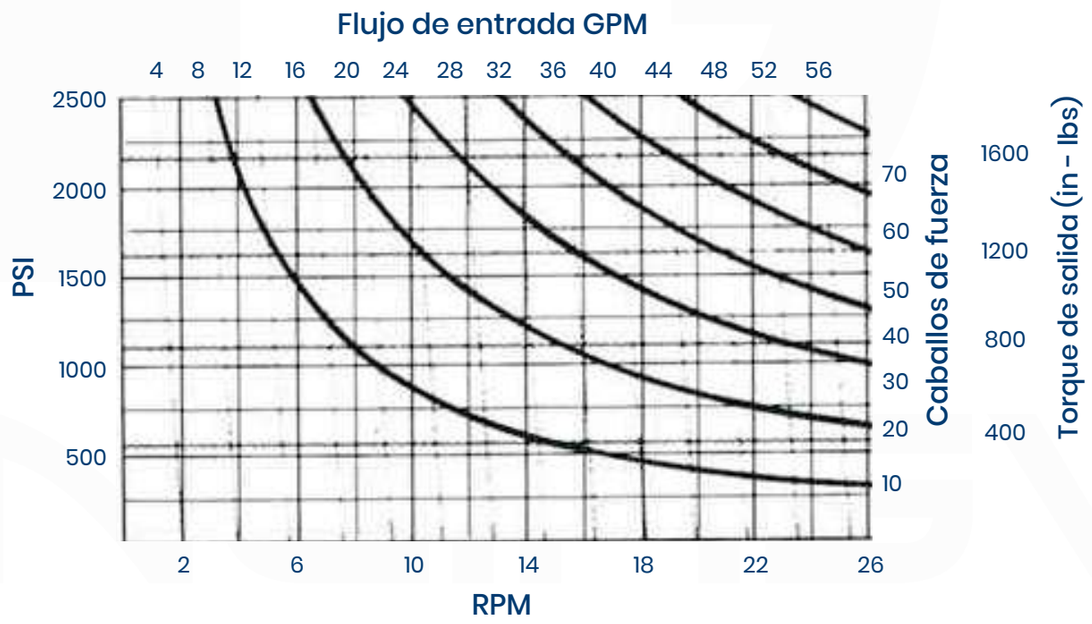

AGV® AGENCIASVIBO

Teléfonos:
(506) 2222-0410
(506) 2222-5705
Dirección:
Calle 20 Av. 9 Barrio México,
San José, Costa Rica.

Motor Hidráulico Serie 50

Datos de Rendimiento Normal

Torque de arranque del motor (in - lbs) vs Presión (psi)

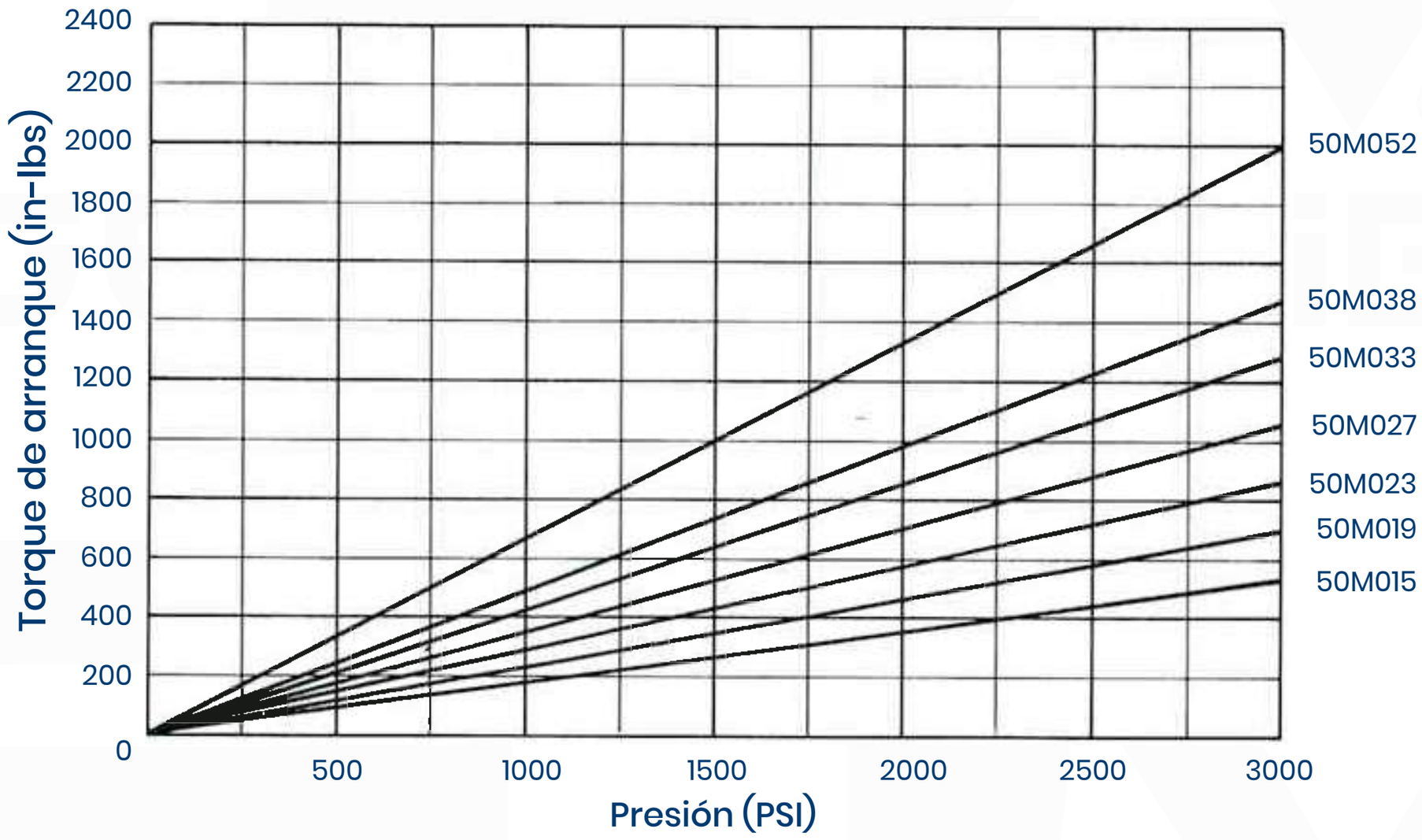

Eficiencia Volumétrica (%) vs RPM a 120°C

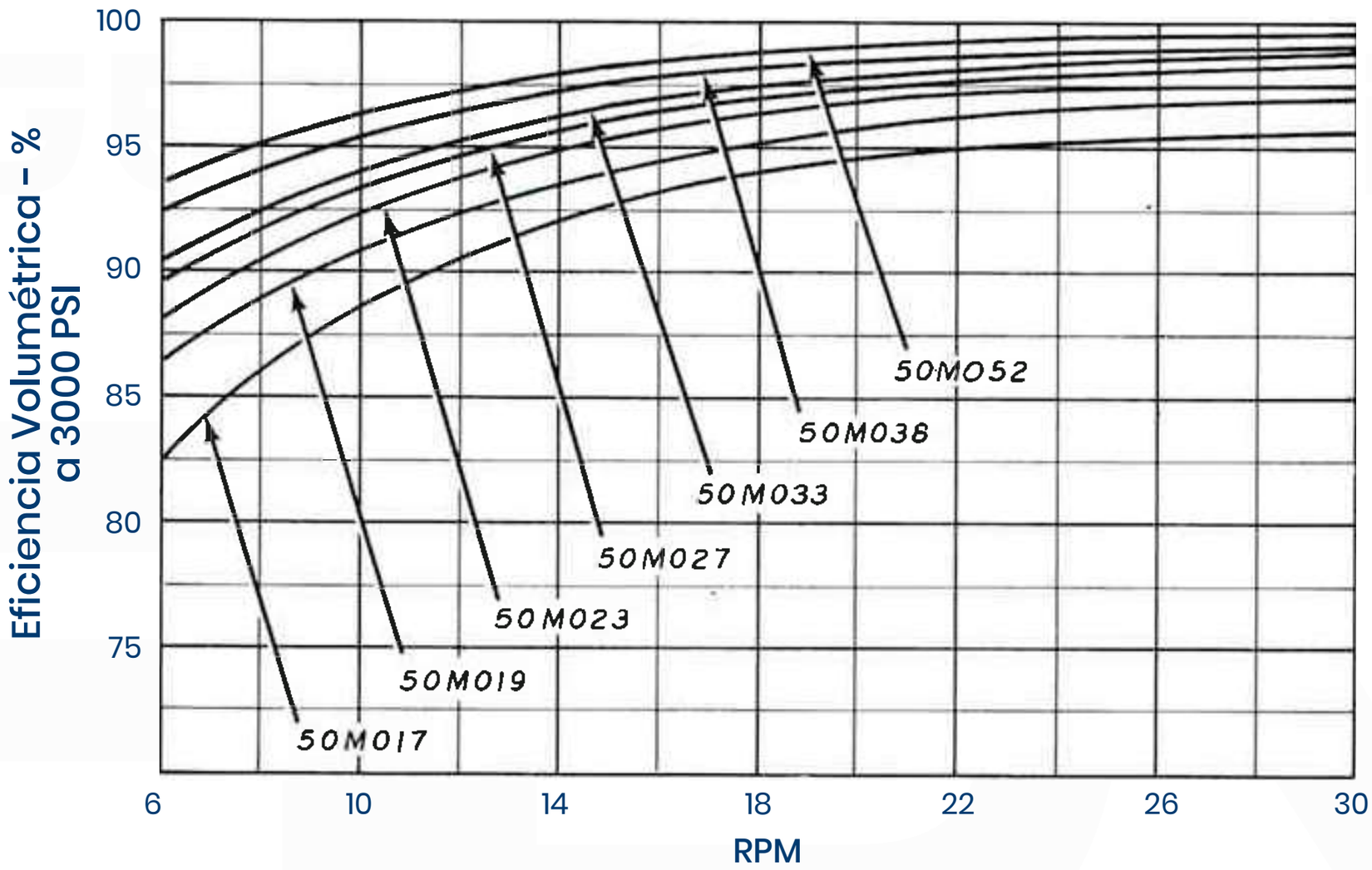

*Para un dato específico comunicarse con nosotros

AGV AGENCIASVIBO

Teléfonos:
(506) 2222-0410
(506) 2222-5705
Dirección:
Calle 20 Av. 9 Barrio México,
San José, Costa Rica.